FLETORJA ZYRTARE
E REPUBLIKËS SË SHQIPËRISË

www.qbz.gov.al

Botim i Qendrës së Botimeve Zyrtare

Viti: 2026 – Numri: 138

Tiranë – E mërkurë, 1 korrik 2026

PËRMBAJTJA

		Faqe
Vendim i Kuvendit nr. 94/2026, datë 18.6.2026	Për mosmiratimin në parim të projektligjit "Për disa shtesa në ligjin nr. 8378, datë 22.7.1998, 'Kodi Rrugor i Republikës së Shqipërisë'", i ndryshuar.....	12573
Vendim i Kuvendit nr. 95/2026, datë 18.6.2026	Për mosmiratimin në parim të projektligjit "Për disa ndryshime dhe shtesa në ligjin nr. 8378, datë 22.7.1998, 'Kodi Rrugor i Republikës së Shqipërisë'", i ndryshuar.....	12573
Vendim i Kuvendit nr. 96/2026, datë 18.6.2026	Për mosmiratimin në parim të projektligjit "Për një shtesë në ligjin nr. 7703, datë 11.5.1993, 'Për sigurimet shoqërore në Republikën e Shqipërisë'", i ndryshuar.....	12573
Vendim i Kuvendit nr. 98/2026, datë 18.6.2026	Për ngritjen e Nënkomisionit për Auditimin e Sektorit Publik.....	12573
Vendim i Kuvendit nr. 99/2026, datë 18.6.2026	Për ngritjen e Nënkomisionit për Administratën Publike.....	12575
Vendim i Kuvendit nr. 100/2026, datë 18.6.2026	Për ngritjen e Nënkomisionit për Zhvillim të Qëndrueshëm.....	12575
Vendim i Kuvendit nr. 101/2026, datë 18.6.2026	Për ngritjen e nënkomisioneve pranë Komisionit për Bujqësinë, Ushqimin dhe Zhvillimin Rural.....	12576
Vendim i Kuvendit nr. 102/2026, datë 18.6.2026	Për ngritjen e Nënkomisionit për Integritetin e Informacionit publik, Dezinformimin dhe Ndërhyrjet e Huaja.....	12576
Vendim i Këshillit të Ministrave nr. 469, datë 26.6.2026	Për disa ndryshime në vendimin nr. 1108, datë 30.7.2008, të Këshillit të Ministrave, "Për miratimin e listës së inventarit të pronave të paluajtshme shtetërore, të cilat kalojnë në pronësi të Operatorit të Sistemit të Shpërndarjes sh.a.", të ndryshuar.....	12576
Vendim i Këshillit të Ministrave nr. 472, datë 26.6.2026	Për përcaktimin e rregullave të veçanta të verifikimit kufitar që zbatohen për kategori të caktuara të personave dhe mjeteve transporti.....	12591

Vendim i Këshillit të Ministrave nr. 482, datë 26.6.2026	Për kalimin te bashkitë Vorë dhe Shijak të njësive të banimit në ndërtesa (pallat)	12602
Vendim i Këshillit të Ministrave nr. 488, datë 26.6.2026	Për përcaktimin e procedurave dhe afateve për pezullimin apo revokimin e licencës së lojërave të fatit "Baste sportive *online*".....	12611
Vendim i Këshillit të Ministrave nr. 490, datë 26.6.2026	Për krijimin, organizimin dhe funksionimin e Inspektoratit Qendror të Mbikëqyrjes së Tregut.....	12616
Vendim i Këshillit të Ministrave nr. 494, datë 26.6.2026	Për deklarimin pasuri kulturore e paluajtshme të "Qendrës historike" të fshatit Dhërmi, përcaktimin e zonës mbrojtëse dhe miratimin e planit për ruajtjen, mbrojtjen dhe administrimin e tyre.....	12619
Vendim i Këshillit të Ministrave nr. 497, datë 26.6.2026	Për indeksimin e pensioneve.....	12632
Vendim i Këshillit të Ministrave nr. 498, datë 26.6.2026	Për disa ndryshime në vendimin nr. 570, datë 3.10.2018, të Këshillit të Ministrave, "Për këshillat mbikëqyrës të shoqërive aksionare shtetërore", të ndryshuar.....	12635
Vendim i Këshillit të Ministrave nr. 512, datë 30.6.2026	Për shpërblimin e pensionistëve.....	12639
Udhëzim i ministrit të Drejtësisë nr. 3, datë 22.6.2026	Për disa ndryshime në udhëzimin nr. 7, datë 10.6.2020, "Mbi modalitetet për transferimin e zëvendësnoterit".....	12640
Udhëzim i ministrit të Financave nr. 14, datë 30.6.2026	Për modalitetet e aplikimit të pullave fiskale në produktet e duhanit, birrës, verës, alkoolit dhe pijeve alkoolike.....	12641

VENDIM
Nr. 94/2026

PËR MOSMIRATIMIN NË PARIM TË PROJEKTLIGJIT "PËR DISA SHTESA NË LIGJIN NR. 8378, DATË 22.7.1998, 'KODI RRUGOR I REPUBLIKËS SË SHQIPËRISË'", I NDRYSHUAR

Në mbështetje të neneve 81, pika 2, shkronja "d", e 83, pika 1, të Kushtetutës dhe neneve 38, pika 6, e 55, pika 1, të Rregullores së Kuvendit,

KUVENDI
I REPUBLIKËS SË SHQIPËRISË

VENDOSI:

I. Mosmiratimin në parim të projektligjit "Për disa shtesa në ligjin nr. 8378, datë 22.7.1998, 'Kodi Rrugor i Republikës së Shqipërisë'", i ndryshuar, nismë deputeti.
II. Ky vendim hyn në fuqi menjëherë.

KRYETAR
Niko Peleshi

Miratuar në datën 18.6.2026.

VENDIM
Nr. 95/2026

PËR MOSMIRATIMIN NË PARIM TË PROJEKTLIGJIT "PËR DISA NDRYSHIME DHE SHTESA NË LIGJIN NR. 8378, DATË 22.7.1998, 'KODI RRUGOR I REPUBLIKËS SË SHQIPËRISË'", I NDRYSHUAR

Në mbështetje të neneve 81, pika 2, shkronja "d", e 83, pika 1, të Kushtetutës dhe neneve 38, pika 6, e 55, pika 1, të Rregullores së Kuvendit,

KUVENDI
I REPUBLIKËS SË SHQIPËRISË

VENDOSI:

I. Mosmiratimin në parim të projektligjit "Për disa ndryshime dhe shtesa në ligjin nr. 8378, datë 22.7.1998, 'Kodi Rrugor i Republikës së Shqipërisë'", i ndryshuar, nismë deputeti.
II. Ky vendim hyn në fuqi menjëherë.

KRYETAR
Niko Peleshi

Miratuar në datën 18.6.2026.

VENDIM
Nr. 96/2026

PËR MOSMIRATIMIN NË PARIM TË PROJEKTLIGJIT "PËR NJË SHTESË NË LIGJIN NR. 7703, DATË 11.5.1993, 'PËR SIGURIMET SHOQËRORE NË REPUBLIKËN E SHQIPËRISË'", I NDRYSHUAR

Në mbështetje të neneve 81, pika 1, e 83, pika 1, të Kushtetutës dhe neneve 38, pika 6, e 55, pika 3, të Rregullores së Kuvendit,

KUVENDI
I REPUBLIKËS SË SHQIPËRISË

VENDOSI:

I. Mosmiratimin në parim të projektligjit "Për një shtesë në ligjin nr.7703, datë 11.5.1993, 'Për sigurimet shoqërore në Republikën e Shqipërisë'", i ndryshuar, nismë deputeti.
II. Ky vendim hyn në fuqi menjëherë.

KRYETAR
Niko Peleshi

Miratuar në datën 18.6.2026.

VENDIM
Nr. 98/2026

PËR NGRITJEN E NËNKOMISIONIT PËR AUDITIMIN E SEKTORIT PUBLIK

Në mbështetje të nenit 78, pika 1, të Kushtetutës dhe neneve 19, pika 2, 21, pika 1, dhe 55 të Rregullores së Kuvendit, me propozim të Konferencës së Kryetarëve,

KUVENDI
I REPUBLIKËS SË SHQIPËRISË

VENDOSI:

I. Ngritjen e Nënkomisionit për Auditimin e Sektorit Publik në përbërje të Komisionit të Përhershëm Parlamentar për Ekonominë, Punësimin dhe Financat.

II. Fusha e veprimtarisë së Nënkomisionit përfshin, ndjekjen e:

a) zbatimit të buxhetit të shtetit gjatë vitit buxhetor, performancën e treguesve për programet buxhetore, duke marrë informacion nga Ministria e Financave/njësitë e qeverisjes së përgjithshme;

b) veprimtarisë ekonomike të institucioneve të qeverisjes qendrore, organeve të pushtetit vendor, institucioneve të tjera qendrore dhe vendore, që kryejnë funksione publike, institucioneve të pavarura e shoqërive tregtare apo të çdo forme tjetër, të audituara nga Kontrolli i Lartë i Shtetit, në auditime të përputhshmërisë, financiare, të performancës, të IT-së, si dhe në auditimin e kombinuar të tyre.

c) zbatueshmërisë së rekomandimeve të raporteve të auditimit, të përfunduara nga Kontrolli i Lartë i Shtetit;

ç) zbatueshmërisë së buxhetit të Kontrollit të Lartë të Shtetit.

III. Kompetencat e Nënkomisionit janë:

a) të ndjekë gjatë vitit procesin e zbatimit të buxhetit të shtetit dhe të shqyrtojë raportet e veçanta të auditimit për ato subjekte të audituara nga Kontrolli i Lartë i Shtetit, përgjegjëse për hartimin, miratimin, ekzekutimin, raportimin dhe përputhshmërinë e buxhetit faktik të vitit paraardhës. T'i paraqesë Komisionit për Ekonominë, Punësimin dhe Financat raportin përmbledhës me rekomandimet e Nënkomisionit përpara shqyrtimit të raportit vjetor të konsoliduar të zbatimit të buxhetit;

b) të shqyrtojë raportet e auditimit, të evaduara nga Kontrolli i Lartë i Shtetit, në përputhje me kalendarin dhe programin e punës së Nënkomisionit dhe të përgatisë një raport për rezultatet e dala nga shqyrtimi i këtyre raporteve;

c) të shqyrtojë raportet periodike për zbatimin e rekomandimeve, të përcjella nga Kontrolli i Lartë i Shtetit, si dhe t'u kërkojë organeve kompetente marrjen e masave për plotësimin e tyre brenda një periudhe kohe të caktuar, nëse e gjykon të arsyeshme;

ç) të miratojë raportin e veprimtarisë së Nënkomisionit për vitin paraardhës në fund të vitit kalendarik dhe t'ia paraqesë atë Komisionit për Ekonominë, Punësimin dhe Financat;

d) të zhvillojë procedurat për përzgjedhjen e grupit të audituesve të pavarur, të cilët do të auditojnë llogaritë financiare të Kontrollit të Lartë të Shtetit dhe t'i propozojë Komisionit për Ekonominë, Punësimin dhe Financat përzgjedhjen e tyre;

dh) të shqyrtojë projektbuxhetin e Kontrollit të Lartë të Shtetit për vitin pasardhës dhe t'i paraqesë Komisionit për Ekonominë, Punësimin dhe Financat raportin përkatës, së bashku me rekomandimet për miratimin e shtesave për fondet buxhetore të planifikuara, nëse ka të tilla;

e) të organizojë vizita apo takime monitoruese pranë subjekteve të audituara dhe të përgatisë një raport në fund të tyre me vlerësimet përkatëse.

IV. Nënkomisioni përbëhet nga 9 anëtarë, si më poshtë:

1. Igli Cara	kryetar	PD;
2. Antoneta Dhima	zëvendëskryetare	PS;
3. Ermal Elezi	anëtar	PS;
4. Adi Qose	anëtar	PS;
5. Zamira Sinaj	anëtare	PS;
6. Saimir Hasalla	anëtar	PS;
7. Elda Hoti	anëtare	PD;
8. Besart Xhaferi	anëtar	PD;
9. Ledina Alolli	anëtare	PL.

Anëtarë zëvendësues:

1. Onid Bejleri PS;
2. Xhelal Mziu PD.

V. Ky vendim hyn në fuqi menjëherë.

KRYETAR
Niko Peleshi

Miratuar në datën 18.6.2026.

VENDIM
Nr. 99/2026

PËR NGRITJEN E NËNKOMISIONIT PËR ADMINISTRATËN PUBLIKE

Në mbështetje të nenit 78, pika 1, të Kushtetutës dhe neneve 19, pika 2, 21, pika 1, dhe 55, pika 1, të Rregullores së Kuvendit, me propozimin e Konferencës së Kryetarëve,

KUVENDI
I REPUBLIKËS SË SHQIPËRISË

VENDOSI:

I. Ngritjen e Nënkomisionit për Administratën Publike në përbërje të Komisionit për Çështjet Ligjore dhe Administratën Publike, si dhe në përmbushjen e detyrimeve që lidhen me procesin e integrimit evropian të vendit.

II. Fusha e përgjegjësisë së këtij Nënkomisioni përfshin ndjekjen, analizimin dhe trajtimin e çështjeve që lidhen me organizimin, funksionimin, modernizimin, transparencën, llogaridhënien dhe rritjen e profesionalizmit të administratës publike.

III. Nënkomisioni përbëhet nga 7 anëtarë, si më poshtë:

1. Ermal Pacaj	kryetar	PS;
2. Aulona Bylykbashi	anëtare	PS;
3. Olsi Komici	anëtar	PS;
4. Gent Strazimiri	anëtar	PD;
5. Saimir Korreshi	anëtar	PD;
6. Tedi Blushi	anëtar	PL;
7. Tedi Mula	anëtar	Jashtë grupeve parlamentare.

Anëtarë zëvendësues:
1. Erjo Mile PS;
2. Arian Ndoja PD.

IV. Ky vendim hyn në fuqi menjëherë.

KRYETAR
Niko Peleshi

Miratuar në datën 18.6.2026.

VENDIM
Nr. 100/2026

PËR NGRITJEN E NËNKOMISIONIT PËR ZHVILLIM TË QËNDRUESHËM

Në mbështetje të nenit 78, pika 1, të Kushtetutës dhe neneve 19, pika 2, 21, pika 1, dhe 55, pika 1, të Rregullores së Kuvendit, me propozimin e Konferencës së Kryetarëve,

KUVENDI
I REPUBLIKËS SË SHQIPËRISË

VENDOSI:

I. Ngritjen e Nënkomisionit për Zhvillim të Qëndrueshëm në përbërje të Komisionit të përhershëm parlamentar për Burimet Natyrore, Infrastrukturën dhe Zhvillimin e Qëndrueshëm.

II. Fusha e përgjegjësisë së këtij Nënkomisioni është zhvillimi ekonomik dhe social, rritja ekonomike e qëndrueshme, realizimi i objektivave të zhvillimit të qëndrueshëm dhe Agjenda 2030 e OKB-së.

III. Nënkomisioni përbëhet nga 7 anëtarë, si më poshtë:

1. Ilva Gjuzi	kryetare	PS;
2. Blendi Himçi	zëvendëskryetar	PD;
3. Besa Spaho	anëtare	PS;
4. Klevis Jahaj	anëtar	PS;
5. Bora Muzhaqi	anëtare	PS;
6. Klodiana Çapja	anëtare	PD;
7. Kliti Hoti	anëtar	PD.

Anëtar zëvendësues:
1. Antoneta Dhima PS.

IV. Ky vendim hyn në fuqi menjëherë.

KRYETAR
Niko Peleshi

Miratuar në datën 18.6.2026.

VENDIM
Nr. 101/2026

PËR NGRITJEN E NËNKOMISIONEVE PRANË KOMISIONIT PËR BUJQËSINË, USHQIMIN DHE ZHVILLIMIN RURAL

Në mbështetje të nenit 78 të Kushtetutës dhe neneve 19, pika 2, e 55 të Rregullores së Kuvendit, me propozim të Konferencës së Kryetarëve,

KUVENDI
I REPUBLIKËS SË SHQIPËRISË

VENDOSI:

I. Ngritjen e 3 nënkomisioneve pranë Komisionit për Bujqësinë, Ushqimin dhe Zhvillimin Rural:
- Nënkomisioni për Mbështetjen Financiare të Bujqësisë;
- Nënkomisioni për Ushqimin;
- Nënkomisioni për Infrastrukturën dhe Zhvillimin Rural.

II. Fusha e përgjegjësisë, kryesia dhe anëtarësia e nënkomisioneve do të caktohen me vendim Kuvendi.

III. Ky vendim hyn në fuqi menjëherë.

KRYETAR
Niko Peleshi

Miratuar në datën 18.6.2026.

VENDIM
Nr. 102/2026

PËR NGRITJEN E NËNKOMISIONIT PËR INTEGRITETIN E INFORMACIONIT PUBLIK, DEZINFORMIMIN DHE NDËRHYRJET E HUAJA

Në mbështetje të nenit 78, pika 1, të Kushtetutës dhe neneve 19, pika 2, 21, pika 1, dhe 55, pika 1, të Rregullores së Kuvendit, me propozimin e Konferencës së Kryetarëve,

KUVENDI
I REPUBLIKËS SË SHQIPËRISË

VENDOSI:

I. Ngritjen e Nënkomisionit për Integritetin e Informacionit Publik, Dezinformimin dhe Ndërhyrjet e Huaja në përbërje të Komisionit për të Drejtat e Njeriut dhe Mjetet e Informimit Publik.

II. Fusha e përgjegjësisë së këtij Nënkomisioni përfshin ndjekjen, analizimin dhe trajtimin e çështjeve që lidhen me ndërhyrjet e huaja, dezinformimin dhe manipulimin informativ, mbrojtjen e proceseve demokratike dhe integritetit të informacionit publik, lirinë e medias, si dhe politikat, mekanizmat institucionalë dhe zhvillimet teknologjike që ndikojnë në mjedisin informativ dhe digjital.

III. Nënkomisioni përbëhet nga 5 anëtarë, si më poshtë:

1. Iris Luarasi	kryetare	PS;
2. Agron Gjekmarkaj	zëvendëskryetar	PD;
3. Ardit Bido	anëtar	PS;
4. Arbjan Mazniku	anëtar	PS;
5. Greta Bardeli	anëtare	AN.

IV. Ky vendim hyn në fuqi menjëherë.

KRYETAR
Niko Peleshi

Miratuar në datën 18.6.2026.

VENDIM
Nr. 469, datë 26.6.2026

PËR DISA NDRYSHIME NË VENDIMIN NR. 1108, DATË 30.7.2008, TË KËSHILLIT TË MINISTRAVE, "PËR MIRATIMIN E LISTËS SË INVENTARIT TË PRONAVE TË PALUAJTSHME SHTETËRORE, TË CILAT KALOJNË NË PRONËSI TË OPERATORIT TË SISTEMIT TË SHPËRNDARJES SHA", TË NDRYSHUAR

Në mbështetje të nenit 100 të Kushtetutës dhe të neneve 8, pika 3, 10 e 13, të ligjit nr. 8743, datë 22.2.2001, "Për pronat e paluajtshme të shtetit", të ndryshuar, me propozimin e Kryeministrit, Këshilli i Ministrave

VENDOSI:

1. Në listën e inventarit të pronave të paluajtshme shtetërore, bashkëlidhur vendimit nr. 1108, datë 30.7.2008, të Këshillit të Ministrave, "Për miratimin e listës së inventarit të pronave të paluajtshme shtetërore, të cilat kalojnë në pronësi të Operatorit të Sistemit të Shpërndarjes sh.a.", të ndryshuar, përmasat e pronave me emërtimin "N/Stacioni 35/6 kV Uji Ftohtë, Vlorë", "N/Stacioni 110/35/6 kV, Gjirokastër", "N/Stacioni 110/6 kV, Memaliaj", "N/Stacioni 110/35/6 kV Shkozet", "N/Stacioni 35/6 kV Durrës", "N/Stacioni 110/6 kV, Reps, Mirditë", "N/Stacioni 110/6 kV Përrenjas", "N/Stacioni 110/10 kV Këlcyrë", "N/Stacioni 110/20 kV Bushat", "N/Stacioni 35/10 KV, Koman, Shkodër", "N/Stacioni 35/6 kV, Qafëmollë, Tiranë", "N/Stacioni 35/6 KV, Valias, Kamzë", "N/Stacioni 35/10 kV, Rehovë, Korçë", zëvendësohen me përmasat e përcaktuara në formularët e përditësimit, gjithsej, 13 (trembëdhjetë) fletë dhe planet e rilevimet, gjithsej, 13 (trembëdhjetë) fletë, që i bashkëlidhen këtij vendimi dhe janë pjesë përbërëse të tij.

2. Ngarkohen Operatori i Sistemit të Shpërndarjes sh.a. dhe Agjencia Shtetërore e Kadastrës për zbatimin e këtij vendimi.

Ky vendim hyn në fuqi menjëherë dhe botohet në Fletoren Zyrtare.

ZËVENDËSKRYEMINISTËR
Albana Koçiu

1. FORMULAR I PËRDITËSIMIT TË PRONËS

Identifikoi pronën: Gjergji STAVRE
Shef Sektori i Shërbimeve Mbështetëse, Drejtoria e Tensionit të Lartë
(emri, mbiemri, pozicioni zyrtar)
Supervizoi: Olsi NGJELA,
Drejtor i Drejtorisë së Tensionit të Lartë OSSH SH.A.
(emri, mbiemri, pozicioni zyrtar)
Aprovoi: Blendian DALIPI
Administrator i Shoqërisë OSSH SH.A.
(emri, mbiemri, pozicioni zyrtar, tel., firma, vula)

Institucioni Qendror Shtetëror
Ministria e Infrastrukturës dhe Energjisë

Nr. rendor	Zona Kadastrale & Indeksi i hartës	Nr. i Pasurisë	Lloji i Pasurisë	Emërtesa e Pasurisë. Adresa	Sipërfaqja e pasurisë *(m ²)*	Nga Sipërfaqja		Funksioni për të cilin përdoret prona/pasuria	Institucioni me përgjegjësi Administrative / pronësi	Institucioni përdorues i pasurisë. Statusi juridik i përdorimit.	Inventarizuar me VKM	Të dhëna të tjera. *(Shënime të veçanta)*
						Truall *(m²)*	Ndërtesë *(m²)*					
2	8602 VL_AC-11	45/13	Truall	**N/Stac. 35/6 KV** *Uji I Ftohtë* Rruga "Sali Vranishti" Vlorë	913.18	913.18	394	Për Transformim të energjisë elektrike	**O.S.SH. SH.A.**	**O.S.SH. sh.a. DTL Njësia Perëndim**	VKM nr.1108 dt.30.07.2008	Ndërtesë një katëshe.
	TOTAL		Truall + ndërtesë		913.18	913.18	394					

PLAN RILEVIMI PER PUNIME KADASTRALE

PRONARI: OSSH DATE: 25.02.2026 QELLIMI : Pëditësim/Regjistrim pasurie

VENDNDODHJA

BASHKIA VLORE; DVASHK/ZVASHK VLORE ZONA KADASTRALE :8602; NUMRI PASURISE: 45/13; Vol.66, Fq.4 INDEX HARTE: VL; AC-11

TE DHENAT E PASURISE

LLOJI I PASURISE: Nënçentral elektrik SIP. PASURISE=913.18 m2 SIPERFAQE GJURMES NDERTIMIT=m2 NUMRI KATEVE 1

X=456115.964
Y=4475918.839

KORNIZA REFERUESE GJEODEZIKE SHQIPTARE

X=456302.679
Y=4475918.839

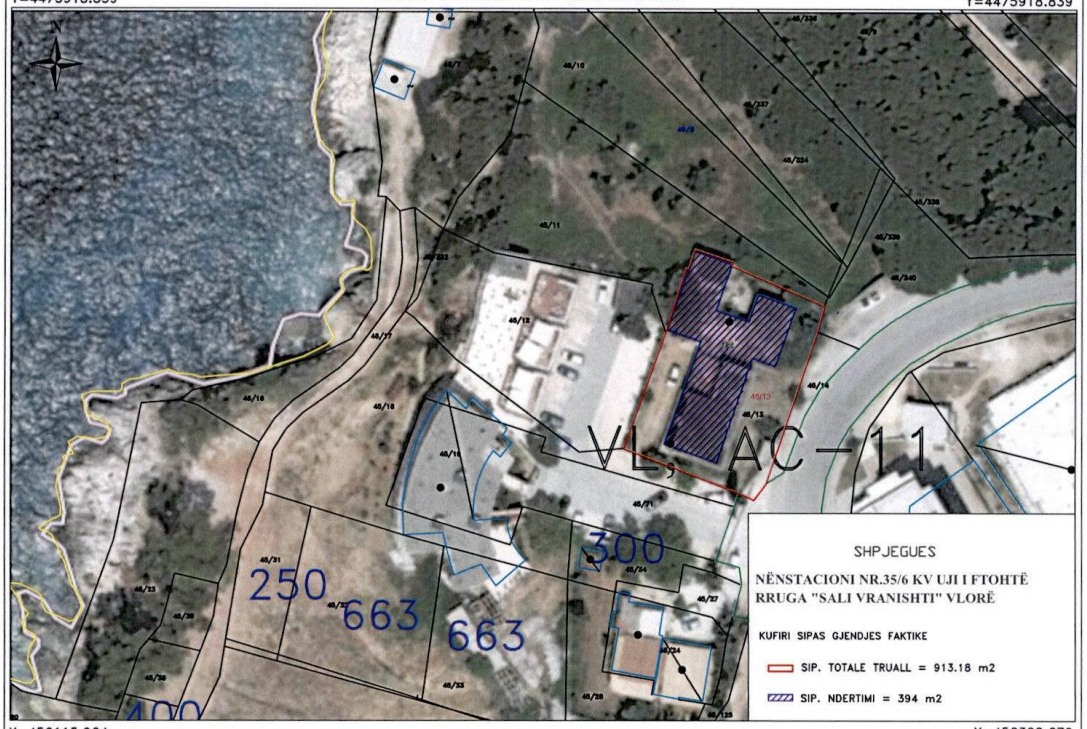

X=456115.964
Y=4475794.803

SH 1:1000

X=456302.679
Y=4475794.803

Nr.	ORIENTIMI	PERDORIMI	TIPI KUFIRIT	KUFITARI	ID/NIPT	SHENIME TE REALIZUESIT
1	VERI		TRUALL	45/11		
2	JUG		TRUALL	45/18		
3	LINDJE		TRUALL	45/14, 45/340		
4	PERENDIM		TRUALL	45/12		

REALIZOI PER OSSH SHA

EMRI: ING.LULA SPAHA

LICENCA:

KOMPANIA:

NIPT:

NENSHKRIMI/VULA

REALIZOI PER ASHK

SPECIALISTI

DVASHK VLORE

NENSHKRIMI _____

KONFIRMOI

PERGJEGJESI/DREJTORI

NENSHKRIMI / VULA _____

TEKNOLOGJIA E MATJEVE:T-TERREN , G-GPS, D-MATJE DISTANCASH

Kode per teknologjine e matjeve: T-Terren; Z-Zyre; O-Ortofoto; G-GPS; S-Stacion Total; D-Matje Distancash;

PERCAKTIMI KUFIRIT: HK

Kode per percaktimin e kufirit:P-Përfaqësues i Pronarve; K-Kufitarët të Gjithë; KP-Kufitarët Pjesërisht; PB-Përfaqësues Bashkie, HK-Harta Kadastrale;

SHENIME TE VECANTA:

NËNSTACIONI NR.35/6 KV UJI I FTOHTË
RRUGA "SALI VRANISHTI" VLORË

Kode per teknologjine e matjeve dhe percaktimi kufirit: T-Terren; Z-Zyre; O-Ortofoto; G-GPS; S-Stacion Total; D-Matje Distancash; P-Përfaqësues i Pronarve; K-Kufitarët të Gjithë; KP-Kufitarët Pjesërisht; PB-Përfaqësues Bashkie, HK-Harta Kadastrale

1. FORMULAR I PËRDITËSIMIT TË PRONËS

Institucioni Qendror Shtetëror
Ministria e Infrastrukturës dhe Energjisë

Identifikoi pronën: Gjergji STAVRE
Shef Sektori i Shërbimeve Mbështetëse, Drejtoria e Tensionit të Lartë
(emri, mbiemri, pozicioni zyrtar)
Supervizoi: Olsi NGJELA,
Drejtor i Drejtorisë së Tensionit të Lartë OSSH SH.A.
(emri, mbiemri, pozicioni zyrtar)
Aprovoi: Blendian DALIPI
Administrator i Shoqërisë OSSH SH.A.
(emri, mbiemri, pozicioni zyrtar, tel., firma, vula)

Nr. rendor	Zona Kadastrale & Indeksi i hartës	Nr. i Pasurisë	Lloji i Pasurisë	Emërtesa e Pasurisë. Adresa	Sipërfaqja e pasurisë (m²)	Nga Sipërfaqja		Funksioni për të cilin përdoret prona/pasuria	Institucioni me përgjegjësi Administrative / pronësi	Institucioni përdorues i pasurisë. Statusi juridik i përdorimit.	Inventarizuar me VKM	Të dhëna të tjera. (Shënime të veçanta)
						Truall (m²)	Ndërtesë (m²)					
3	8541 GJ_F-8; F-9	4/23	Truall	**N/Stac. 110/35/6 KV** *Gjirokastër* Rruga Nacionale Tepelenë-Gjirokastër	3439.4	3439.4	185	Për Transformim të energjisë elektrike	**O.S.SH. SH.A.**	**O.S.SH. sh.a. DTL Njësia Perëndim**	VKM nr.1108 dt.30.07.2008	Ndërtesë një katëshe.
	TOTAL		Truall + ndërtesë		3439.4	3439.4	185					

PLAN RILEVIMI PER PUNIME KADASTRALE

PRONARI: OSSH SHA — DATE :25.02.2026 — QELLIMI : Përditësim/ Rregjistrim pasurie

VENDNDODHJA
BASHKIA GJIROKASTER; DVASHK/ZVASHK GJIROKASTËr; ZONA KADASTRALE :8541; NUMRI PASURISE: 4/23, VOL.48 ,FQ.121 INDEX HARTE: GJ;F-8,F-9

TE DHENAT E PASURISE
LLOJI I PASURISE: TRUALL SIPERFAQE TOTALE TRUALL; S=3439.4m2 SIPËRFAQE NDERTIMI; NUMRI KATEVE 1

X=512334.986 Y=4438848.000 — KORNIZA REFERUESE GJEODEZIKE SHQIPTARE — X=512521.701 Y=4438848.000

SHPJEGUES
NËNSTACIONI 110/35/6 KV GJIROKASTER
RRUGA NACIONALE TEPELENË- GJIROKASTËR
KUFIRI SIPAS GJENDJES FAKTIKE
SIP. TOTALE TRUALL = 3439.4 m2
SIP. NDERTIMI = 185 m2

X=512334.986 Y=4438723.964 — SH 1:1000 — X=512521.701 Y=4438723.964

Nr.	ORIENTIMI	PERDORIMI	TIPI KUFIRIT	KUFITARI	ID/NIPT	SHENIME TE REALIZUESIT
1	VERI		TRUALL	5/24		
2	JUG		TRUALL	4/21, 4/122, 4/123, 4/2		
3	PERËNDIM		TRUALL	4/24		
4	LINDJE		TRUALL	5/216, 4/124		

REALIZOI PER OSSH SHA
EMRI: INXH. LULA SPAHA
LICENCA:
KOMPANIA:
NIPT:
NENSHKRIMI/VULA _____
REALIZOI PER ASHK
SPECIALISTI _____
DVASHK GJIROKASTËR
NENSHKRIMI _____
KONFIRMOI
PERGJEGJESI/DREJTORI _____
NENSHKRIMI / VULA _____

TEKNOLOGJIA E MATJEVE:T-TERREN , G-GPS, D-MATJE DISTANCASH
Kode per teknologjine e matjeve: T-Terren; Z-Zyre; O-Ortofoto; G-GPS; S-Stacion Total; D-Matje Distancash;
PERCAKTIMI KUFIRIT: HK
Kode per percaktimin e kufirit:P-Përfaqësues i Pronarve; K-Kufitarët të Gjithë; KP-Kufitarët Pjesërisht; PB-Përfaqësues Bashkie, HK-Harta Kadastrale;
SHENIME TE VECANTA:

NËNSTACIONI 110/35/6 KV GJIROKASTER
RRUGA NACIONALE TEPELENË- GJIROKASTËR

Kode per teknologjine e matjeve dhe percaktimi kufirit: T-Terren; Z-Zyre; O-Ortofoto; G-GPS; S-Stacion Total; D-Matje Distancash; P-Përfaqësues i Pronarve; K-Kufitarët të Gjithë; KP-Kufitarët Pjesërisht; PB-Përfaqësues Bashkie, HK-Harta Kadastrale

1. FORMULAR I PËRDITËSIMIT TË PRONËS

Institucioni Qendror Shtetëror
Ministria e Infrastrukturës dhe Energjisë

Identifikoi pronën: Gjergji STAVRE
Shef Sektori i Shërbimeve Mbështetëse, Drejtoria e Tensionit te Lartë
(emri, mbiemri, pozicioni zyrtar)
Supervizoi: Olsi NGJELA,
Drejtor i Drejtorisë së Tensionit të Lartë OSSH SH.A.
(emri, mbiemri, pozicioni zyrtar)
Aprovoi: Blendian DALIPI
Administrator i Shoqërisë OSSH SH.A.
(emri, mbiemri, pozicioni zyrtar, tel., firma, vula)

Nr. rendor	Zona Kadastrale & Indeksi i hartës	Nr. i Pasurisë	Lloji i Pasurisë	Emërtesa e Pasurisë. Adresa	Sipërfaqja e pasurisë (m^2)	Nga Sipërfaqja		Funksioni për të cilin përdoret prona/pasuria	Institucioni me përgjegjësi Administrative / pronësi	Institucioni përdorues i pasurisë. Statusi juridik i përdorimit.	Inventarizimi me VKM	Të dhena të tjera. *(Shënime të veçanta)*
						Truall (m^2)	Ndërtesë (m^2)					
7	8516 DR_I-12	15/162	Truall	**N/Stac. 110/35/6 KV** *Shkozet* Rruga "Marseja", Durrës	5088	5088	541.5	Për Transformim të energjisë elektrike	**O.S.SH. SH.A.**	**O.S.SH. sh.a. DTL Njësia Qendër**	VKM nr.1108 dt.30.07.2008	2 ndërtesë një katëshe.
	TOTAL		Truall + ndërtesë		5088	5088	541.5					

PLAN RILEVIMI PER PUNIME KADASTRALE

PRONARI: OSSH DATE: 25.02.2026 QELLIMI : Pëditësim/Regjistrim pasurie

VENDNDODHJA
BASHKIA DURRËS; DVASHK/ZVASHK DURRRËS ZONA KADASTRALE :8516; NUMRI PASURISE: 15/162; Vol.1, Fq.28 INDEX HARTE: DR; I-12

TE DHENAT E PASURISE

LLOJI I PASURISE:TRUALL SIP. PASURISE=5088 m2 SIPERFAQE GJURMES NDERTIMIT=m2 NUMRI KATEVE 1,2

X=456908.415 Y=4576502.254 KORNIZA REFERUESE GJEODEZIKE SHQIPTARE X=457095.13 Y=4576502.254

X=456908.415 Y=4576374.427 SH 1:1000 X=457095.13 Y=4576374.427

Nr.	ORIENTIMI	PERDORIMI	TIPI KUFIRIT	KUFITARI	ID/NIPT	SHENIME TE REALIZUESIT
1	VERI		SHESH, RRUGË	15/181, 15/19, 15/12		
2	JUG		TRUALL	15/9		
3	LINDJE		TRUALL	15/20		
4	PERENDIM		TRUALL	15/173		

REALIZOI PER OSSH SHA
EMRI: ING.LULA SPAHA
LICENCA:
KOMPANIA:
NIPT:
NENSHKRIMI/VULA

REALIZOI PER ASHK
SPECIALISTI
DVASHK DURRËS
NENSHKRIMI

KONFIRMOI
PERGJEGJESI/DREJTORI
NENSHKRIMI / VULA

TEKNOLOGJIA E MATJEVE:T-TERREN , G-GPS, D-MATJE DISTANCASH
Kode per teknologjine e matjeve: T-Terren; Z-Zyre; O-Ortofoto; G-GPS; S-Stacion Total; D-Matje Distancash;
PERCAKTIMI KUFIRIT: HTR
Kode per percaktimin e kufirit:P-Përfaqësues i Pronarve; K-Kufitarët të Gjithë; KP-Kufitarët Pjesërisht; PB-Përfaqësues Bashkie, HK-Harta Kadastrale;

SHENIME TE VECANTA:

NËNSTACIONI 110/35/6 KV SHKOZET
RRUGA "MARSEJA" DURRËS

Kode per teknologjine e matjeve dhe percaktimi kufirit: T-Terren; Z-Zyre; O-Ortofoto; G-GPS; S-Stacion Total; D-Matje Distancash; P-Përfaqësues i Pronarve; K-Kufitarët të Gjithë; KP-Kufitarët Pjesërisht; PB-Përfaqësues Bashkie, HK-Harta Kadastrale

1. FORMULAR I PËRDITËSIMIT TË PRONËS

Identifikoi pronën: Gjergji STAVRE
Shef Sektori i Shërbimeve Mbështetëse, Drejtoria e Tensionit të Lartë
(emri, mbiemri, pozicioni zyrtar)

Institucioni Qendror Shtetëror
Ministria e Infrastrukturës dhe Energjisë

Supervizoi: Olsi NGJELA,
Drejtor i Drejtorisë së Tensionit të Lartë OSSH SH.A.
(emri, mbiemri, pozicioni zyrtar)

Aprovoi: Blendian DALIPI
Administrator i Shoqërisë OSSH SH.A.
(emri, mbiemri, pozicioni zyrtar, tel., firma, vula)

Nr. rendor	Zona Kadastrale & Indeksi i hartës	Nr. i Pasurisë	Lloji i Pasurisë	Emërtesa e Pasurisë. Adresa	Sipërfaqja e pasurisë *(m²)*	Nga Sipërfaqja		Funksioni për të cilin përdoret prona/pasuria	Institucioni me përgjegjësi Administrative / pronësi	Institucioni përdorues i pasurisë. Statusi juridik i përdorimit.	Inventarizimi me VKM	Të dhëna të tjera *(shënime të veçanta)*
						Truall *(m²)*	Ndërtesë *(m²)*					
5	2646 M_D-5	3/131	Truall	**N/Stac. 110/6 KV** *Memaliaj* Rruga "Memao Nexhipi" Memaliaj	4500	4500	505	Për Transformim të energjisë elektrike	**O.S.SH. SH.A.**	**O.S.SH. sh.a. DTL Njësia Perëndim**	VKM nr.1108 dt.30.07.2008	Ndërtesë një katëshe.
	TOTAL		Truall + ndërtesë		4500	4500	505					

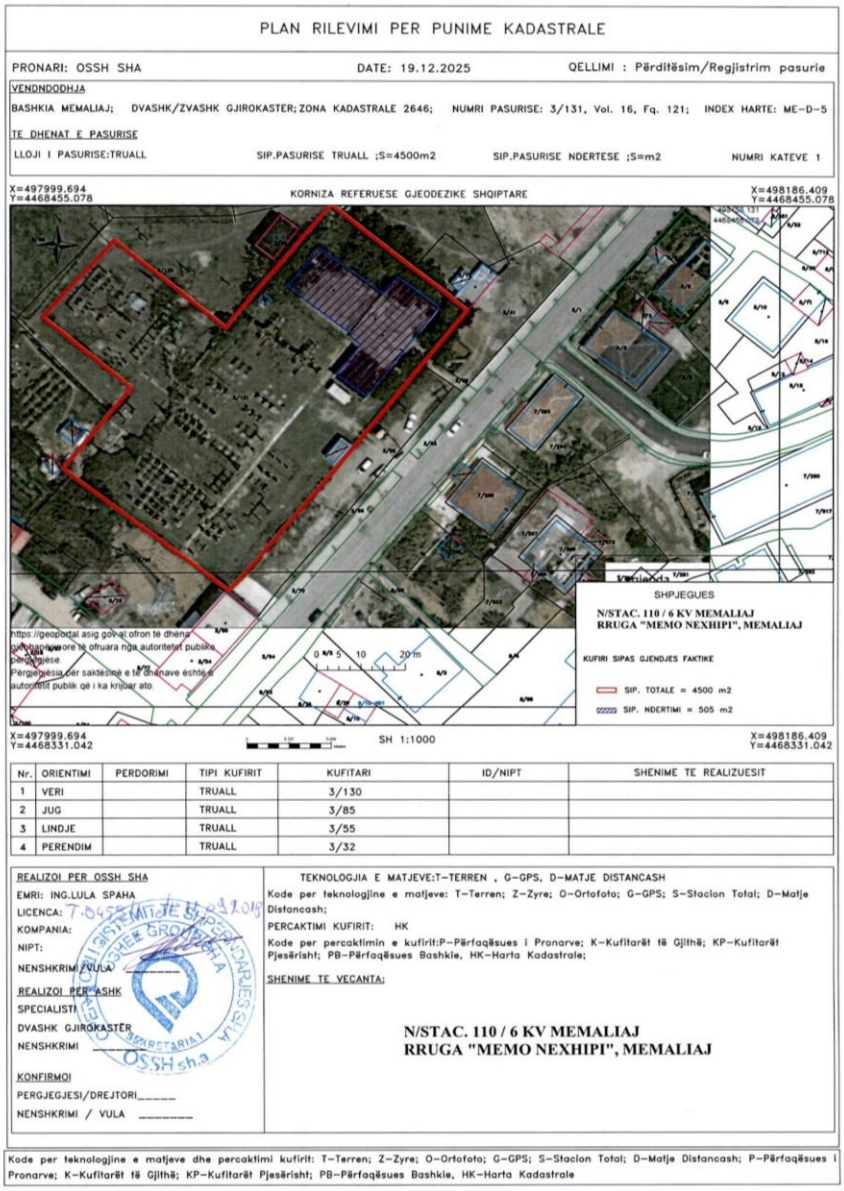

1. FORMULAR I PËRDITËSIMIT TË PRONËS

Institucioni Qendror Shtetëror
Ministria e Infranstrukturës dhe Energjisë

Identifikoi pronën: Gjergji STAVRE
Shef Sektori i Shërbimeve Mbështetëse, Drejtoria e Tensionit të Lartë
(emri, mbiemri, pozicioni zyrtar)
Supervizoi: Olsi NGJELA,
Drejtor i Drejtorisë së Tensionit të Lartë OSSH SH.A.
(emri, mbiemri, pozicioni zyrtar)
Aprovoi: Blendian DALIPI
Administrator i Shoqërisë OSSH SH.A.
(emri, mbiemri, pozicioni zyrtar, tel., firma, vula)

Nr. rendor	Zona Kadastrale & Indeksi i hartës	Nr. i Pasurisë	Lloji i Pasurisë	Emërtesa e Pasurisë. Adresa	Sipërfaqja e pasurisë *(m²)*	Nga Sipërfaqja		Funksioni për të cilin përdoret prona/pasuria	Institucioni me përgjegjësi Administrative / pronësi	Institucioni përdorues i pasurisë. Statusi juridik i përdorimit.	Inventarizuar me VKM	Të dhëna të tjera. *(Shënime të veçanta)*
						Truall *(m²)*	Ndërtesë *(m²)*					
10.	3171 MR-REPS_C-1,D-2	3/12	Truall	**Nënstacioni 110/6 KV Reps** Rruga Reps-Kullagji Mirditë	2939	2939	460.8	Për Transformim të energjisë elektrike	**O.S.SH. SH.A.**	**O.S.SH. sh.a. DTL Njësia Veri**	VKM nr.1108 dt.30.07.2008	Ndërtesë një katëshe.
	TOTAL		Truall + ndërtesë		2939	2939	460.8					

PLAN RILEVIMI PER PUNIME KADASTRALE

PRONARI: OSSH SHA DATE :27.12.2025 QELLIMI : Përditësim/Regjistrim pasurie

VENDNDODHJA
BASHKIA MIRDITË DVASHK/ZVASHK LEZHË ZONA KADASTRALE :3171; NUMRI PASURISE: 3/12 ,VOL 3 ,FQ.5 INDEX HARTE: MR-REPS-C,D-1,2
TE DHENAT E PASURISE
LLOJI I PASURISE:TRUALL SIPERFAQE TOTALE PASURIE S=2939 m2 SIP.FAKTIKE NDERTIMIT NR. KATEVE 1

X=501690.129 Y=4636874.792 KORNIZA REFERUESE GJEODEZIKE SHQIPTARE X=501876.844 Y=4636874.792

X=501690.129 Y=4636750.756 SH 1:1000 X=501876.844 Y=4636750.756

Nr.	ORIENTIMI	PERDORIMI	TIPI KUFIRIT	KUFITARI	ID/NIPT	SHENIME TE REALIZUESIT
1	VERI		TRUALL	3/20		
2	JUG		TRUALL	3/13		
3	LINDJE		TRUALL	3/20		
4	PERENDIM		TRUALL	3/20		

REALIZOI PER OSSH SHA
EMRI: ING.LULA SPAHA
LICENCA: T.0459/1 datë 11.09.2018
KOMPANIA:
NIPT:
NENSHKRIMI/VULA
REALIZOI PER ASHK
SPECIALISTI
DVASHK/ZVASHK LEZHË
NENSHKRIMI
KONFIRMOI
PERGJEGJESI/DREJTORI
NENSHKRIMI / VULA

TEKNOLOGJIA E MATJEVE:T-TERREN , G-GPS, D-MATJE DISTANCASH
Kode per teknologjine e matjeve: T-Terren; Z-Zyre; O-Ortofoto; G-GPS; S-Stacion Total; D-Matje Distancash;
PERCAKTIMI KUFIRIT: HK
Kode per percaktimin e kufirit:P-Përfaqësues i Pronarve; K-Kufitarët të Gjithë; KP-Kufitarët Pjesërisht; PB-Përfaqësues Bashkie, HK-Harta Kadastrale;
SHENIME TE VECANTA:

NËNSTACIONI 110/6 KV REPS
RRUGA REPS-KULLAGJI, FSHATI REPS

Kode per teknologjine e matjeve dhe percaktimi kufirit: T-Terren; Z-Zyre; O-Ortofoto; G-GPS; S-Stacion Total; D-Matje Distancash; P-Përfaqësues i Pronarve; K-Kufitarët të Gjithë; KP-Kufitarët Pjesërisht; PB-Përfaqësues Bashkie, HK-Harta Kadastrale

1. FORMULAR I PËRDITËSIMIT TË PRONËS

Identifikoi pronën: Gjergji STAVRE
Shef Sektori i Shërbimeve Mbështetëse, Drejtoria e Tensionit të Lartë
(emri, mbiemri, pozicioni zyrtar)

Institucioni Qendror Shtetëror
Ministria e Infrastrukturës dhe Energjisë

Supervizoi: Olsi NGJELA,
Drejtor i Drejtorisë së Tensionit të Lartë OSSH SH.A.
(emri, mbiemri, pozicioni zyrtar)

Aprovoi: Blendian DALIPI
Administrator i Shoqërisë OSSH SH.A.
(emri, mbiemri, pozicioni zyrtar, tel., firma, vula)

Nr. rendor	Zona Kadastrale & Indeksi i hartës	Nr. i Pasurisë	Lloji i Pasurisë	Emërtesa e Pasurisë. Adresa	Sipërfaqja e pasurisë *(m²)*	Nga Sipërfaqja		Funksioni për të cilin përdoret prona/pasuria	Institucioni me përgjegjësi Administrative / pronësi	Institucioni përdorues i pasurisë. Statusi juridik i përdorimit.	Inventarizuar me VKM	Të dhëna të tjera. *(Shënime të veçanta)*
						Truall *(m²)*	Ndërtesë *(m²)*					
9	2924 PRRENJAS_C-3	1/16	Truall	**Nënstacioni 110/6 KV Përrenjas** Rruga "Gjorg Golemi" Përrenjas	5153	5153	457.4	Për Transformim të energjisë elektrike	**O.S.SH. SH.A.**	**O.S.SH. sh.a. DTL Njësia Jug - Lindje**	VKM nr.1108 dt.30.07.2008	Ndërtesë një katëshe.
	TOTAL		Truall + ndërtesë		5153	5153	457.4					

PLAN RILEVIMI PER PUNIME KADASTRALE

PRONARI: OSSH DATE: 27.12.2025 QELLIMI : Përditësim/Regjistrim Pasurie

VENDNDODHJA
BASHKIA PRRENJAS; DVASHK/ZVASHK ELBASAN ZONA KADASTRALE :2924; NUMRI PASURISE: 1/16, VOL. 4, FQ. 83; INDEX HARTE: PRRENJAS; C-3

TE DHENAT E PASURISE

LLOJI I PASURISE:TRUALL SIPËRFAQE TOTALE PASURISE=5153 m2 SIPERFAQE GJURMES NDERTIMIT NUMRI KATEVE 1

X=545935.437
Y=4549049.192

KORNIZA REFERUESE GJEODEZIKE SHQIPTARE

X=546122.152
Y=4549049.192

X=545935.437
Y=4548925.156

SH 1:1000

X=546122.152
Y=4548925.156

Nr.	ORIENTIMI	PERDORIMI	TIPI KUFIRIT	KUFITARI	ID/NIPT	SHENIME TE REALIZUESIT
1	VERI		TRUALL	1/737		
2	JUG		TRUALL	1/667		
3	LINDJE		TRUALL	1/737		
4	PERENDIM		TRUALL	1/737		

REALIZOI PER OSSH SHA
EMRI: ING.LULA SPAHA
LICENCA:
KOMPANIA:
NIPT:
NENSHKRIMI/VULA
REALIZOI PER ASHK
SPECIALISTI
DVASHK ELBASAN
NENSHKRIMI
KONFIRMOI
PERGJEGJESI/DREJTORI
NENSHKRIMI / VULA

TEKNOLOGJIA E MATJEVE:T-TERREN , G-GPS, D-MATJE DISTANCASH
Kode per teknologjine e matjeve: T-Terren; Z-Zyre; O-Ortofoto; G-GPS; S-Stacion Total; D-Matje Distancash;
PERCAKTIMI KUFIRIT: HK
Kode per percaktimin e kufirit:P-Përfaqësues i Pronarve; K-Kufitarët të Gjithë; KP-Kufitarët Pjesërisht; PB-Përfaqësues Bashkie, HK-Harta Kadastrale;

SHENIME TE VECANTA:

NËNSTACIONI 110/6 KV PRRENJAS
RRUGA "GJORG GOLEMI", PRRENJAS

Kode per teknologjine e matjeve dhe percaktimi kufirit: T-Terren; Z-Zyre; O-Ortofoto; G-GPS; S-Stacion Total; D-Matje Distancash; P-Përfaqësues i Pronarve; K-Kufitarët të Gjithë; KP-Kufitarët Pjesërisht; PB-Përfaqësues Bashkie, HK-Harta Kadastrale

1. FORMULAR I PËRDITËSIMIT TË PRONËS

Institucioni Qendror Shtetëror
Ministria e Infrastrukturës dhe Energjisë

Identifikoi pronën: Gjergji STAVRE
Shef Sektori i Shërbimeve Mbështetëse, Drejtoria e Tensionit të Lartë
(emri, mbiemri, pozicioni zyrtar)
Supervizoi: Olsi NGJELA,
Drejtor i Drejtorisë së Tensionit të Lartë OSSH SH.A.
(emri, mbiemri, pozicioni zyrtar)
Aprovoi: Blendian DALIPI
Administrator i Shoqërisë OSSH SH.A.
(emri, mbiemri, pozicioni zyrtar, tel., firma, vula)

Nr. rendor	Zona Kadastrale & Indeksi i hartës	Nr. i Pasurisë	Lloji i Pasurisë	Emërtesa e Pasurisë. Adresa	Sipërfaqja e pasurisë (m^2)	Nga Sipërfaqja		Funksioni për të cilin përdoret prona/pasuria	Institucioni me përgjegjësi Administrative / pronësi	Institucioni përdorues i pasurisë. Statusi juridik i përdorimit.	Inventarizuar me VKM	Te dhena te tjera. (shënime te veçanta)
						Truall (m^2)	Ndërtesë (m^2)					
20	2132 KL_C-4	7/253	Truall	**Nënstacioni 110/10 KV Këlcyrë** Rruga "Myslym Kule", Këlcyrë	1140	1140	165	Për shpërndarje të energjisë elektrike	**O.S.SH. sh.a.**	**O.S.SH. sh.a. DTL Njësia Jug-Perëndim**	VKM nr.1108 dt.30.07.2008	Ndërtesë një katëshe.
	TOTAL		Truall + ndërtesë		1140	1140	165					

PLAN RILEVIMI PER PUNIME KADASTRALE

PRONARI: OSSH SHA DATE :25.02.2026 QELLIMI : Përditësim/Regjistrim Pasurie

VENDNDODHJA
BASHKIA KËLCYRË; DVASHK/ZVASHK GJIROKASTËR; ZONA KADASTRALE :2132; NUMRI PASURISE: 7/253, VOL 8 ,FQ.122 INDEX HARTE: KL-C-4

TE DHENAT E PASURISE
LLOJI I PASURISE: TRUALL SIPERFAQE TOTALE TRUALL S=1140 m2 SIPERFAQE NDERTIMI NUMRI KATEVE 1

X=516755.641 Y=4464097.477 KORNIZA REFERUESE GJEODEZIKE SHQIPTARE X=516942.356 Y=4464097.477

X=516755.641 Y=4463973.441 SH 1:2000 X=516942.356 Y=4463973.441

Nr.	ORIENTIMI	PERDORIMI	TIPI KUFIRIT	KUFITARI	ID/NIPT	SHENIME TE REALIZUESIT
1	VERI		TRUALL, SHESH	7/254, 7/27		
2	JUG		–	ZK 2131		
3	PERENDIM		SHESH	7/27		
4	LINDJE		–	ZK 2131		

REALIZOI PER OSSH SHA
EMRI: ING.LULA SPAHA
LICENCA:
KOMPANIA:
NENSHKRIMI/VULA _____

REALIZOI PER ASHK
SPECIALISTI _____
DVASHK GJIROKASTËR
NENSHKRIMI _____

KONFIRMOI
PERGJEGJESI/DREJTORI_____
NENSHKRIMI / VULA _____

TEKNOLOGJIA E MATJEVE:T-TERREN , G-GPS, D-MATJE DISTANCASH
Kode per teknologjine e matjeve: T-Terren; Z-Zyre; O-Ortofoto; G-GPS; S-Stacion Total; D-Matje Distancash;
PERCAKTIMI KUFIRIT: HK
Kode per percaktimin e kufirit:P-Përfaqësues i Pronarve; K-Kufitarët të Gjithë; KP-Kufitarët Pjesërisht; PB-Përfaqësues Bashkie, HK-Harta Kadastrale;

SHENIME TE VECANTA:

NËNSTACIONI 110 /10 KV KËLCYRË
RRUGA "MYSLIM KULE" KËLCYRË

Kode per teknologjine e matjeve dhe percaktimi kufirit: T-Terren; Z-Zyre; O-Ortofoto; G-GPS; S-Stacion Total; D-Matje Distancash; P-Përfaqësues i Pronarve; K-Kufitarët të Gjithë; KP-Kufitarët Pjesërisht; PB-Përfaqësues Bashkie, HK-Harta Kadastrale

1. FORMULAR I PËRDITËSIMIT TË PRONËS

Institucioni Qendror Shtetëror
Ministria e Infrastrukturës dhe Energjisë

Identifikoi pronën: Gjergji STAVRE
Shef Sektori i Shërbimeve Mbështetëse, Drejtoria e Tensionit të Lartë
(emri, mbiemri, pozicioni zyrtar)
Supervizoi: Olsi NGJELA,
Drejtor i Drejtorisë së Tensionit të Lartë OSSH SH.A.
(emri, mbiemri, pozicioni zyrtar)
Aprovoi: Blendian DALIPI
Administrator i Shoqërisë OSSH SH.A.
(emri, mbiemri, pozicioni zyrtar, tel., firma, vula)

Nr. rendor	Zona Kadastrale & Indeksi i hartës	Nr. i Pasurisë	Lloji i Pasurisë	Emërtesa e Pasurisë. Adresa	Sipërfaqja e pasurisë (m²)	Nga Sipërfaqja		Funksioni për të cilin përdoret prona/pasuria	Institucioni me përgjegjësi Administrative / pronësi	Institucioni përdorues i pasurisë. Statusi juridik i përdorimit.	Inventarizuar me VKM	Të dhëna të tjera. *(Shënime të veçanta)*
						Truall (m²)	Ndërtesë (m²)					
21	2236 K-34-76-(2-D)	812/23	Nënçentral Elektrik	**Nënstacion 110/20 KV** *Bushat* RrugaShkodër-Vau I Dejs Fshati Kosmaç	13800	13800	245	Për Transformim të energjisë elektrike	**O.S.SH. SH.A.**	**O.S.SH. sh.a. DTL Veri**	VKM nr.1108 dt.30.07.2008	Ndërtesë një katëshe.
	TOTAL		Truall + ndërtesë		13800	13800	245					

PLAN RILEVIMI PER PUNIME KADASTRALE

PRONARI: OSSH DATE: 05.03.2026 QELLIMI : Përditësim/Regjistrim pasurie

VENDNDODHJA

BASHKIA SHKODËR; DVASHK/ZVASHK SHKODËR; ZONA KADASTRALE 2236; NUMRI PASURISE: 812/23; VOL.7; FQ. 171 INDEX HARTE: K-34-76-(2-D)

TE DHENAT E PASURISE

LLOJI I PASURISE: NËNÇENTRAL ELEKTRIK SIPËRFAQE TOTALE PASURISE; S=13800m2 SIP. NDERTESE NUMRI KATEVE 1

X=462426.381 Y=4650444.715 KORNIZA REFERUESE GJEODEZIKE SHQIPTARE X=462893.169 Y=4650444.715

X=462426.381 Y=4650134.085 SH 1:2500 X=462893.169 Y=4650134.085

Nr.	ORIENTIMI	PERDORIMI	TIPI KUFIRIT	KUFITARI	ID/NIPT	SHENIME TE REALIZUESIT
1	VERI		ARË	812/22		
2	JUG		RRUGË	548		
3	LINDJE		ARË	812/18, 812/20/812/22		
4	PERENDIM		RRUGË	806		

REALIZOI PER OSSH SHA
EMRI: ING.LULA SPAHA
LICENCA: T.0459/1 datë 11.09.2018
KOMPANIA:
NIPT:
NENSHKRIMI/VULA

REALIZOI PER ASHK
SPECIALISTI
DVASHK SHKODËR
NENSHKRIMI

KONFIRMOI
PERGJEGJESI/DREJTORI
NENSHKRIMI / VULA

TEKNOLOGJIA E MATJEVE:T-TERREN , G-GPS, D-MATJE DISTANCASH
Kode per teknologjine e matjeve: T-Terren; Z-Zyre; O-Ortofoto; G-GPS; S-Stacion Total; D-Matje Distancash;
PERCAKTIMI KUFIRIT: HK
Kode per percaktimin e kufirit:P-Përfaqësues i Pronarve; K-Kufitarët të Gjithë; KP-Kufitarët Pjesërisht; PB-Përfaqësues Bashkie, HK-Harta Kadastrale;

SHENIME TE VECANTA:

N/STACIONI 110/ 20 KV BUSHAT
RRUGA SHKODËR -VAU I DEJËS, FSHATI KOSMAÇ

Kode per teknologjine e matjeve dhe percaktimi kufirit: T-Terren; Z-Zyre; O-Ortofoto; G-GPS; S-Stacion Total; D-Matje Distancash; P-Përfaqësues i Pronarve; K-Kufitarët të Gjithë; KP-Kufitarët Pjesërisht; PB-Përfaqësues Bashkie, HK-Harta Kadastrale

1. FORMULAR I PËRDITËSIMIT TË PRONËS

Institucioni Qendror Shtetëror
Ministria e Infrastrukturës dhe Energjisë

Identifikoi pronën: Gjergji STAVRE
Shef Sektori i Shërbimeve Mbështetëse, Drejtoria e Tensionit të Lartë
(emri, mbiemri, pozicioni zyrtar)
Supervizoi: Olsi NGJELA,
Drejtor i Drejtorisë së Tensionit të Lartë OSSH SH.A.
(emri, mbiemri, pozicioni zyrtar)
Aprovoi: Blendian DALIPI
Administrator i Shoqërisë OSSH SH.A.
(emri, mbiemri, pozicioni zyrtar, tel., firma, vula)

Nr. rendor	Zona Kadastrale & Indeksi i hartës	Nr. i Pasurisë	Lloji i Pasurisë	Emërtesa e Pasurisë. Adresa	Sipërfaqja e pasurisë (m²)	Nga Sipërfaqja		Funksioni për të cilin përdoret prona/pasuria	Institucioni me përgjegjësi Administrative / pronësi	Institucioni përdorues i pasurisë. Statusi juridik i përdorimit.	Inventarizimi me VKM	Të dhëna të tjera. (Shënime të OSSH)
						Truall (m²)	Ndërtesë (m²)					
14	2209 K-34-64-(187-A)	68	Truall	**Nënstacioni 35/10 KV Koman** Rruga e Komanit, Shkodër	664	664	81.5	Për shpërndarje të energjisë elektrike	**O.S.SH. sh.a.**	**O.S.SH. sh.a. DTL Njësia Veri**	VKM nr.1108 dt.30.07.2008	Ndërtesë një katëshe.
	TOTAL		Truall + ndërtesë		664	664	81.5					

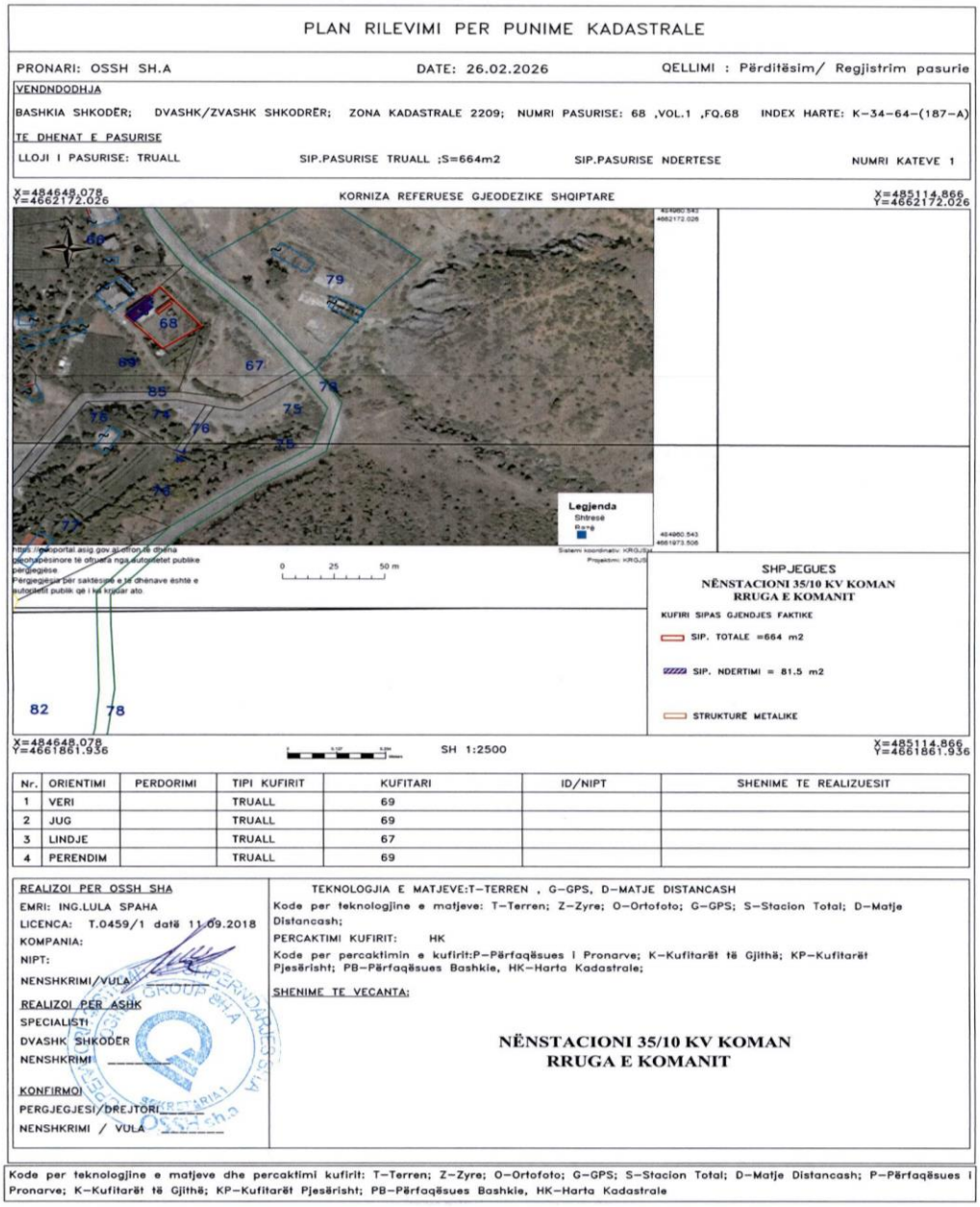

1. FORMULAR I PËRDITËSIMIT TË PRONËS

Institucioni Qendror Shtetëror
Ministria e Infrastrukturës dhe Energjisë

Identifikoi pronën: Gjergji STAVRE
Shef Sektori i Shërbimeve Mbështetëse, Drejtoria e Tensionit të Lartë
(emri, mbiemri, pozicioni zyrtar)
Supervizoi: Olsi NGJELA,
Drejtor i Drejtorisë së Tensionit të Lartë OSSH SH.A.
(emri, mbiemri, pozicioni zyrtar)
Aprovoi: Blendian DALIPI
Administrator i Shoqërisë OSSH SH.A.
(emri, mbiemri, pozicioni zyrtar, tel., firma, vula)

Nr. rendor	Zona Kadastrale & Indeksi i hartës	Nr. i Pasurisë	Lloji i Pasurisë	Emërtesa e Pasurisë. Adresa	Sipërfaqja e pasurisë *(m²)*	Nga Sipërfaqja		Funksioni për të cilin përdoret prona/pasuria	Institucioni me përgjegjësi Administrative / pronësi	Institucioni përdorues i pasurisë. Statusi juridik i përdorimit.	Inventarizuar me VKM	Të dhëna të tjera *(Shenime te veçanta)*
						Truall *(m²)*	Ndërtesë *(m²)*					
12	8513 DR_H-6, I-7	5/595	Truall	**N/Stac. 35/6 KV** *Durrës* Rruga "Jahja Ballhysa" Durrës	2229	2229	343.5	Për Transformim të energjisë elektrike	**O.S.SH. SH.A.**	**O.S.SH. sh.a. DTL Njësia Qendër**	VKM nr.1108 dt.30.07.2008	Dy ndërtesa një katëshe.
	TOTAL		Truall + ndërtesë		2229	2229	343.5					

PLAN RILEVIMI PER PUNIME KADASTRALE

PRONARI: OSSH DATE :19.12.2025 QELLIMI : Pëditësim/ Regjistrim pasurie

VENDNDODHJA
BASHKIA DURRËS; DVASHK/ZVASHK DURRËS ZONA KADASTRALE :8513; NUMRI PASURISE: 5/595, VOL 41, FQ 123. INDEX HARTE: DR;H,I-6,7

TE DHENAT E PASURISE
LLOJI I PASURISE:TRUALL SIPERFAQE TOTALE TRUALL S=2229m2 SIPERFAQE NDERTIMI NUMRI KATEVE 1

X=454343.850 Y=4576310.097 KORNIZA REFERUESE GJEODEZIKE SHQIPTARE X=454530.565 Y=4576310.097

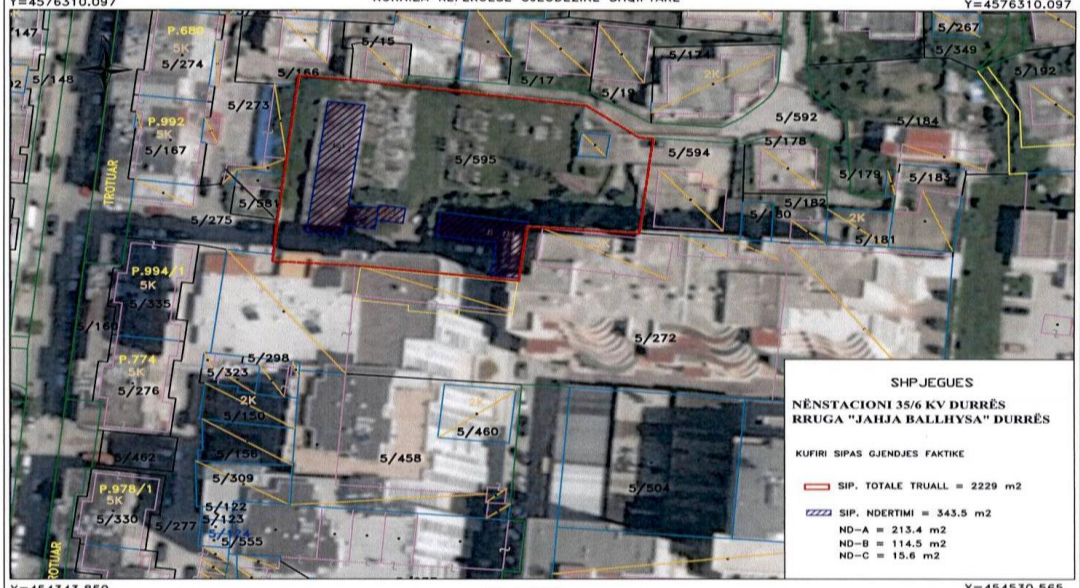

X=454343.850 Y=4576186.061 SH 1:1000 X=454530.565 Y=4576186.061

Nr.	ORIENTIMI	PERDORIMI	TIPI KUFIRIT	KUFITARI	ID/NIPT	SHENIME TE REALIZUESIT
1	VERI		RRUGE	5/592		
2	JUG		TRUALL	5/272		
3	PERËNDIM		TRUALL	5/273, 5/275, 5/581		
4	LINDJE		TRUALL	5/594		

REALIZOI PER OSSH SHA
EMRI: INXH. LULA SPAHA
LICENCA: T-0658 dt 11.08.2018
KOMPANIA:
NIPT:
NENSHKRIMI/VULA
REALIZOI PER ASHK
SPECIALISTI
DVASHK DURRËS
NENSHKRIMI
KONFIRMOI
PERGJEGJESI/DREJTORI
NENSHKRIMI / VULA

TEKNOLOGJIA E MATJEVE:T-TERREN , G-GPS, D-MATJE DISTANCASH
Kode per teknologjine e matjeve: T-Terren; Z-Zyre; O-Ortofoto; G-GPS; S-Stacion Total; D-Matje Distancash;
PERCAKTIMI KUFIRIT: HK
Kode per percaktimin e kufirit:P-Përfaqësues i Pronarve; K-Kufitarët të Gjithë; KP-Kufitarët Pjesërisht; PB-Përfaqësues Bashkie, HK-Harta Kadastrale;

SHENIME TE VECANTA:

NËNSTACIONI 35/6 KV DURRËS
RRUGA "JAHJA BALLHYSA" DURRËS

Kode per teknologjine e matjeve dhe percaktimi kufirit: T-Terren; Z-Zyre; O-Ortofoto; G-GPS; S-Stacion Total; D-Matje Distancash; P-Përfaqësues i Pronarve; K-Kufitarët të Gjithë; KP-Kufitarët Pjesërisht; PB-Përfaqësues Bashkie, HK-Harta Kadastrale

1. FORMULAR I PËRDITËSIMIT TË PRONËS

Institucioni Qendror Shtetëror
Ministria e Infrastrukturës dhe Energjisë

Identifikoi pronën: Gjergji STAVRE
Shef Sektori i Shërbimeve Mbështetëse, Drejtoria e Tensionit të Lartë
(emri, mbiemri, pozicioni zyrtar)
Supervizoi: Olsi NGJELA,
Drejtor i Drejtorisë së Tensionit të Lartë OSSH SH.A.
(emri, mbiemri, pozicioni zyrtar)
Aprovoi: Blendian DALIPI
Administrator i Shoqërisë OSSH SH.A.
(emri, mbiemri, pozicioni zyrtar, tel., firma, vula)

Nr. rendor	Zona Kadastrale & Indeksi i hartës	Nr. i Pasurisë	Lloji i Pasurisë	Emërtesa e Pasurisë. Adresa	Sipërfaqja e pasurisë (m²)	Nga Sipërfaqja		Funksioni për të cilin përdoret prona/pasuria	Institucioni me përgjegjësi Administrative / pronësi	Institucioni përdorues i pasurisë. Statusi juridik i përdorimit.	Inventarizuar me VKM	Të shënëna të tjera. (Shënime të veçanta)
						Truall (m²)	Ndërtesë (m²)					
13	3081 K-34-88-(239-D)	305/1	Truall	**Nënstacioni 35/6 KV Qafmollë** Rruga "Qamil Sallaku", Qafmollë, Tiranë	1102.7	1102.7	52.9	Për shpërndarje të energjisë elektrike	**O.S.SH. sh.a.**	**O.S.SH. sh.a. DTL Njësia Qendër**	VKM nr.1108 dt.30.07.2008	Ndërtesë një katëshe.
	TOTAL		Truall + ndërtesë		1102.7	1102.7	52.9					

PLAN RILEVIMI PER PUNIME KADASTRALE

PRONARI : OSSH DATE :25.02.2026 QELLIMI : Përditësim/ Regjistrim pasurie

VENDNDODHJA
BASHKIA TIRANË; DVASHK/ZVASHK RURALE 1 ZONA KADASTRALE :3081; NUMRI PASURISE: 305/1, VOL. 3 ,FQ. 24 INDEX HARTE: K-34-88-(239-D)

TE DHENAT E PASURISE
LLOJI I PASURISE: TRUALL SIPERFAQE TOTALE S=1102.7 m2 SIPERFAQE NDERTIMI NUMRI KATEVE 1

X=495957.832 Y=4580443.475 KORNIZA REFERUESE GJEODEZIKE SHQIPTARE X=496424.62 Y=4580443.475

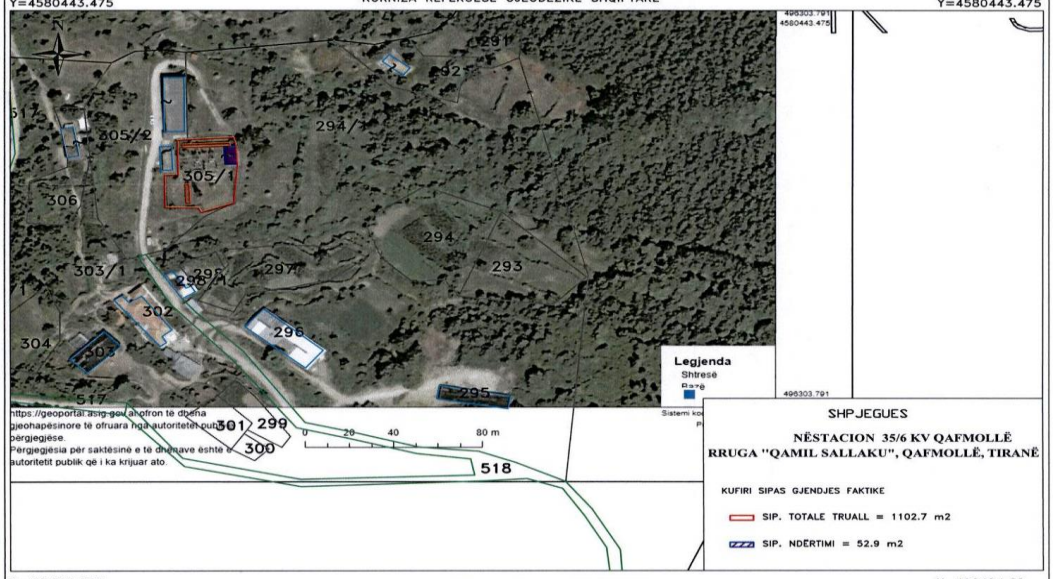

SHPJEGUES
NËSTACION 35/6 KV QAFMOLLË
RRUGA "QAMIL SALLAKU", QAFMOLLË, TIRANË

KUFIRI SIPAS GJENDJES FAKTIKE
SIP. TOTALE TRUALL = 1102.7 m2
SIP. NDËRTIMI = 52.9 m2

X=495957.832 Y=4580133.385 SH 1:2500 X=496424.62 Y=4580133.385

Nr.	ORIENTIMI	PERDORIMI	TIPI KUFIRIT	KUFITARI	ID/NIPT	SHENIME TE REALIZUESIT
1	VERI		PYLL	294/1		
2	JUG		TRUALL	305/2		
3	PERËNDIM		TRUALL	305/2		
4	LINDJE		PYLL	294/1		

REALIZOI PER OSHEE GROUP SHA
EMRI: ING.LULA SPAHA
LICENCA:
KOMPANIA:
NIPT:
NENSHKRIMI/VULA
REALIZOI PER ASHK
SPECIALISTI
DVASHK RURALE 1
NENSHKRIMI _____
KONFIRMOI
PERGJEGJESI/DREJTORI
NENSHKRIMI / VULA

TEKNOLOGJIA E MATJEVE:T-TERREN , G-GPS, D-MATJE DISTANCASH
Kode per teknologjine e matjeve: T-Terren; Z-Zyre; O-Ortofoto; G-GPS; S-Stacion Total; D-Matje Distancash;
PERCAKTIMI KUFIRIT: HK
Kode per percaktimin e kufirit:P-Përfaqësues i Pronarve; K-Kufitarët të Gjithë; KP-Kufitarët Pjesërisht; PB-Përfaqësues Bashkie, HK-Harta Kadastrale;

SHENIME TE VECANTA:

NËSTACION 35/6 KV QAFMOLLË
RRUGA "QAMIL SALLAKU", QAFMOLLË, TIRANË

PRONARI/BASHKEPRONARET-DEKLARIM MBI MARREDHENIET ME KUFITARET

EMRI_____
NENSHKRIMI _____

Kode per teknologjine e matjeve dhe percaktimi kufirit: T-Terren; Z-Zyre; O-Ortofoto; G-GPS; S-Stacion Total; D-Matje Distancash; P-Përfaqësues i Pronarve; K-Kufitarët të Gjithë; KP-Kufitarët Pjesërisht; PB-Përfaqësues Bashkie, HK-Harta Kadastrale

1. FORMULAR I PËRDITËSIMIT TË PRONËS

Institucioni Qendror Shtetëror
Ministria e Infrastrukturës dhe Energjisë

Identifikoi pronën: Gjergji STAVRE
Shef Sektori i Shërbimeve Mbështetëse, Drejtoria e Tensionit të Lartë
(emri, mbiemri, pozicioni zyrtar)
Supervizoi: Olsi NGJELA,
Drejtor i Drejtorisë së Tensionit të Lartë OSSH SH.A.
(emri, mbiemri, pozicioni zyrtar)
Aprovoi: Blendian DALIPI
Administrator i Shoqërisë OSSH SH.A.
(emri, mbiemri, pozicioni zyrtar, tel., firma, vula)

Nr. rendor	Zona Kadastrale & Indeksi i hartës	Nr. i Pasurisë	Lloji i Pasurisë	Emërtesa e Pasurisë. Adresa	Sipërfaqja e pasurisë *(m²)*	Nga Sipërfaqja		Funksioni për të cilin përdoret prona/pasuria	Institucioni me përgjegjësi Administrative / pronësi	Institucioni përdorues i pasurisë. Statusi juridik i përdorimit.	Inventarizuar me VKM	Të dhëna të tjera. *(shënime të veçanta)*
						Truall *(m²)*	Ndërtesë *(m²)*					
11	1649 K-34-88-(216-B)	34	Truall	**Nënstacioni 35/6 KV Valias** Rruga "Mati", Valias Kamëz	1773.5	1773.5	240.5	Për shpërndarje të energjisë elektrike	O.S.SH. sh.a.	**O.S.SH. sh.a. DTL Njësia Qendër**	VKM nr.1108 dt.30.07.2008	Ndërtesë një katëshe.
	TOTAL		Truall + ndërtesë		1773.5	1773.5	240.5					

PLAN RILEVIMI PER PUNIME KADASTRALE

PRONARI : OSSH DATE :25.02.2026 QELLIMI : Përditësim/Regjistrim pasurie

VENDNDODHJA
BASHKIA KAMËZ; DVASHK/ZVASHK KAMËZ-VORË ZONA KADASTRALE :1649; NUMRI PASURISE:34, VOL.5, FQ.129; INDEX HARTE: K-34-88-(216-B)

TE DHENAT E PASURISE
LLOJI I PASURISE: TRUALL SIPERFAQE TOTALE PASURIE S=1773.5 m2 SIPERFAQE NDERTIMI NUMRI KATEVE 1

X=477677.659 Y=4584317.998 KORNIZA REFERUESE GJEODEZIKE SHQIPTARE X=478144.447 Y=4584317.998

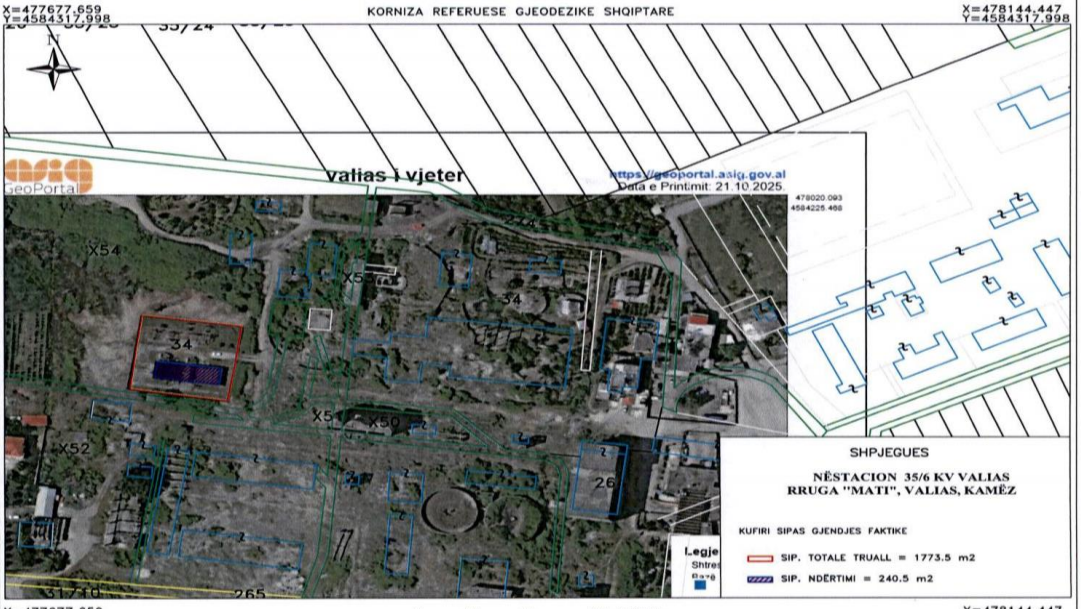

X=477677.659 Y=4584007.908 SH 1:2500 X=478144.447 Y=4584007.908

Nr.	ORIENTIMI	PERDORIMI	TIPI KUFIRIT	KUFITARI	ID/NIPT	SHENIME TE REALIZUESIT
1	VERI		TRUALL	PA INFORMACION		
2	JUG		TRUALL	PA INFORMACION		
3	PERËNDIM		TRUALL	PA INFORMACION		
4	LINDJE		TRUALL	PA INFORMACION		

REALIZOI PER OSHEE GROUP SHA
EMRI: ING.LULA SPAHA
LICENCA:
KOMPANIA:
NIPT:
NENSHKRIMI/VULA

REALIZOI PER ASHK
SPECIALISTI _____
DVASHK KAMËZ-VORË
NENSHKRIMI _____

KONFIRMOI
PERGJEGJESI/DREJTORI_____
NENSHKRIMI / VULA _____

TEKNOLOGJIA E MATJEVE:T-TERREN , G-GPS, D-MATJE DISTANCASH
Kode per teknologjine e matjeve: T-Terren; Z-Zyre; O-Ortofoto; G-GPS; S-Stacion Total; D-Matje Distancash;
PERCAKTIMI KUFIRIT: HK
Kode per percaktimin e kufirit:P-Përfaqësues i Pronarve; K-Kufitarët të Gjithë; KP-Kufitarët Pjesërisht; PB-Përfaqësues Bashkie, HK-Harta Kadastrale;

SHENIME TE VECANTA:

NËSTACION 35/6 KV VALIAS
RRUGA "MATI", VALIAS, KAMËZ

PRONARI/BASHKEPRONARET-DEKLARIM MBI MARREDHENIET ME KUFITARET

EMRI_____
NENSHKRIMI _____

Kode per teknologjine e matjeve dhe percaktimi kufirit: T-Terren; Z-Zyre; O-Ortofoto; G-GPS; S-Stacion Total; D-Matje Distancash; P-Përfaqësues i Pronarve; K-Kufitarët të Gjithë; KP-Kufitarët Pjesërisht; PB-Përfaqësues Bashkie, HK-Harta Kadastrale

1. FORMULAR I PËRDITËSIMIT TË PRONËS

Institucioni Qendror Shtetëror
Ministria e Infrastrukturës dhe Energjisë

Identifikoi pronën: Gjergji STAVRE
Shef Sektori i Shërbimeve Mbështetëse, Drejtoria e Tensionit të Lartë
(emri, mbiemri, pozicioni zyrtar)
Supervizoi: Olsi NGJELA,
Drejtor i Drejtorisë së Tensionit të Lartë OSSH SH.A.
(emri, mbiemri, pozicioni zyrtar)
Aprovoi: Blendian DALIPI
Administrator i Shoqërisë OSSH SH.A.
(emri, mbiemri, pozicioni zyrtar, tel., firma, vula)

Nr. rendor	Zona Kadastrale & Indeksi i hartës	Nr. i Pasurisë	Lloji i Pasurisë	Emërtesa e Pasurisë. Adresa	Sipërfaqja e pasurisë (m²)	Nga Sipërfaqja		Funksioni për të cilin përdoret prona/pasuria	Institucioni me përgjegjësi Administrative / pronësi	Institucioni përdorues i pasurisë. Statusi juridik i përdorimit.	Inventari/Dar me VKM	Të dhëna të tjera (Shënime të veçanta)
						Truall (m²)	Ndërtesë (m²)					
16	3162 K-34-126-(133-C)	278/2	Truall	**Nënstacioni 35/10 KV Rehovë** Rruga e Rehovës, Korçë	443	443	159	Për shpërndarje të energjisë elektrike	**O.S.SH. sh.a.**	**O.S.SH. sh.a. DTL Njësia Jug-Lindje**	VKM nr.1108 dt.30.07.2008	Ndërtesë një katëshe.
	TOTAL		Truall + ndërtesë		443	443	159					

PLAN RILEVIMI PER PUNIME KADASTRALE

KERKUESI : OSSH DATE :19.12.2025 QELLIMI : Përditësim/ Regjistrim pasurie

VENDNDODHJA
BASHKIA KORÇË; DVASHK/ZVASHK KORÇË ZONA KADASTRALE :3162; NUMRI PASURISE: 278/2, VOL. 4 ,FQ. 36 INDEX HARTE: K-34-126-(133-C)

TE DHENAT E PASURISE
LLOJI I PASURISE: TRUALL SIPERFAQE TOTALE PASURIE S=443 m2 SIPERFAQE NDERTIMI NUMRI KATEVE 1

X=553104.759 Y=4483624.373 KORNIZA REFERUESE GJEODEZIKE SHQIPTARE X=553571.547 Y=4483624.373

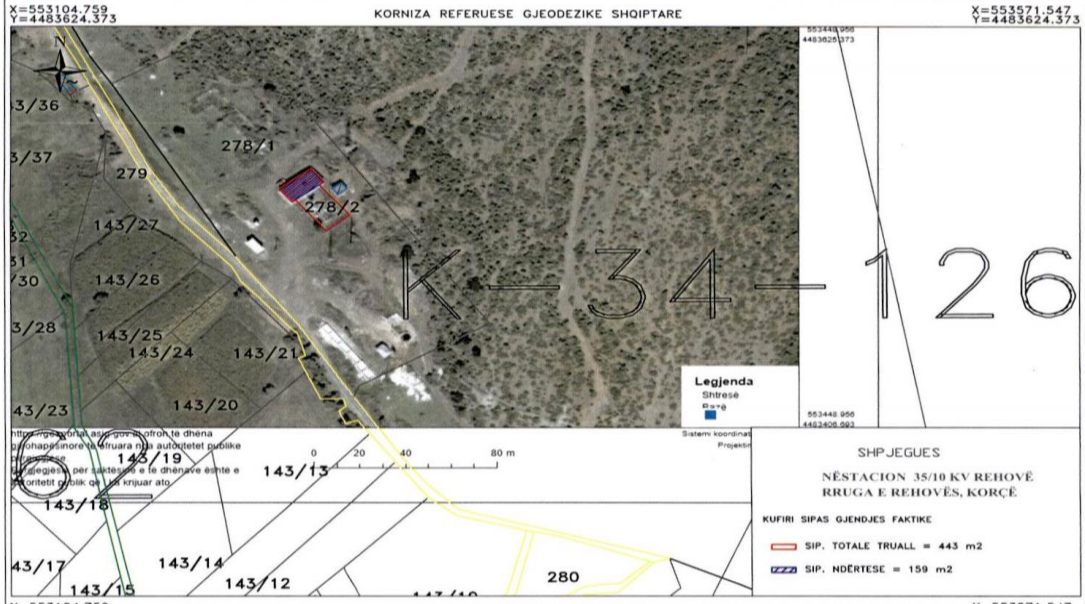

X=553104.759 Y=4483314.283 SH 1:2500 X=553571.547 Y=4483314.283

SHPJEGUES
NËSTACION 35/10 KV REHOVË
RRUGA E REHOVËS, KORÇË

KUFIRI SIPAS GJENDJES FAKTIKE
SIP. TOTALE TRUALL = 443 m2
SIP. NDËRTESE = 159 m2

Nr.	ORIENTIMI	PERDORIMI	TIPI KUFIRIT	KUFITARI	ID/NIPT	SHENIME TE REALIZUESIT
1	VERI		SHESH	278/1		
2	JUG		SHESH	278/1		
3	PERËNDIM		SHESH	278/1		
4	LINDJE		SHESH	278/1		

REALIZOI PER OSHEE GROUP SHA
EMRI: ING.LULA SPAHA
LICENCA: T-0469/E 11.08.2010
KOMPANIA:
NIPT:
NENSHKRIMI / VULA _____

REALIZOI PER ASHK
SPECIALISTI _____
DVASHK KORÇE
NENSHKRIMI _____

KONFIRMOI
PERGJEGJESI/DREJTORI_____
NENSHKRIMI / VULA _____

TEKNOLOGJIA E MATJEVE:T-TERREN , G-GPS, D-MATJE DISTANCASH
Kode per teknologjine e matjeve: T-Terren; Z-Zyre; O-Ortofoto; G-GPS; S-Stacion Total; D-Matje Distancash;
PERCAKTIMI KUFIRIT: HK
Kode per percaktimin e kufirit:P-Përfaqësues i Pronarve; K-Kufitarët të Gjithë; KP-Kufitarët Pjesërisht; PB-Përfaqësues Bashkie, HK-Harta Kadastrale;

SHENIME TE VECANTA:

NËSTACION 35/10 KV REHOVË
RRUGA E REHOVËS, KORÇË

PRONARI/BASHKEPRONARET-DEKLARIM MBI MARREDHENIET ME KUFITARET

EMRI_____
NENSHKRIMI _____

Kode per teknologjine e matjeve dhe percaktimi kufirit: T-Terren; Z-Zyre; O-Ortofoto; G-GPS; S-Stacion Total; D-Matje Distancash; P-Përfaqësues i Pronarve; K-Kufitarët të Gjithë; KP-Kufitarët Pjesërisht; PB-Përfaqësues Bashkie, HK-Harta Kadastrale

VENDIM
Nr. 472, datë 26.6.2026

PËR PËRCAKTIMIN E RREGULLAVE TË VEÇANTA TË VERIFIKIMIT KUFITAR QË ZBATOHEN PËR KATEGORI TË CAKTUARA TË PERSONAVE DHE MJETEVE TRANSPORTI[1]

Në mbështetje të nenit 100 të Kushtetutës dhe të pikës 10, të nenit 15, të ligjit nr. 39/2025, "Për kontrollin e kufirit shtetëror", me propozimin e ministrit të Punëve të Brendshme, Këshilli i Ministrave

VENDOSI:

KREU I
RREGULLA TË VEÇANTA TË VERIFIKIMIT KUFITAR QË ZBATOHEN PËR KATEGORI TË CAKTUARA TË PERSONAVE

Neni 1
Krerët e shteteve dhe personalitetet

1. Krerët e shteteve, krerët dhe anëtarët e qeverive, krerët e parlamenteve, me bashkëshortët shoqërues, anëtarët e delegacioneve të tyre zyrtare, si dhe sovranët dhe anëtarët e tjerë të lartë të një familjeje mbretërore, mbërritja dhe largimi i të cilëve është njoftuar zyrtarisht nëpërmjet kanaleve diplomatike, kanë përparësi kundrejt udhëtarëve të tjerë.

2. Personat e përcaktuar në pikën 1, të këtij neni, i nënshtrohen verifikimit minimal dhe regjistrimit të hyrje-daljeve, bazuar vetëm në të dhënat e njoftimit zyrtar ose të dokumenteve të udhëtimit.

3. Në rast dyshimesh serioze për vërtetësinë e identitetit ose dokumentit, rojat kufitare kanë të drejtën të kryejnë verifikimin përkatës.

4. Çdo vendim, që lidhet me problematikën që mund të rezultojë nga verifikimi minimal, merret dhe zbatohet në komunikim e konsultim me Ministrinë për Evropën dhe Punët e Jashtme.

Neni 2
Mbajtësit e pasaportave diplomatike zyrtare ose të pasaportave të shërbimit dhe anëtarët e organizatave ndërkombëtare

1. Mbajtësve të pasaportave diplomatike, zyrtare apo të shërbimit, si dhe mbajtësve të dokumenteve të lëshuara nga organizatat ndërkombëtare, sipas përcaktimeve në nenin 3, të këtij kreu, të cilët udhëtojnë në zbatim të detyrave, për të cilat janë pajisur me dokumentin përkatës, u jepet përparësi kundrejt udhëtarëve të tjerë gjatë verifikimit kufitar në pikat e kalimit kufitar, pavarësisht nëse, sipas rastit, u nevojitet ose jo pajisja me vizë.

2. Anëtarët e akredituar të misioneve diplomatike e të përfaqësive konsullore, si dhe familjarët e tyre mund të kalojnë kufirin duke paraqitur kartën speciale, të lëshuar nga Ministria për Evropën dhe Punët e Jashtme, dhe dokumentin që i autorizon të kalojnë kufirin.

3. Për efekt të përjashtimit nga neni 15, të ligjit nr. 39/2025, "Për kontrollin e kufirit shtetëror", personave të parashikuar në këtë pikë nuk u kërkohet të provojnë nëse kanë mjete të mjaftueshme financiare për jetesë.

4. Rojat kufitare nuk refuzojnë hyrjen ose daljen e personave të përcaktuar në pikën 1, të këtij neni, pa u konsultuar më parë me Ministrinë për Evropën dhe Punët e Jashtme, edhe në rastet kur në bazat e të dhënave të përdorura për verifikimin kufitar ekziston një shënim përkatës.

5. Në qoftë se, për efekt të verifikimit kufitar, një person kërkon privilegje, imunitete dhe përjashtime, që u takojnë personave të sipërpërmendur, rojat kufitare i kërkojnë pretenduesit të paraqesë dëshmi për statusin e pretenduar, siç mund të jenë vërtetimet e lëshuara nga shteti akreditues, pasaporta diplomatike ose dokumente të tjera vërtetuese. Në raste urgjente, dhe kur roja kufitare ende ka dyshime për statusin, njoftohen instancat eprore të Policisë Kufitare dhe të Migracionit, të cilat kërkojnë konfirmim të këtij statusi nga Ministria për Evropën dhe Punët e Jashtme.

[1] Ky vendim është përafruar pjesërisht me rregulloren (BE) 2016/399 të Parlamentit Evropian dhe të Këshillit, datë 9 mars 2016, "Mbi Kodin e Bashkimit Evropian që përcakton rregullat e regjimit të lëvizjes së personave përmes kufijve (Kodi i Kufijve *Schengen*)", numri CELEX 02016R0399-20251012, Fletorja Zyrtare e Bashkimit Evropian, seria L, nr. 77, datë 23.3.2016.

Neni 3
Anëtarët e organizatave ndërkombëtare

Anëtarë të organizatave ndërkombëtare, sipas nenit 2, të këtij vendimi, konsiderohen të gjithë ata persona që zotërojnë dokumentet e mëposhtme:

1. Leje kalimi *(laissez-passer)* e lëshuar nga Kombet e Bashkuara për personelin e Kombeve të Bashkuara dhe agjencive në varësi, sipas Konventës për Privilegjet dhe Imunitetet e Agjencive të Specializuara, miratuar nga Asambleja e Përgjithshme e Kombeve të Bashkuara, më 21 nëntor 1947, në *New York*.
2. Leje kalimi *(laissez-passer)* e Bashkimit Evropian.
3. Leje kalimi *(laissez-passer)* e Komunitetit Evropian të Energjisë Atomike (Euratom).
4. Certifikatë legjitimiteti e lëshuar nga Sekretari i Përgjithshëm i Këshillit të Evropës.
5. Dokumentet e lëshuara, sipas paragrafit 2, të nenit III, të marrëveshjes midis palëve të Traktatit të Atlantikut të Veriut (NATO), për sa i përket statusit të forcës së tyre (kartat ushtarake të identitetit, të shoqëruara me urdhër udhëtimi, mandate udhëtimi ose urdhër individual apo kolektiv lëvizjeje), si dhe dokumentet e lëshuara në kuadrin e partneritetit për paqe.
6. Dokumente të tjera që Republika e Shqipërisë i njeh të barasvlershme me dokumentet e sipërpërmendura, për shkak të një vendimi të njëanshëm apo të një përcaktimi të tillë në një marrëveshje.

Neni 4
Procedurat e verifikimit kufitar në situata krize, gjendje lufte ose aktivizimi të masave të reagimit të NATO-s

Në rastet e shpalljes së gjendjes së krizës, gjendjes së jashtëzakonshme apo gjendjes së luftës, si dhe në kuadër të zbatimit të masave të reagimit ndaj krizave të NATO-s (NATO *Response Measures* – NRM) autoritetet përgjegjëse për kontrollin kufitar zbatojnë procedura të përshpejtuara, minimale ose, sipas rastit, përjashtime nga procedurat e verifikimit kufitar për personelin, mjetet, pajisjet dhe asetet e forcave të NATO-s dhe të shteteve aleate, në përputhje me detyrimet, që rrjedhin nga marrëveshja e Atlantikut të Veriut, marrëveshjet ndërkombëtare në fuqi dhe urdhrat operacionalë të autoriteteve kompetente.

Neni 5
Anëtarët e shërbimeve të sigurisë

1. Anëtarëve të shërbimeve të sigurisë, të cilët hyjnë ose dalin nga Republika e Shqipërisë, duke shoqëruar apo për të shoqëruar personalitete ose delegacione zyrtare, si dhe anëtarëve të shërbimeve të sigurisë, që mbërrijnë ose largohen nga Republika e Shqipërisë, në kuadër të një marrëveshjeje ose të një njoftimi zyrtar nga Ministria për Evropën dhe Punët e Jashtme apo Ministria e Punëve të Brendshme, për të marrë pjesë në një aktivitet, që zhvillohet brenda ose jashtë territorit të Republikës së Shqipërisë, parimisht u jepet përparësi kundrejt udhëtarëve të tjerë gjatë verifikimit kufitar në pikat e kalimit kufitar, pavarësisht nëse, sipas rastit, u nevojitet ose jo pajisja me vizë.
2. E njëjta përparësi, si në pikën 1, të këtij neni, u njihet edhe anëtarëve të shërbimeve të sigurisë, të cilët kalojnë tranzit në Republikën e Shqipërisë, kur kalojnë kufirin për arsye të kryerjes së detyrave të parashikuara në pikën 1, të këtij neni, në kuadër të një marrëveshjeje të detyrueshme për Republikën e Shqipërisë apo të një njoftimi zyrtar nga Ministria për Evropën dhe Punët e Jashtme ose nga Ministria e Punëve të Brendshme.
3. Kur anëtarët e shërbimeve të sigurisë kërkojnë të kalojnë kufirin e Republikës së Shqipërisë të armatosur, autoriteti qendror i Policisë Kufitare dhe të Migracionit lëshon lejen për kalimin e kufirit nga anëtari i shërbimeve të sigurisë i armatosur, pas njoftimit paraprak nga Ministria për Evropën dhe Punët e Jashtme ose nga Ministria e Punëve të Brendshme, me kusht që kalimi të jetë në përputhje me legjislacionin e Republikës së Shqipërisë. Në leje përcaktohen kushtet e veçanta për kalimin e kufirit.
4. Për efekt të përjashtimit nga neni 15, të ligjit nr. 39/2025, "Për kontrollin e kufirit shtetëror", këtyre personave nuk u kërkohet të provojnë nëse kanë mjete të mjaftueshme financiare.
5. Çdo vendim, që lidhet me problematikën që mund të rezultojë nga verifikimi minimal për këtë kategori, merret dhe zbatohet në komunikim e konsultim me Ministrinë për Evropën dhe Punët e Jashtme ose me Ministrinë e Punëve të Brendshme, në varësi të autoritetit që ka kryer njoftimin.

Neni 6
Anëtarët e shërbimeve të kërkim-shpëtimit, të mbrojtjes nga zjarri, policisë dhe rojat kufitare

1. Punonjësve të shërbimeve të kërkim-shpëtimit, të mbrojtjes nga zjarri, policisë dhe rojat kufitare, të cilët udhëtojnë në zbatim të detyrave përkatëse, parimisht u jepet përparësi kundrejt udhëtarëve të tjerë gjatë verifikimit kufitar në pikat e kalimit kufitar, pavarësisht nëse, sipas rastit, u nevojitet ose jo pajisja me vizë.

2. Për efekt të përjashtimit nga neni 15, të ligjit nr. 39/2025, "Për kontrollin e kufirit shtetëror", këtyre personave nuk u kërkohet të provojnë nëse kanë mjete të mjaftueshme financiare për jetesë, në rastet kur udhëtojnë në zbatim të detyrave përkatëse.

Neni 7
Të miturit

1. Të miturit që kalojnë kufirin u nënshtrohen të gjitha verifikimeve, në hyrje dhe në dalje, njësoj si të rriturit.

2. Në rastin e të miturve të shoqëruar, punonjësi i kufirit verifikon nëse personi/personat shoqërues të të miturit janë përfaqësues ligjorë të tij ose e kanë atë nën kujdes prindëror, sidomos kur i mituri shoqërohet vetëm nga një person madhor.

3. Në rastin e të miturve që udhëtojnë të pashoqëruar, rojat kufitare sigurojnë, me anë të shqyrtimit të dokumenteve të udhëtimit, dokumenteve mbështetëse, bazave të të dhënave dhe intervistimit që i mituri të mos kalojë kufirin kundër dëshirës së personit/personave që ka/kanë kujdestarinë prindërore apo përfaqësuesit ligjor të të miturit.

4. Rojat kufitare konsultohen me Pikën Kombëtare të Kontaktit për çështje të të miturve, e cila përcaktohet me urdhër të Kryeministrit, për rastet kur të dhënat e informacioni që zotërojnë dhe marrin gjatë verifikimit kufitar të të miturve që kalojnë kufirin nuk krijojnë mundësinë për një verifikim të plotë të situatës në fjalë.

5. Shtetasi shqiptar i mitur deri në moshën 16 (gjashtëmbëdhjetë) vjeç lejohet të udhëtojë jashtë territorit shqiptar, i shoqëruar nga një person madhor, vetëm nëse shoqëruesi është i pajisur me deklaratë noteriale nga dy prindërit, nga prindi i shpallur i vetëm, sipas certifikatës së lëshuar nga organi kompetent i gjendjes civile apo gjykata, ose nga kujdestari ligjor, i shpallur si i tillë nëpërmjet vendimit gjyqësor për të gjitha rastet e parashikuara në legjislacionin shqiptar për përgjegjësinë, zotësinë, kujdestarinë prindërore apo kur njëri prind ka ndërruar jetë.

6. Shtetasi shqiptar i mitur deri në moshën 16 (gjashtëmbëdhjetë) vjeç lejohet të udhëtojë jashtë territorit shqiptar i shoqëruar nga njëri prind, i cili autorizohet nga prindi tjetër nëpërmjet deklaratës noteriale ose me vendim gjyqësor, që e lejon të udhëtojë të miturin me njërin nga prindërit, për të gjitha rastet e parashikuara në legjislacionin shqiptar për përgjegjësinë, zotësinë, kujdestarinë prindërore apo kur njëri prind ka ndërruar jetë.

7. Shtetasi shqiptar i mitur në moshën 16 (gjashtëmbëdhjetë) vjeç deri në 18 (tetëmbëdhjetë) vjeç lejohet të udhëtojë jashtë territorit shqiptar i pashoqëruar, si vizitor tek i afërmi i tij, vetëm nëse është i pajisur me deklaratë noteriale nga prindërit, prindi i shpallur i vetëm, sipas certifikatës së lëshuar nga organi kompetent i gjendjes civile, gjykata apo kujdestari ligjor i shpallur si i tillë nëpërmjet vendimit gjyqësor për të gjitha rastet e parashikuara në legjislacionin shqiptar për përgjegjësinë, zotësinë, kujdestarinë prindërore apo kur njëri prind ka ndërruar jetë.

8. Shtetasi shqiptar i mitur deri në moshën 16 (gjashtëmbëdhjetë) vjeç lejohet të udhëtojë jashtë territorit shqiptar, vetëm ose i organizuar në grupe, për pjesëmarrje në aktivitete sportive, kulturore, turistike, i shoqëruar nga një përfaqësues i autorizuar nga organizatori i aktivitetit, i cili paraqet pranë strukturës kompetente të kalimit kufitar deklaratën noteriale, sipas pikës 5, të këtij neni, listën emërore të pjesëmarrësve me gjenealitetet e plota të secilit, si dhe adresën e saktë të institucionit, organizatës, klubit, federatës, shoqatës pritëse.

9. Shtetasi shqiptar i mitur në moshën 16 (gjashtëmbëdhjetë) vjeç deri në 18 (tetëmbëdhjetë) vjeç lejohet të udhëtojë jashtë territorit shqiptar i pashoqëruar, me qëllim pjesëmarrjeje në aktivitete sportive, kulturore, vetëm nëse është i pajisur me deklaratë noteriale, sipas pikës 5, të këtij neni. Në këtë rast, organizatori i aktivitetit dërgon njoftim zyrtar pranë Departamentit për Kufirin dhe Migracionin, në Drejtorinë e Përgjithshme të Policisë së Shtetit, jo më vonë se 5 (pesë) ditë para udhëtimit, ku të informojë për objektin e aktivitetit, listën e pjesëmarrësve të mitur me të gjitha

gjenealitetet, numrin e dokumentit të udhëtimit, mbërritjen në destinacion dhe datën e kthimit. Nëse shtetasi shqiptar i mitur në moshën 16 (gjashtëmbëdhjetë) vjeç deri në 18 (tetëmbëdhjetë) vjeç udhëton i shoqëruar nga një person i autorizuar nga organizatori i aktivitetit, shoqëruesi paraqet listën emërore të pjesëmarrësve me gjenealitetet e plota të secilit, si dhe adresën dhe destinacionin e saktë të institucionit, organizatës, klubit, federatës, shoqatës pritëse.

10. Shtetasi shqiptar i mitur deri në moshën 16 (gjashtëmbëdhjetë) vjeç, me prindër të divorcuar, lejohet të udhëtojë jashtë territorit shqiptar në shoqërinë e njërit prind apo personi madhor, vetëm nëse prindi apo shoqëruesi është i pajisur me deklaratë noteriale nga të dy prindërit, nga njëri prind, të cilit me vendim gjykate, i është lënë i mituri për rritje dhe edukim nga kujdestari ligjor, i shpallur si i tillë nëpërmjet vendimit gjyqësor për të gjitha rastet e parashikuara në legjislacionin shqiptar për përgjegjësinë, zotësinë, kujdestarinë prindërore apo kur njëri prind ka ndërruar jetë. Regjistrimi në dalje në sistem i të miturit kryhet duke pasqyruar në rubrikën "shënime" numrin dhe datën e vendimit të formës së prerë, si dhe gjykatën që ka dhënë vendimin. Një kopje origjinale ose kopje e njësuar me origjinalin e vendimit administrohet në pikën e kalimit kufitar.

11. I mituri nuk lejohet të udhëtojë jashtë territorit shqiptar, nëse ndaj tij ekziston një vendim gjyqësor i formës së prerë, që e ndalon të udhëtojë dhe me të cilin janë njohur strukturat përgjegjëse të kalimit kufitar.

12. Në të gjitha rastet, deklarata noteriale për të miturit përmban elementet e mëposhtme:

a) Deklarimin e prindërve, prindit, kujdestarit ligjor, që autorizon udhëtimin e të miturit, me kusht për të mos e braktisur të miturin në vendet e destinacionit;

b) Gjenealitetet e të miturit dhe numrin e dokumentit të udhëtimit;

c) Gjenealitetet e shoqëruesit, pritësit, numrin e dokumentit të udhëtimit dhe adresën e saktë të banimit;

ç) Destinacionin e udhëtimit (shtetit apo shteteve) për ku autorizohet udhëtimi;

d) Deklarimin për përgjegjësinë penale të shoqëruesit të të miturit në udhëtim, në rastet e braktisjes së të miturit;

dh) Deklarimin, sipas legjislacionit shqiptar për përgjegjësinë, zotësinë, kujdestarinë prindërore apo kur njëri prind ka ndërruar jetë;

e) Përcaktimin e periudhës me ose pa afat të vlefshmërisë së deklaratës noteriale, në vlerësim të deklaruesit, deklaruesve, sipas legjislacionit në fuqi.

13. Për të gjitha rastet, regjistrimi në sistem i të miturit kryhet duke pasqyruar në rubrikën "shënime" numrin rendor dhe datën e deklaratës noteriale, gjenealitetet e personit shoqërues, gjenealitetet e noterit që ka nënshkruar deklaratën noteriale, kohën e qëndrimit dhe destinacionin, destinacionet e udhëtimit apo çdo dokument që i shërben këtij verifikimi.

14. Një kopje e deklaratës noteriale, e cila duhet të jetë e përpiluar në dy gjuhë, shqip dhe anglisht, kur kjo deklaratë është nënshkruar jashtë territorit shqiptar administrohet, për efekte kontrolli dhe verifikimi, nga strukturat përgjegjëse të pikës së kalimit kufitar.

15. Në të gjitha rastet, kur i mituri lejohet të udhëtojë jashtë territorit shqiptar, sipas këtij vendimi, apo nëse dyshohet se i mituri mund të jetë shkëputur në mënyrë të paligjshme nga kujdestaria e personit që gëzon përgjegjësinë prindërore apo kujdestarinë, struktura përgjegjëse e kalimit kufitar kryen të gjitha verifikimet e nevojshme, duke aksesuar në platformat qeveritare sistemet e certifikuara, si dhe në çdo sistem që Policia e Shtetit ka në përdorim. Për çdo rast regjistrimi në sistem të të miturit, që del jashtë territorit shqiptar, pasqyrohen informacionet e marra nga sistemet e sipërpërmendura, çdo dokument tjetër, që vërteton dhe provon situatën ligjore të të miturit. Shënimi bëhet vetëm një herë, në datën e parë të daljes dhe është i vlefshëm në të gjitha rastet, kur i mituri udhëton jashtë vendit. Dokumentet verifikuese origjinale ose të njësuara me origjinalin apo të nxjerra nga sistemet, që vetë Policia e Shtetit administron dhe përdor, administrohen në pikën e kalimit kufitar.

16. Shtetasi shqiptar i mitur deri në moshën 16 (gjashtëmbëdhjetë) vjeç, rezident i një shteti tjetër, i lejohet të udhëtojë në shtetin rezident, sipas përcaktimeve në legjislacionin ndërkombëtar të lejimit të udhëtimit, nën shoqërinë e një personi madhor ose nën kujdesin e shoqërisë së transportit të udhëtarëve, të pajisur me autorizimin, deklaratën nga personi përgjegjës për të miturin. Regjistrimi në dalje në sistem i të miturit kryhet duke pasqyruar në

rubrikën "shënime", numrin e lejes së qëndrimit, shtetin rezident, numrin dhe datën e deklaratës, si dhe institucionin, para të cilit është bërë kjo deklaratë. Një kopje e lejes së qëndrimit, të dokumentit të udhëtimit dhe një kopje origjinale ose e njësuar me origjinalin e deklaratës, administrohet në pikën e kalimit kufitar. Shënimi bëhet vetëm një herë, në datën e parë të daljes dhe është i vlefshëm në të gjitha rastet kur i mituri udhëton në vendin ku është rezident.

17. Shtetasi shqiptar i mitur deri në moshën 16 (gjashtëmbëdhjetë) vjeç, i cili është rezident në një shtet tjetër, lejohet të udhëtojë jashtë territorit shqiptar, në një shtet të ndryshëm nga shteti ku është rezident, nëse plotëson kriteret e përcaktuara në pikën 5, të këtij neni. Regjimi i regjistrimit në sistem i të miturit, që lejohet të udhëtojë në një shtet tjetër të ndryshëm nga shteti ku është rezident, është i njëjtë me regjimin e regjistrimit në pikën 19, të këtij neni.

18. Përjashtohen nga kushtet e mësipërme të gjithë të miturit, që:

a) Kanë dy shtetësi dhe udhëtojnë me dokument udhëtimi, të lëshuar nga vendi i dytë i shtetësisë;

b) Frekuentojnë institucione arsimore jashtë shtetit. Për qëllim regjistrimi, roja kufitare verifikon lejen e qëndrimit, motivin e lejes së qëndrimit apo dokumente që provojnë një gjë të tillë. Pas verifikimit roja kufitare bën shënimet përkatëse në rubrikën "shënime" në sistem, rreth lejes së qëndrimit (numrin e lejes së qëndrimit, shtetin që e ka lëshuar dhe afatin e vlefshmërisë);

c) Janë shtetas shqiptarë, të cilët janë rezidentë në një shtet tjetër, që udhëtojnë për në shtetin ku janë rezidentë, në shoqërinë e njërit prind apo kujdestarit ligjor.

19. Kur ka arsye serioze për të dyshuar se i mituri mund të jetë shkëputur në mënyrë të paligjshme nga kujdestaria e personit, që ushtron ligjërisht përgjegjësinë prindërore apo nga kujdestari i tij, roja kufitare kryen edhe verifikime të mëtejshme, duke vlerësuar e duke zbuluar mospërputhjet apo kontradiktat në informacionin e dhënë.

20. Në rast dyshimi, roja kufitare i bën një intervistë të shkurtër shoqëruesit, kryen verifikime të imtësishme të dokumenteve të udhëtimit dhe dokumenteve mbështetëse për t'u siguruar që i mituri nuk po largohet nga territori i Republikës së Shqipërisë kundër dëshirës së personave që ushtrojnë kujdesin prindëror ndaj tij, në mënyrë që të parandalojë rrëmbimin ose trafikimin e të miturit.

21. Në rastet e konstatimit të braktisjes së të miturve apo moskthimit në afat të tyre, strukturat e kufirit, në bashkëpunim me strukturat e tjera policore, njoftojnë prokurinë kompetente ligjzbatuese në vend për veprën penale të braktisjes së fëmijëve të mitur, të pretenduar, të kryer nga shoqëruesi i të miturit. Në këto rast, njoftohen, gjithashtu, institucionet përgjegjëse për mbrojtjen e të drejtave të fëmijës, përfshirë:

a) Agjencinë Shtetërore për të Drejtat dhe Mbrojtjen e Fëmijës;

b) autoritetin përgjegjës për identifikimin, referimin, mbrojtjen dhe riintegrimin e viktimave dhe viktimave të mundshme të trafikimit, kur ka indicie të trafikimit apo shfrytëzimit të të miturit;

c) autoritetet homologe të shtetit pritës ose organizatat ndërkombëtare ligjzbatuese, nëpërmjet mekanizmave të bashkëpunimit ndërkombëtar policor, kur rasti paraqet element ndërkufitar.

22. Për parandalimin dhe goditjen e rasteve të braktisjes së fëmijëve të mitur dhe të abuzimit me të miturit nga trafikantë apo persona të tjerë përfitues bashkëpunohet ngushtësisht edhe me institucionet homologe ligjzbatuese të vendeve fqinje dhe ato ndërkombëtare, sipas legjislacionit ndërkombëtar.

23. Të gjitha dokumentet që administrohen në pikat e kalimit të kufitar, në zbatim të këtij vendimi, ruhen për një afat 1-vjeçar dhe në përfundim të këtij afati asgjësohen.

24. Në të gjitha rastet kur nuk plotësohen kushtet e përcaktuara në këtë vendim, roja kufitare ndalon daljen e të miturit nga kufiri shtetëror dhe pajis shtetasin me dokumentin përkatës.

25. Departamenti përgjegjës për kufirin dhe migracionin në Policinë e Shtetit harton procedura të brendshme, në zbatim të këtij neni.

Neni 8
Punonjësit ndërkufitarë

1. Verifikimi i punonjësve ndërkufitarë kryhet sipas rregullave të përgjithshme për kontrollin kufitar, veçanërisht sipas neneve 6 dhe 15, të ligjit nr. 39/2025, "Për kontrollin e kufirit shtetëror".

2. Për efekt të përjashtimit nga neni 15, të ligjit nr. 39/2025, "Për kontrollin e kufirit shtetëror", punonjësit ndërkufitarë, të cilët kalojnë rregullisht kufirin në të njëjtën pikë kalimi kufitar për arsye

pune, të regjistruar ose të identifikuar në sistemet përkatëse të Policisë Kufitare dhe Migracionit, dhe për të cilët nuk ka rezultuar ndonjë njoftim, masë kufizuese apo problematikë e evidentuar në regjistrat ose në bazat e të dhënave të përdorura për verifikimin kufitar, pavarësisht nga shtetësia, kur kalojnë kufirin për arsye të ushtrimit të veprimtarisë së tyre profesionale, u nënshtrohen verifikimeve minimale.

3. Ndaj personave të parashikuar në pikën 2, të këtij neni, kryhen verifikime të plota dhe të detajuara, në çdo rast kur kjo diktohet nga analiza e riskut, informacioni operacional apo indicie, që lidhen me sigurinë kufitare, migracionin e paligjshëm ose veprimtari të kundërligjshme.

Neni 9
Pilotët dhe anëtarët e tjerë të ekuipazhit të mjeteve ajrore

1. Për efekt të përjashtimit nga neni 15, të ligjit nr. 39/2025, "Për kontrollin e kufirit shtetëror", dhe në harmoni me parashikimet e aneksit 9 të Konventës për Aviacionin Civil Ndërkombëtar, të datës 7 dhjetor 1944, mbajtësit e licencës së pilotit ose të certifikatës së anëtarit të ekuipazhit, pavarësisht shtetësisë, u nënshtrohen verifikimeve minimale kur paraqesin këto dokumente dhe kur për arsye të ushtrimit të detyrave të tyre u nevojitet:

a) të hipin dhe të zbresin në aeroportin e ndalesës ose në aeroportin e mbërritjes;

b) të hyjnë në territorin e njësisë administrative të aeroportit të ndalesës ose të aeroportit të mbërritjes;

c) të shkojnë me çfarëdolloj mjeti transporti në aeroportin ku gjendet mjeti ajror, në të cilin ata imbarkohen për nisje.

2. Ekuipazheve të mjeteve ajrore, që kalojnë kufirin për arsye të kryerjes së detyrave të tyre, u jepet përparësi kundrejt udhëtarëve të tjerë gjatë verifikimit kufitar në pikat e kalimit kufitar, duke kryer verifikimin përpara pasagjerëve ose në vende të veçanta të caktuara për këtë qëllim.

3. Për personelin teknik të operatorëve ajrorë të huaj, që operojnë drejt ose përmes territorit të Republikës së Shqipërisë, të cilët kërkohen urgjentisht për rikthimin në gjendje vlefshmërie fluturimi të çdo mjeti ajror, që për arsye teknike nuk është në gjendje të vazhdojë udhëtimin, merren masa për të mundësuar hyrjen e përkohshme, pa vonesë, në territorin e Republikës së Shqipërisë. Në rast se kërkohet garanci për mbulimin e shpenzimeve të qëndrimit dhe/ose kthimit të tyre, kjo negociohet pa vonuar pranimin e tyre.

4. Në të gjitha rastet e tjera zbatohen kërkesat e verifikimeve kufitare, të parashikuara nga ligji nr. 39/2025, "Për kontrollin e kufirit shtetëror".

Neni 10
Detarët

1. Detarët që mbajnë një dokument identifikimi detarësh, të lëshuar në përputhje me konventën nr. 108 (1958) ose nr. 185 (2003) të Organizatës Ndërkombëtare të Punës (ILO) për dokumentet e identifikimit të detarëve, si dhe me Konventën për Lehtësimin e Trafikut Detar Ndërkombëtar (Konventa FAL) mund të hyjnë në territorin e Republikës së Shqipërisë, duke zbritur në tokë në zonën e portit ku mbërrijnë anijet e tyre ose në njësitë administrative më të afërta apo të dalin nga territori i Republikës së Shqipërisë, duke u kthyer në anijet e tyre, pa u paraqitur vetë në një pikë kalimi kufitar, me kusht që të kenë emrin e regjistruar në listën e ekuipazhit të anijes së cilës i përkasin, listë, e cila u është dorëzuar më parë për verifikim rojave kufitare.

2. Mbi bazën e vlerësimit të risqeve për sigurinë e brendshme dhe migracionin e paligjshëm, detarët i nënshtrohen verifikimit kufitar, në përputhje me parashikimet e pikave 1 dhe 6, të nenit 15, të ligjit nr. 39/2025, "Për kontrollin e kufirit shtetëror", përpara se të zbresin në tokë, me përjashtimet dhe lehtësimet procedurale të parashikuara në këtë ligj dhe në aktet nënligjore në zbatim të tij.

Neni 11
Punonjësit e platformave në det të hapur *(Offshore)*

1. Për efekt të përjashtimit nga neni 15, të ligjit nr. 39/2025, "Për kontrollin e kufirit shtetëror", punonjësit e platformave, që gjenden në ujërat territoriale apo në zonën e shfrytëzimit ekskluziv ekonomik detar, të cilët kthehen rregullisht nga deti ose nga ajri, në territorin e Republikës së Shqipërisë, pa hyrë apo qëndruar në territorin e një vendi tjetër, nuk u nënshtrohen verifikimeve sistematike.

2. Rojat kufitare, me qëllim përcaktimin e intensitetit proporcional të verifikimeve kufitare të punonjësve të platformave në det të hapur, bazohen

në analizën e riskut të kryer nga Policia Kufitare dhe Migracionit, e cila merr në konsideratë kriteret e mëposhtme:

a) Shpeshtësinë e lëvizjeve ndërkufitare të këtyre punonjësve dhe natyrën e punës së tyre në platforma;

b) Itineraret e transportit ajror ose detar të përdorura për kthimin dhe rikthimin e tyre;

c) Afërsinë gjeografike të platformës me kufijtë detarë të shteteve të tjera ose me rrugë potenciale të migracionit të paligjshëm;

ç) Informacionet operative dhe indiciet për rrezik të mundshëm të migracionit të paligjshëm, krimit ndërkufitar, krimit mjedisor ose veprimtarive të tjera të kundërligjshme;

d) Çdo faktor tjetër të vlerësuar nga autoriteti kufitar, në kuadër të menaxhimit të integruar të kufirit.

KREU II
RREGULLA TË VEÇANTA TË VERIFIKIMIT KUFITAR QË ZBATOHEN PËR KATEGORI TË CAKTUARA TË PERSONAVE QË UDHËTOJNË ME MJETE TË NDRYSHME TË TRANSPORTIT

Neni 12
Automjetet e qarkullimit rrugor

1. Si rregull, personat që udhëtojnë në autovetura mund të qëndrojnë brenda automjetit gjatë verifikimeve kufitare.

2. Megjithatë, nëse e kërkojnë rrethanat, personave që udhëtojnë me autovetura mund t'u kërkohet të zbresin nga automjetet, në rastet kur:

a) ekzistojnë indicie ose njoftime në bazat e të dhënave policore apo ndërkombëtare, që lidhen me personat ose mjetin;

b) konstatohet mospërputhje ndërmjet numrit të pasagjerëve dhe të dhënave të deklaruara apo të regjistruara;

c) ka dyshime të arsyeshme për fshehje personash, sende të ndaluara ose veprimtari të kundërligjshme në mjet;

ç) gjatë verifikimit paraprak identifikohen dokumente të dyshimta, të falsifikuara ose mospërputhje në identitet;

d) kërkohet verifikim i detajuar fizik i mjetit.

Në çdo rast, masa e daljes nga automjeti zbatohet në mënyrë proporcionale, vetëm për aq sa është e nevojshme për realizimin e verifikimit kufitar dhe garantimin e sigurisë kufitare.

3. Verifikimet kufitare ndaj drejtuesve të automjeteve të rënda dhe personave të tjerë që gjenden në këto mjete kryhen ndërsa personat janë në automjet dhe kryhen të ndara nga udhëtarët e tjerë, atje ku ekziston mundësia fizike për një verifikim të tillë të ndarë.

4. Personat që udhëtojnë me autobus i nënshtrohen verifikimit kufitar individual, si udhëtarë këmbësorë, në terminalet përkatëse të autobusëve apo në ambientet e posaçme, si dhe brenda në autobus, kur kjo gjë vlerësohet e nevojshme nga rojat kufitare.

5. Në rast të qarkullimit të rënduar i jepet përparësi verifikimit të udhëtarëve në autobusët e linjave të rregullta.

6. Nëse nuk parashikohet posaçërisht ndryshe në marrëveshjen përkatëse dhe nëse rrethanat e mundësojnë, mënyra e verifikimit kufitar të personave që udhëtojnë me automjete është e njëjtë, sipas parashikimeve të mësipërme edhe në pikat e përbashkëta të kalimit kufitar.

Neni 13
Mjetet e qarkullimit hekurudhor

1. Në trenat që kalojnë kufirin, verifikimet kufitare kryhen si për pasagjerët e trenit, ashtu edhe për personelin e hekurudhës, qofshin ata trena mallrash apo trena bosh.

2. Me qëllim lehtësimin e qarkullimit hekurudhor, bazuar në marrëveshjet përkatëse, verifikimet kufitare kryhen në cilëndo prej mënyrave të mëposhtme:

a) Në stacionin e parë të mbërritjes në territorin e Republikës së Shqipërisë në hyrje dhe në stacionin e fundit të nisjes në territorin e Republikës së Shqipërisë në dalje dhe anasjelltas në territorin e shtetit palë në marrëveshje;

b) Brenda në tren, gjatë udhëtimit nga stacioni i fundit i nisjes në territorin e shtetit palë në marrëveshje deri në stacionin e parë të mbërritjes në territorin e Republikës së Shqipërisë në hyrje dhe anasjelltas në dalje.

3. Për të lehtësuar qarkullimin hekurudhor të trenave të shpejtë me pasagjerë, bazuar në marrëveshjet përkatëse për verifikime kufitare të përbashkëta me palët, verifikimet kryhen nga rojat

kufitare të palëve, në cilëndo prej mënyrave të mëposhtme:

a) Në stacionin e parë të mbërritjes në territorin e Republikës së Shqipërisë në hyrje dhe anasjelltas në territorin e shtetit palë në dalje;

b) Në stacionin e parë të nisjes në territorin e Republikës së Shqipërisë në dalje dhe anasjelltas në territorin e shtetit palë në hyrje;

c) Në një stacion të vendosur bashkërisht nga palët, pavarësisht nga territori i vendndodhjes së këtij stacioni ose nga drejtimi i lëvizjes;

ç) Brenda në tren, gjatë udhëtimit nga stacioni i fundit i nisjes në territorin e shtetit palë në marrëveshje deri në stacionin e parë të mbërritjes në territorin e Republikës së Shqipërisë në hyrje dhe anasjelltas në dalje;

d) Brenda në tren, gjatë udhëtimit nga një stacion nisjeje në territorin e njërës palë deri në një stacion mbërritjeje në territorin e palës tjetër, të përcaktuar bashkërisht nga palët, pavarësisht nga drejtimi i lëvizjes, me kusht që rojat kufitare të sigurohen se udhëtarët nuk mund t'i shmangen verifikimit kufitar.

4. Verifikimet e përbashkëta, të parashikuara në pikën 3, të këtij neni, mund të zbatohen dhe në rastet e trenave të mallrave apo trenave bosh, kur synohet qarkullimi i shpejtë i mallrave dhe ka një marrëveshje përkatëse mes palëve.

5. Nëse për trenin, që kalon kufirin në hyrje, ka brenda territorit të Republikës së Shqipërisë disa stacione ku hipin pasagjerë, ata u nënshtrohen verifikimeve kur hyjnë në tren ose në stacionin e mbërritjes, me qëllimin për t'u siguruar se nuk kanë shmangur verifikimin kufitar.

6. Personat, që dëshirojnë të marrin trenin vetëm për pjesën e mbetur të udhëtimit, brenda territorit të Republikës së Shqipërisë, njoftohen paraprakisht nga transportuesi hekurudhor nëse do t'u nënshtrohen verifikimeve në hyrje gjatë udhëtimit ose në stacionin e mbërritjes, sipas parashikimit të pikës 5, të këtij neni.

7. Transportuesi hekurudhor merr masat përkatëse, që personat që udhëtojnë në tren, të mos kenë mundësi t'u shmangen verifikimeve kufitare.

8. Rojat kufitare mund të urdhërojnë inspektimin e hapësirave të tjera në brendësi të trenit dhe vagonëve, nëse nevojitet edhe me ndihmën e kontrollorit të trenit, për t'u siguruar, që personat apo sendet që duhet t'u nënshtrohen verifikimeve kufitare, të mos jenë fshehur aty.

9. Kur ka arsye për të besuar se në tren janë fshehur persona që janë në kërkim ose që dyshohen se kanë kryer një vepër penale apo shtetas të huaj, që synojnë të hyjnë në mënyrë të paligjshme, rojat kufitare, nëse nuk kanë mundësi të veprojnë, për shkak të mungesës së juridiksionit, në zbatim të legjislacionit kombëtar, njoftojnë punonjësit e shtetit që kanë kompetencën për veprim.

Neni 14
Mjetet e qarkullimit ajror

1. Në aeroportet ndërkombëtare, verifikimi kufitar për personat, që përdorin fluturime jo të lidhura me transferta, kryhet në hyrje dhe në dalje, përkatësisht, në mbërritje dhe në nisje, në vendet e posaçme, të përshtatura për verifikim kufitar.

2. Në aeroportet ndërkombëtare, verifikimi kufitar për personat, që përdorin fluturime të lidhura me transferta, gjatë të cilave zbresin dhe hipin pasagjerë, kryhet përkatësisht në hyrje dhe në dalje, në aeroportin e parë në mbërritje, ku mundësohet ndryshimi i pasagjerëve dhe në aeroportin e fundit në nisje, ku mundësohet ndryshimi i pasagjerëve në vendet e posaçme, të cilat janë të përshtatura për verifikim kufitar.

3. Në aeroportet ndërkombëtare, verifikimi kufitar për personat, që përdorin fluturime të lidhura me transferta, gjatë të cilave nuk zbresin dhe nuk hipin pasagjerë, kryhet përkatësisht në hyrje dhe në dalje, në aeroportin e fundit në mbërritje dhe në aeroportin e parë në nisje, në vendet e posaçme, të përshtatura për verifikim kufitar.

4. Personat, që janë subjekt i verifikimeve kufitare dhe që gjatë fluturimeve të lidhura me transferta qëndrojnë në bordin e të njëjtit mjet ajror, pa iu dhënë mundësia për të zbritur, megjithëse në aeroportin e transfertës mundësohet ndryshim pasagjerësh, verifikohen në hyrje dhe në dalje, përkatësisht në aeroportin e parë të mbërritjes, ku u mundësohet zbarkimi dhe në aeroportin e fundit të nisjes, ku u mundësohet imbarkimi.

5. Personat, që udhëtojnë me mjete ajrore në aerodromet, që nuk kanë statusin e aeroportit ndërkombëtar, por në të cilat janë të lejueshme itineraret e lëvizjeve, që bëhen subjekt i verifikimit kufitar për shkak të lidhjeve me udhëtime të tjera ndërkombëtare, u nënshtrohen verifikimeve kufitare në hyrje dhe në dalje, sipas parashikimeve

përkatëse të pikave 2, 3 dhe 4, të këtij neni, varësisht nga lloji i transfertave.

6. Në aerodromet e parashikuara në pikën 5, të këtij neni, të cilat nuk kanë statusin e aeroportit ndërkombëtar, nuk është e detyrueshme prania e përhershme e rojave kufitare, por kjo garantohet brenda një kohe të arsyeshme, në bazë të njoftimit nga administratori/operatori i aerodromit, kur trafiku është i rrallë apo i paplanifikuar, ose në bazë të parashikimeve të marrëveshjes përkatëse me administratorin e aerodromit, kur udhëtimet janë të planifikuara.

7. Si rregull, verifikimet kufitare nuk kryhen në avion apo te hyrja për në avion ose në zonën e tranzitit, me përjashtim të rastit kur kjo justifikohet mbi bazën e një vlerësimi të rreziqeve, që lidhen me sigurinë e brendshme dhe migrimin e paligjshëm.

8. Në rastin e fluturimeve për qëllime private, që kalojnë kufirin dhe janë subjekt i verifikimeve kufitare, piloti në komandë u transmeton rojave kufitare, para nisjes, një deklaratë të përgjithshme që përmban, ndër të tjera, një plan fluturimi, në përputhje me aneksin 2 të Konventës për Aviacionin Civil Ndërkombëtar dhe informacion, në lidhje me identitetin e pasagjerëve.

9. Kur gjatë fluturimeve për qëllime private, në hyrje bëhen disa ndalesa të llojit të fluturimeve të brendshme, rojat kufitare, në pikën ku mjeti zbret për herë të parë, kryejnë verifikime kufitare dhe vendosin vulën e hyrjes në deklaratën e përgjithshme të përmendur në pikën 8, të këtij neni. Në dalje, në pikën ku mjeti ka ndalesën e fundit të fluturimeve të brendshme, rojat kufitare kryejnë verifikimin kufitar dhe vendosin vulën e daljes.

10. Kur nuk është i sigurt destinacioni ose origjina apo tranziti i fluturimit privat, rojat kufitare kryejnë verifikime kufitare të personave, në përputhje me parashikimet për verifikimet kufitare në aeroporte dhe aerodrome, varësisht nga lloji i fluturimit privat.

11. Operatori i aeroportit merr masat e nevojshme për të ndarë fizikisht lëvizjen e pasagjerëve në fluturimet e brendshme nga ajo e pasagjerëve në udhëtimet që janë subjekt i verifikimit kufitar, si dhe për të parandaluar hyrjen e daljen e personave të paautorizuar nga zonat e rezervuara, si zona e tranzitit apo zonat me status të ngjashëm, duke ngritur infrastrukturën e nevojshme për këtë qëllim, përkatësisht, në secilin aeroport ndërkombëtar.

12. Ndarja fizike e lëvizjes së udhëtarëve të linjave të brendshme nga ato të jashtme, sipas parashikimit të pikës 11, të këtij neni, nuk është e detyrueshme në rastin e aerodromeve. Edhe në këtë rast, operatori merr masat e nevojshme që verifikimi kufitar të kryhet në përputhje me kërkesat e ligjit nr. 39/2025, "Për kontrollin e kufirit shtetëror", duke kanalizuar lëvizjet e udhëtarëve në zonat, hapësirat dhe drejtimet përkatëse.

13. Në rastet kur një mjet i qarkullimit ajror, për rrjedhojë të forcës madhore, të një rreziku të çastit, të një udhëzimi të autoriteteve përgjegjëse, të një uljeje pa leje, ulet në një pikë, që nuk është pikë e kalimit kufitar, mund ta vijojë fluturimin vetëm pas autorizimit nga rojat kufitare dhe autoritetet përgjegjëse të doganave.

14. Hyrja dhe dalja e deltaplanëve, avionëve mikro të lehtë, helikopterëve, avionëve të vegjël që fluturojnë vetëm në distanca të afërta dhe aerostatëve rregullohet me akte të përbashkëta të ministrit të Punëve të Brendshme dhe ministrit të Financave dhe, sipas llojit të fluturimit, me ministrat përkatës, sipas fushës së përgjegjësisë shtetërore.

15. Pavarësisht se verifikimi kufitar i udhëtarëve të linjave të rregullta të avionit kryhet në ambientet përkatëse të verifikimit kufitar, operatori që kryen transportin ndërkombëtar të udhëtarëve ka detyrimin që para nisjes të komunikojë paraprakisht tek autoritetet përgjegjëse listën e udhëtarëve në bord.

Neni 15
Mjetet e lundrimit

1. Verifikimet e personave në anije kryhen në portin e mbërritjes apo të nisjes, ose në një zonë të caktuar për atë qëllim, e cila gjendet në afërsi të anijes ose në bord të anijes, në ujërat e Republikës së Shqipërisë, sipas detyrimeve që rrjedhin nga konventa e OKB-së "Për të drejtën e detit".

2. Kur kjo parashikohet në një marrëveshje të veçantë, verifikimet mund të kryhen edhe gjatë udhëtimit ose me mbërritjen apo me nisjen e anijes në territorin e një vendi tjetër, duke respektuar parashikimet e ligjit nr. 39/2025, "Për kontrollin e kufirit shtetëror", dhe të këtij vendimi, për sa u përket verifikimeve kufitare.

3. Kapiteni, agjenti i anijes, çdo person tjetër i autorizuar zyrtarisht nga kapiteni ose përfaqësuesi juridik i anijes, që në vijim referohet me termin

"kapiteni", harton listën e ekuipazhit e të pasagjerëve, e cila përmban informacionin e kërkuar në formularët 5 (lista e ekuipazhit) dhe 6 (lista e pasagjerëve) të Konventës për Lehtësimin e Trafikut Detar Ndërkombëtar (Konventa FAL), si dhe, aty ku gjen zbatim, numrat e vizave ose lejeve të qëndrimit.

4. Në rastet e hyrjes, kapiteni u komunikon listën e parashikuar në pikën 3, të këtij neni, rojave kufitare ose, në pamundësi të kësaj, autoriteteve të kapitanerisë së portit përkatës, sipas këtyre afateve:

a) Jo më vonë se 24 (njëzet e katër) orë para mbërritjes në port, për udhëtimet që zgjasin mbi 24 (njëzet e katër) orë;

b) Jo më vonë se koha e nisjes nga porti i mëparshëm, për udhëtimet që zgjasin më pak se 24 (njëzet e katër) orë;

c) Sa më shpejt nga koha që saktësohet informacioni për portin destinacion, për udhëtimet që nuk është i ditur itinerari ose itinerari i të cilave ndryshon gjatë udhëtimit.

5. Kapiteni njofton autoritetin kompetent menjëherë dhe në përputhje me afatet e parashikuara në pikën 4, të këtij neni, për ndryshimet në përbërjen e ekuipazhit ose të pasagjerëve, si dhe për praninë në bord të udhëtarëve të paautorizuar, të cilët, pavarësisht nga rrethanat, janë përgjegjësi e kapitenit.

6. Kapitenit të anijes i ndalohet të marrë ose të zbresë në ujërat e brendshme dhe territoriale të Republikës së Shqipërisë persona, të cilët nuk i janë nënshtruar verifikimit në pikën e kalimit kufitar, me përjashtim të rasteve kur kërkohet ndihmë, për shkak të forcës madhore.

7. Kapiteni i mjetit lundrues nuk lejohet të akostojë, të marrë ose të zbresë persona, qofshin këta me dokumentet përkatëse, jashtë vendeve që janë pikë kalimi kufitar ose jashtë zonave të lejuara nga Policia Kufitare dhe e Migracionit për akostim.

8. Kapiteni i anijes njofton menjëherë Policinë Kufitare dhe të Migracionit, drejtpërdrejt ose nëpërmjet kapitanerisë së portit, kur, për arsye të forcës madhore, anija akostohet jashtë zonës së verifikimit kufitar.

9. Konfirmimi i marrjes së listës në hyrje nga autoritetet përgjegjëse, qoftë ky shkresor ose elektronik, i dorëzohet/përcillet kapitenit, në bazë të kërkesës së këtij të fundit, jo më vonë sesa koha kur anija ka mbërritur në port.

10. Një kopje e listave të vulosura/të konfirmuara nga Policia Kufitare dhe e Migracionit i kthehet kapitenit të anijes, i cili e tregon atë sa herë që i kërkohet në port ose në raste të tjera, kur kërkohet nga rojat kufitare për efekt të verifikimit kufitar.

11. Kapiteni dhe personat e punësuar në bord, që përfshihen në listën e ekuipazhit, dhe anëtarët e familjes së tyre, të cilët jetojnë në bord të mjeteve lundruese, që përdoren për qëllime sipërmarrjeje, konsiderohen si anëtarë ekuipazhi ose të barasvlershëm me ta.

12. Ekuipazhi dhe udhëtarët e anijes shqiptare apo të huaj lejohen të zbresin në tokë vetëm pas përfundimit të procedurave të verifikimit kufitar.

13. Marinarët e huaj, të cilët janë pjesë e ekuipazhit të anijeve që mbajnë flamur të huaj, mund të zbresin në portin e ankorimit ose të bëjnë vizita në territorin e bashkive respektive, apo në zonat në afërsi, me kërkesën e kapitenit të anijes dhe duke u pajisur në pikën e kalimit kufitar me leje kalimi individuale, në të cilën përcaktohen kohëzgjatja dhe vlefshmëria territoriale.

14. Në rastin e largimit, kapiteni njofton, gjithashtu, rojat kufitare në portin përkatës, në kohën e duhur dhe sipas rregullave në fuqi për nisjen e anijes, duke depozituar listën e ekuipazhit. Kopja e dytë e listës së plotësuar dhe të vulosur më parë i kthehet policisë kufitare ose autoriteteve të kapitanerisë.

15. Pjesëtarët e ekuipazheve të trageteve trajtohen në të njëjtën mënyrë si pjesëtarët e ekuipazheve të anijeve tregtare.

16. Pasagjerët e trageteve të linjave të rregullta të jashtme, të cilat janë subjekt i verifikimit kufitar, u nënshtrohen verifikimeve kufitare, si më poshtë vijon:

a) Në korsi të veçanta për udhëtarët e trageteve të linjave të rregullta, ku ekziston mundësia fizike për përshtatjen e këtyre korsive;

b) Në korsi individuale për pasagjerët këmbësorë;

c) Sipas parashikimeve për mjetet e qarkullimit rrugor, për pasagjerët e automjeteve.

17. Kur trageti hyn nga një linjë e jashtme, që është subjekt i verifikimit kufitar dhe ka më shumë se një ndalesë në portet e brendshme, pasagjerët që imbarkojnë dhe zbarkojnë në linjat e brendshme i nënshtrohen një verifikimi kufitar në portin ku imbarkohen dhe një verifikimi kufitar në portin ku zbarkohen, pavarësisht se nuk kryejnë kalim të

kufirit, ndërsa personat që qëndrojnë në bord të tragetit i nënshtrohen verifikimit kufitar në portin e fundit të mbërritjes.

18. Në dalje, verifikimet e personave në tragete kryhen anasjelltas me rregullat e parashikuara për hyrjen.

19. Kapiteni i anijes kroçerë u përcjell rojave kufitare ose autoritetit të kapitanerisë itinerarin dhe programin e udhëtimit menjëherë sapo ato të jenë përcaktuar dhe jo më vonë se afati i parashikuar në pikën 4, të këtij neni, për anijet tregtare.

20. Në rastin kur itinerari i një anijeje kroçerë përfshin lëvizje të jashtme, që janë objekt i verifikimeve kufitare, verifikimet kryhen, si më poshtë vijon:

a) Kur anija kroçerë mbërrin për herë të parë nga një port i jashtëm në një port, që gjendet në territor ose niset nga një port i brendshëm drejt një porti të jashtëm, ekuipazhi dhe pasagjerët u nënshtrohen verifikimeve kufitare në hyrje dhe dalje në bazë të listave emërore të ekuipazhit dhe të pasagjerëve, të parashikuar në pikën 3, të këtij neni;

b) Kur itinerari i anijes kroçerë përfshin ndërthurazi lëvizje të brendshme dhe të jashtme, ekuipazhi dhe pasagjerët u nënshtrohen verifikimeve në hyrje në bazë të listave emërore të ekuipazhit e të pasagjerëve, të parashikuara në pikën 3, të këtij neni, në përputhje me ndryshimet që mund t'u jenë bërë listave, që prej momentit kur anija kroçerë ka vizituar portin e mëparshëm që gjendet në territor;

c) Gjatë sekuencave të itinerarit, ku anija kroçerë lëviz vetëm midis porteve të brendshme, nuk kryhen verifikime kufitare në hyrje apo në dalje;

ç) Pasagjerët, që zbresin në breg, sipas rasteve në shkronjat "a" dhe "b", të kësaj pike, u nënshtrohen verifikimeve kufitare individuale nëse vlerësimi i rreziqeve, që lidhen me sigurinë e brendshme dhe migracionin e paligjshëm, tregon se verifikime të tilla janë të nevojshme.

21. Mjetet lundruese për argëtim paraqesin pranë Policisë Kufitare dhe të Migracionit kërkesën me shkrim për lundrim, ku përfshihet lista e personave në bord, rajoni i lundrimit dhe koha e qëndrimit, së bashku me dokumentin që përmban karakteristikat teknike të mjetit.

22. Dokumentacioni i parashikuar në pikën 21, të këtij neni, përfshihet te dokumentacioni i mjetit lundrues, për sa kohë mjeti qëndron në ujërat e Republikës së Shqipërisë, ndërsa një kopje e tij u dorëzohet autoriteteve të Policisë Kufitare dhe Migracionit në portin e mbërritjes dhe atë të nisjes.

23. Kapiteni i mjetit lundrues, që përdoret për peshkim profesional, jo më vonë se 24 (njëzet e katër) orë para fillimit të gjuetisë apo peshkimit, njofton me shkrim Policinë Kufitare dhe të Migracionit për kryerjen e këtij aktiviteti individual ose në grup, në një distancë deri në 300 (treqind) metra nga bregu.

24. Ekuipazhet e anijeve të peshkimit bregdetar, që janë të regjistruara në një port të huaj dhe që janë subjekt i verifikimit kufitar, verifikohen në përputhje me dispozitat për detarët.

25. Përveç rasteve të forcës madhore, mund të akostojnë në porte që nuk janë pika kalimi kufitar mjetet lundruese në vijim:

a) Anijet kroçerë, itinerari i të cilave përfshin vetëm porte të brendshme;

b) Mjetet për lundrim argëtues, të cilat kryejnë vetëm lëvizje të brendshme;

c) Mjetet për lundrim argëtues, që vijnë nga një port i huaj dhe janë subjekt i verifikimit kufitar, në raste të veçanta të përcaktuara në një marrëveshje apo në një vendim të Këshillit të Ministrave të Republikës së Shqipërisë.

26. Si rregull, kryhen verifikime kufitare me përzgjedhje dhe josistematike ndaj:

a) Personave që qëndrojnë në bord të anijes, pa pasur synim të zbresin në port;

b) Ekuipazheve të mjeteve lundruese të peshkimit bregdetar, që kthehen çdo ditë ose maksimalisht brenda 36 (tridhjetë e gjashtë) orëve në portin e regjistrimit ose në çdo lloj porti tjetër që gjendet në territorin e Republikës së Shqipërisë, pa akostuar në porte të jashtme.

27. Si rregull, nuk janë subjekt i verifikimit kufitar:

a) Personat në bordin e anijeve kroçerë, itinerari i të cilave përfshin vetëm porte të brendshme;

b) Personat në bord të mjeteve për lundrim argëtues, të cilat kryejnë vetëm lëvizje të brendshme;

c) Personat në bord të mjeteve të lundrimit në linjat e brendshme detare të ngarkesave, që konsistojnë në transport mallrash.

28. Në rastet e veprimtarive sportive ndërkombëtare, kalimi tranzit i mjeteve lundruese kryhet pasi është kërkuar paraprakisht leje nga Policia Kufitare dhe e Migracionit për sa i përket kohës, numrit të mjeteve dhe itinerarit të lëvizjes.

29. Mjetet lundruese pajisen nga institucionet përgjegjëse me leje për ushtrimin e veprimtarive turistike, sportive, studimore, kërkimore-shkencore dhe veprimtarive të tjera të ngjashme dhe lundrojnë në ujërat e brendshme, apo ujërat territoriale të Republikës së Shqipërisë, me dijeninë dhe me miratimin e Policisë Kufitare dhe të Migracionit, pasi i janë nënshtruar më parë verifikimit kufitar, kur kryejnë lëvizje ndërkufitare.

30. Dispozitat për verifikimin kufitar të mjeteve lundruese në qarkullimin detar zbatohen, së bashku me ndryshimet përkatëse *(mutatis mutandis)* për verifikimet kufitare ndaj mjeteve që kryejnë lundrim në rrugët e brendshme ujore, ku përfshihet lundrimi për qëllime sipërmarrjeje apo turizmi i të gjitha llojeve të mjeteve lundruese në lumenj, kanale dhe liqene.

31. Për t'u siguruar që verifikimet kufitare të kryhen shpejt, operatori i portit siguron një numër të përshtatshëm korsish, portash dhe kabinash.

32. Autoritetet e kapitanerisë së porteve njoftojnë pa vonesë rojat kufitare të pikës portuale të kalimit kufitar, që ka juridiksionin territorial për njoftimet që marrin nga mjetet lundruese në të gjitha rastet, kur kapiteni nuk ka mundësinë e njoftimit të drejtpërdrejtë të rojave kufitare dhe në të gjitha rastet që evidentohet prania e panjoftuar e një mjeti lundrues në portin, që këto autoritete kapitanerie administrojnë, si dhe u vendosin në dispozicion rojave kufitare listat e ekuipazhit e të pasagjerëve, që janë depozituar te ta nga mjeti lundrues.

33. Pavarësisht nga përjashtimet e parashikuara në këtë nen, për të gjitha llojet e mjeteve lundruese, bazuar në analizën dhe vlerësimin e risqeve, në informacionet dhe dyshimet e mbështetura, që lidhen me sigurinë e brendshme dhe migracionin e paligjshëm, rojat kufitare kryejnë verifikime kufitare individuale ndaj pasagjerëve dhe anëtarëve të ekuipazhit, si dhe inspektime fizike ndaj mjeteve të lundrimit e mjeteve e sendeve, që mund të transportohen në to, në çfarëdo vendi, ku mjeti lundrues ka akostuar dhe në çfarëdo zone në ujërat e brendshme, apo në ujërat territoriale, ku mjeti lundrues gjendet.

KREU III
DISPOZITA TË FUNDIT

Neni 16
Shfuqizime

Vendimi nr. 806, datë 16.11.2016, i Këshillit të Ministrave, "Për përcaktimin e rregullave të verifikimit kufitar, që zbatohet për kategori të caktuara të personave dhe mjeteve", dhe udhëzimi nr. 143, datë 13.10.2023, i ministrit të Brendshëm, "Për përcaktimin e rregullave të veçanta të kalimit të shtetasve shqiptarë të mitur në kufi", shfuqizohen.

Neni 17
Organet e ngarkuara për zbatim

Ngarkohen Ministria e Punëve të Brendshme, Ministria për Evropën dhe Punët e Jashtme, Ministria e Infrastrukturës dhe Energjisë, Ministria e Financave, Ministria e Mbrojtjes dhe Drejtoria e Përgjithshme e Policisë së Shtetit për zbatimin e këtij vendimi.

Neni 18
Hyrja në fuqi

Ky vendim hyn në fuqi pas botimit në Fletoren Zyrtare.

ZËVENDËSKRYEMINISTËR
Albana Koçiu

VENDIM
Nr. 482, datë 26.6.2026

PËR KALIMIN TE BASHKITË VORË DHE SHIJAK TË NJËSIVE TË BANIMIT NË NDËRTESA (PALLAT)

Në mbështetje të nenit 100 të Kushtetutës dhe të pikës 9, të nenit 19, të aktit normativ nr. 9, datë 16.12.2019, të Këshillit të Ministrave, "Për përballimin e pasojave të fatkeqësisë natyrore", miratuar me ligjin nr. 97/2019, me propozimin e ministrit të Infrastrukturës dhe Energjisë, Këshilli i Ministrave

VENDOSI:

1. Kalimin te bashkitë Vorë dhe Shijak të 362 (treqind e gjashtëdhjetë e dy) apartamenteve, në 19

(nëntëmbëdhjetë) ndërtesa me njësi banimi (pallat), përkatësisht, sipas listave të inventarit, që i bashkëlidhen këtij vendimi, detajuar, si më poshtë vijon:

a) 101 (njëqind e një) apartamente në 6 (gjashtë) ndërtesa me njësi banimi (pallat) në Bashkinë Vorë;

b) 261 (dyqind e gjashtëdhjetë e një) apartamente në 13 (trembëdhjetë) ndërtesa me njësi banimi (pallat) në Bashkinë Shijak.

2. Ngarkohen Ministria e Infrastrukturës dhe Energjisë dhe bashkitë Vorë e Shijak për zbatimin e këtij vendimi.

Ky vendim hyn në fuqi menjëherë dhe botohet në Fletoren Zyrtare.

ZËVENDËSKRYEMINISTËR
Albana Koçiu

Lista Inventarit për njesite ndertimore te pallateve Marikaj, Paketa A, Objektet 1-6									
Nr.	Emertimi i objektit	Tipologjia	Nr i apartamentit	Kati	Shkalla	Sip neto (m2)	Sip Totale (m2)	Sip perbashket (m2)	Sip totale perfshire sip e perbashket (m2)
Siperfaqe ndertimi total									12,546.48
Sipërfaqe e strukturës së ndërtimit totale mbi tokë									9,745.53
Sipërfaqe e strukturës së ndërtimit totale nen tokë									2,801.0
Njesi banimi total									9,610.3
Inventari per objektet e pallateve Marikaj, Paketa A, Objektet 1-6 - Njesi banimi									
OBJEKTI 1						1783.24	1986.41	205.53	2,191.94
KATI 0						321.93	357.37	56.25	413.62
1	Objekti 1	2+1	2	0	1	75.33	83.85	13.20	97.05
2	Objekti 1	2+1	3	0	1	74.22	83.09	13.08	96.17
3	Objekti 1	2+1	4	0	1	80.15	87.78	13.81	101.59
4	Objekti 1	3+1	5	0	1	92.23	102.65	16.16	118.81
KATI 1						370.43	410.85	37.32	448.17
1	Objekti 1	1+1	1	1	1	46.67	52.06	4.73	56.79
2	Objekti 1	2+1	2	1	1	75.33	83.02	7.54	90.56
3	Objekti 1	2+1	3	1	1	74.21	83.09	7.55	90.64
4	Objekti 1	2+1	4	1	1	82.02	89.97	8.17	98.14
5	Objekti 1	3+1	5	1	1	92.20	102.71	9.33	112.04
KATI 2						370.43	410.85	37.32	448.17
1	Objekti 1	1+1	1	2	1	46.67	52.06	4.73	56.79
2	Objekti 1	2+1	2	2	1	75.33	83.02	7.54	90.56
3	Objekti 1	2+1	3	2	1	74.21	83.09	7.55	90.64
4	Objekti 1	2+1	4	2	1	82.02	89.97	8.17	98.14
5	Objekti 1	3+1	5	2	1	92.20	102.71	9.33	112.04
KATI 3						370.43	410.85	37.32	448.17
1	Objekti 1	1+1	1	3	1	46.67	52.06	4.73	56.79
2	Objekti 1	2+1	2	3	1	75.33	83.02	7.54	90.56
3	Objekti 1	2+1	3	3	1	74.21	83.09	7.55	90.64
4	Objekti 1	2+1	4	3	1	82.02	89.97	8.17	98.14
5	Objekti 1	3+1	5	3	1	92.20	102.71	9.33	112.04

KATI 4						**350.02**	**396.49**	**37.32**	**433.81**
1	Objekti 1	1+1	1	4	1	45.20	51.14	4.81	55.95
2	Objekti 1	1+1	2	4	1	45.20	51.82	4.88	56.70
3	Objekti 1	2+1	3	4	1	79.22	90.42	8.51	98.93
4	Objekti 1	3+1	4	4	1	90.00	100.46	9.46	109.92
5	Objekti 1	3+1	5	4	1	90.40	102.65	9.66	112.31
OBJEKTI 2						**1304.61**	**1461.33**	**302.85**	**1,764.18**
KATI 0						**221.48**	**247.86**	**53.79**	**301.65**
1	Objekti 2	1+1	1	0	1	46.24	52.61	11.42	64.03
2	Objekti 2	2+1	2	0	1	83.31	92.48	20.07	112.55
3	Objekti 2	3+1	3	0	1	91.93	102.77	22.30	125.07
KATI 1						**267.79**	**300.01**	**65.11**	**365.12**
1	Objekti 2	1+1	1	1	1	46.31	52.15	11.32	63.47
2	Objekti 2	1+1	2	1	1	46.24	52.61	11.42	64.03
3	Objekti 2	2+1	3	1	1	83.31	92.48	20.07	112.55
4	Objekti 2	3+1	4	1	1	91.93	102.77	22.30	125.07
KATI 2						**267.79**	**300.01**	**65.11**	**365.12**
1	Objekti 2	1+1	1	2	1	46.31	52.15	11.32	63.47
2	Objekti 2	1+1	2	2	1	46.24	52.61	11.42	64.03
3	Objekti 2	2+1	3	2	1	83.31	92.48	20.07	112.55
4	Objekti 2	3+1	4	2	1	91.93	102.77	22.30	125.07
KATI 3						**267.79**	**300.01**	**65.11**	**365.12**
1	Objekti 2	1+1	1	3	1	46.31	52.15	11.32	63.47
2	Objekti 2	1+1	2	3	1	46.24	52.61	11.42	64.03
3	Objekti 2	2+1	3	3	1	83.31	92.48	20.07	112.55
4	Objekti 2	3+1	4	3	1	91.93	102.77	22.30	125.07
KATI 4						**279.76**	**313.44**	**53.73**	**367.17**
1	Objekti 2	1+1	1	4	1	46.24	52.61	9.07	61.68
2	Objekti 2	2+1	2	4	1	83.31	92.48	15.64	108.12
3	Objekti 2	2+1	3	4	1	73.62	83	14.31	97.31
4	Objekti 2	2+1	4	4	1	76.59	85.35	14.71	100.06
OBJEKTI 3						**1803.65**	**2000.77**	**205.53**	**2,206.30**
KATI 0						**321.93**	**357.37**	**56.25**	**413.62**
1	Objekti 3	2+1	2	0	1	75.33	83.85	13.20	97.05
2	Objekti 3	2+1	3	0	1	74.22	83.09	13.08	96.17
3	Objekti 3	2+1	4	0	1	80.15	87.78	13.81	101.59
4	Objekti 3	3+1	5	0	1	92.23	102.65	16.16	118.81
KATI 1						**370.43**	**410.85**	**37.32**	**448.17**
1	Objekti 3	1+1	1	1	1	46.67	52.06	4.73	56.79
2	Objekti 3	2+1	2	1	1	75.33	83.02	7.54	90.56
3	Objekti 3	2+1	3	1	1	74.21	83.09	7.55	90.64
4	Objekti 3	2+1	4	1	1	82.02	89.97	8.17	98.14
5	Objekti 3	3+1	5	1	1	92.20	102.71	9.33	112.04
KATI 2						**370.43**	**410.85**	**37.32**	**448.17**
1	Objekti 3	1+1	1	2	1	46.67	52.06	4.73	56.79
2	Objekti 3	2+1	2	2	1	75.33	83.02	7.54	90.56
3	Objekti 3	2+1	3	2	1	74.21	83.09	7.55	90.64
4	Objekti 3	2+1	4	2	1	82.02	89.97	8.17	98.14
5	Objekti 3	3+1	5	2	1	92.20	102.71	9.33	112.04
KATI 3						**370.43**	**410.85**	**37.32**	**448.17**
1	Objekti 3	1+1	1	3	1	46.67	52.06	4.73	56.79
2	Objekti 3	2+1	2	3	1	75.33	83.02	7.54	90.56
3	Objekti 3	2+1	3	3	1	74.21	83.09	7.55	90.64
4	Objekti 3	2+1	4	3	1	82.02	89.97	8.17	98.14
5	Objekti 3	3+1	5	3	1	92.2	102.71	9.33	112.04
KATI 4						**370.43**	**410.85**	**37.32**	**448.17**
1	Objekti 3	1+1	1	4	1	46.67	52.06	4.73	56.79
2	Objekti 3	1+1	2	4	1	75.33	83.02	7.54	90.56
3	Objekti 3	2+1	3	4	1	74.21	83.09	7.55	90.64
4	Objekti 3	3+1	4	4	1	82.02	89.97	8.17	98.14
5	Objekti 3	3+1	5	4	1	92.20	102.71	9.33	112.04
OBJEKTI 4						**461**	**512.7**	**229.61**	**742.31**
KATI 0						**92.2**	**102.54**	**52.89**	**155.43**
1	Objekti 4	3+1	3	0	1	92.2	102.54	52.89	155.43
KATI 1						**92.2**	**102.54**	**44.18**	**146.72**
1	Objekti 4	3+1	3	1	1	92.2	102.54	44.18	146.72
KATI 2						**92.2**	**102.54**	**44.18**	**146.72**
1	Objekti 4	3+1	3	2	1	92.2	102.54	44.18	146.72
KATI 3						**92.2**	**102.54**	**44.18**	**146.72**
1	Objekti 4	3+1	3	3	1	92.2	102.54	44.18	146.72

KATI 4						**92.2**	**102.54**	**44.18**	**146.72**
1	Objekti 4	3+1	3	4	1	92.2	102.54	44.18	146.72
OBJEKTI 5						**1008.13**	**1159.5**	**133.49**	**1,344.64**
KATI 0						**213.74**	**250.03**	**44.90**	**346.58**
1	Objekti 5	1+1	1	0	1	44.83	51.25	19.79	71.04
2	Objekti 5	2+1	2	0	1	73.04	83.18	32.12	115.30
3	Objekti 5	3+1	3	0	1	95.87	115.6	44.64	160.24
KATI 1						**268.47**	**304.66**	**29.53**	**334.19**
1	Objekti 5	1+1	1	1	1	47.17	54.34	5.27	59.61
2	Objekti 5	2+1	2	1	1	74.27	83.96	8.14	92.10
3	Objekti 5	2+1	3	1	1	73.25	82.58	8.00	90.58
4	Objekti 5	2+1	4	1	1	73.78	83.78	8.12	91.90
KATI 2						**268.47**	**304.66**	**29.53**	**334.19**
1	Objekti 5	1+1	1	1	1	47.17	54.34	5.27	59.61
2	Objekti 5	2+1	2	1	1	74.27	83.96	8.14	92.10
3	Objekti 5	2+1	3	1	1	73.25	82.58	8.00	90.58
4	Objekti 5	2+1	4	1	1	73.78	83.78	8.12	91.90
KATI 3						**257.45**	**300.15**	**29.53**	**329.68**
1	Objekti 5	1+1	1	3	1	65.2	68.76	6.74	75.50
2	Objekti 5	3+1	2	3	1	96.08	115.20	11.35	126.55
3	Objekti 5	3+1	3	3	1	96.17	116.19	11.44	127.63
OBJEKTI 6						**524.15**	**1201.81**	**159.14**	**1,360.95**
KATI 0						**260.72**	**297.52**	**26.60**	**324.12**
1	Objekti 6	1+1	1	0		46.86	55.01	4.92	59.93
2	Objekti 6	1+1	2	0		46.25	53.43	4.78	58.21
3	Objekti 6	2+1	3	0		79.8	90.08	8.05	98.13
4	Objekti 6	3+1	4	0		87.81	99.00	8.85	107.85
KATI 1						**260.72**	**297.52**	**44.18**	**341.70**
1	Objekti 6	1+1	1	1		46.86	55.01	8.17	63.18
2	Objekti 6	1+1	2	1		46.25	53.43	7.93	61.36
3	Objekti 6	2+1	3	1		79.8	90.08	13.38	103.46
4	Objekti 6	3+1	4	1		87.81	99.00	14.70	113.70
KATI 2						**260.72**	**297.52**	**44.18**	**341.70**
1	Objekti 6	1+1	1	2		46.86	55.01	8.17	63.18
2	Objekti 6	1+1	2	2		46.25	53.43	7.93	61.36
3	Objekti 6	2+1	3	2		79.8	90.08	13.38	103.46
4	Objekti 6	3+1	4	2		87.81	99.00	14.70	113.70
KATI 3						**265.69**	**309.25**	**44.18**	**353.43**
1	Objekti 6	3+1	3	3		88.5	103.56	14.79	118.35
2	Objekti 6	3+1	4	3		88.72	104.27	14.90	119.17
3	Objekti 6	3+1	5	3		88.47	101.42	14.49	115.91

"Rindërtimi i njësive të banimit në ndërtesa (pallat) për zonën e re për zhvillim Shijak, Paketa A, Objektet 3.1, 3.2, 3.3, 3.4, 3.5, 4.1, 7.1, 8.1, 8.2" Njësia Administrative Shijak, Bashkia Shijak"
Pallatet 3.1, 3.3, 3.4, 3.5, 4.1, 7.1, 8.1, 8.2

Nr.	Emërtimi I objektit	Tipologjia	Nr. njesi banimi	Kati	Shkalla	Sip. neto (m^2)	Sip. totale (m^2)	Sip. perbashket (m^2)	Sip. totale perfshire sip. e perbashket (m^2)
Siperfaqe Totale Njesi Banimi (3.1, 3.3, 3.4, 3.5, 4.1, 7.1, 8.1, 8.2)									**13,200.00**
Pallati 3.1						1,269.60	1,489.80	160.20	**1,650.00**
KATI 1						**211.6**	**248.30**	**26.7**	**275.00**
1	Pallati 3.1	3+1	1	1	1	88.2	102.30	11.00	113.30
2	Pallati 3.1	1+1	2	1	1	48.1	58.70	6.30	65.00
3	Pallati 3.1	2+1	3	1	1	75.3	87.30	9.40	96.70
KATI 2						**211.6**	**248.30**	**26.70**	**275.00**
1	Pallati 3.1	3+1	4	2	1	88.2	102.30	11.00	113.30
2	Pallati 3.1	1+1	5	2	1	48.1	58.70	6.30	65.00
3	Pallati 3.1	2+1	6	2	1	75.3	87.30	9.40	96.70
KATI 3						**211.6**	**248.30**	**26.70**	**275.00**
1	Pallati 3.1	3+1	7	3	1	88.2	102.30	11.00	113.30
2	Pallati 3.1	1+1	8	3	1	48.1	58.70	6.30	65.00
3	Pallati 3.1	2+1	9	3	1	75.3	87.30	9.40	96.70
KATI 4						**211.6**	**248.30**	**26.70**	**275.00**
1	Pallati 3.1	3+1	10	4	1	88.2	102.30	11.00	113.30
2	Pallati 3.1	1+1	11	4	1	48.1	58.70	6.30	65.00
3	Pallati 3.1	2+1	12	4	1	75.3	87.30	9.40	96.70
KATI 5						**211.6**	**248.30**	**26.70**	**275.00**
1	Pallati 3.1	3+1	13	5	1	88.2	102.30	11.00	113.30
2	Pallati 3.1	1+1	14	5	1	48.1	58.70	6.30	65.00
3	Pallati 3.1	2+1	15	5	1	75.3	87.30	9.40	96.70
KATI 6						**211.6**	**248.30**	**26.70**	**275.00**
1	Pallati 3.1	3+1	16	6	1	88.2	102.30	11.00	113.30
2	Pallati 3.1	1+1	17	6	1	48.1	58.70	6.30	65.00
3	Pallati 3.1	2+1	18	6	1	75.3	87.30	9.40	96.70

Pallati 3.3						1,269.60	1,489.80	160.20	1,650.00
KATI 1						211.6	248.3	26.7	275.00
1	Pallati 3.3	3+1	1	1	1	88.2	102.30	11.00	113.30
2	Pallati 3.3	1+1	2	1	1	48.1	58.70	6.30	65.00
3	Pallati 3.3	2+1	3	1	1	75.3	87.30	9.40	96.70
KATI 2						211.6	248.30	26.70	275.00
1	Pallati 3.3	3+1	4	2	1	88.2	102.30	11.00	113.30
2	Pallati 3.3	1+1	5	2	1	48.1	58.70	6.30	65.00
3	Pallati 3.3	2+1	6	2	1	75.3	87.30	9.40	96.70
KATI 3						211.6	248.30	26.70	275.00
1	Pallati 3.3	3+1	7	3	1	88.2	102.30	11.00	113.30
2	Pallati 3.3	1+1	8	3	1	48.1	58.70	6.30	65.00
3	Pallati 3.3	2+1	9	3	1	75.3	87.30	9.40	96.70
KATI 4						211.6	248.30	26.70	275.00
1	Pallati 3.3	3+1	10	4	1	88.2	102.30	11.00	113.30
2	Pallati 3.3	1+1	11	4	1	48.1	58.70	6.30	65.00
3	Pallati 3.3	2+1	12	4	1	75.3	87.30	9.40	96.70
KATI 5						211.6	248.30	26.70	275.00
1	Pallati 3.3	3+1	13	5	1	88.2	102.30	11.00	113.30
2	Pallati 3.3	1+1	14	5	1	48.1	58.70	6.30	65.00
3	Pallati 3.3	2+1	15	5	1	75.3	87.30	9.40	96.70
KATI 6						211.6	248.30	26.70	275.00
1	Pallati 3.3	3+1	16	6	1	88.2	102.30	11.00	113.30
2	Pallati 3.3	1+1	17	6	1	48.1	58.70	6.30	65.00
3	Pallati 3.3	2+1	18	6	1	75.3	87.30	9.40	96.70
Pallati 3.4						1,269.60	1,489.80	160.20	1,650.00
KATI 1						211.6	248.3	26.7	275.00
1	Pallati 3.4	3+1	1	1	1	88.2	102.30	11.00	113.30
2	Pallati 3.4	1+1	2	1	1	48.1	58.70	6.30	65.00
3	Pallati 3.4	2+1	3	1	1	75.3	87.30	9.40	96.70
KATI 2						211.6	248.30	26.70	275.00
1	Pallati 3.4	3+1	4	2	1	88.2	102.30	11.00	113.30
2	Pallati 3.4	1+1	5	2	1	48.1	58.70	6.30	65.00
3	Pallati 3.4	2+1	6	2	1	75.3	87.30	9.40	96.70

KATI 3						211.6	248.30	26.70	275.00
1	Pallati 3.4	3+1	7	3	1	88.2	102.30	11.00	113.30
2	Pallati 3.4	1+1	8	3	1	48.1	58.70	6.30	65.00
3	Pallati 3.4	2+1	9	3	1	75.3	87.30	9.40	96.70
KATI 4						211.6	248.30	26.70	275.00
1	Pallati 3.4	3+1	10	4	1	88.2	102.30	11.00	113.30
2	Pallati 3.4	1+1	11	4	1	48.1	58.70	6.30	65.00
3	Pallati 3.4	2+1	12	4	1	75.3	87.30	9.40	96.70
KATI 5						211.6	248.30	26.70	275.00
1	Pallati 3.4	3+1	13	5	1	88.2	102.30	11.00	113.30
2	Pallati 3.4	1+1	14	5	1	48.1	58.70	6.30	65.00
3	Pallati 3.4	2+1	15	5	1	75.3	87.30	9.40	96.70
KATI 6						211.6	248.30	26.70	275.00
1	Pallati 3.4	3+1	16	6	1	88.2	102.30	11.00	113.30
2	Pallati 3.4	1+1	17	6	1	48.1	58.70	6.30	65.00
3	Pallati 3.4	2+1	18	6	1	75.3	87.30	9.40	96.70
Pallati 3.5						1,269.60	1,489.80	160.20	1,650.00
KATI 1						211.6	248.30	26.7	275.00
1	Pallati 3.5	3+1	1	1	1	88.2	102.30	11.00	113.30
2	Pallati 3.5	1+1	2	1	1	48.1	58.70	6.30	65.00
3	Pallati 3.5	2+1	3	1	1	75.3	87.30	9.40	96.70
KATI 2						211.6	248.30	26.70	275.00
1	Pallati 3.5	3+1	4	2	1	88.2	102.30	11.00	113.30
2	Pallati 3.5	1+1	5	2	1	48.1	58.70	6.30	65.00
3	Pallati 3.5	2+1	6	2	1	75.3	87.30	9.40	96.70
KATI 3						211.6	248.30	26.70	275.00
1	Pallati 3.5	3+1	7	3	1	88.2	102.30	11.00	113.30
2	Pallati 3.5	1+1	8	3	1	48.1	58.70	6.30	65.00
3	Pallati 3.5	2+1	9	3	1	75.3	87.30	9.40	96.70
KATI 4						211.6	248.30	26.70	275.00
1	Pallati 3.5	3+1	10	4	1	88.2	102.30	11.00	113.30
2	Pallati 3.5	1+1	11	4	1	48.1	58.70	6.30	65.00
3	Pallati 3.5	2+1	12	4	1	75.3	87.30	9.40	96.70

		KATI 5				211.6	248.30	26.70	275.00
1	Pallati 3.5	3+1	13	5	1	88.2	102.30	11.00	113.30
2	Pallati 3.5	1+1	14	5	1	48.1	58.70	6.30	65.00
3	Pallati 3.5	2+1	15	5	1	75.3	87.30	9.40	96.70
		KATI 6				211.6	248.30	26.70	275.00
1	Pallati 3.5	3+1	16	6	1	88.2	102.30	11.00	113.30
2	Pallati 3.5	1+1	17	6	1	48.1	58.70	6.30	65.00
3	Pallati 3.5	2+1	18	6	1	75.3	87.30	9.40	96.70
		Pallati 4.1				1,269.60	1,489.80	160.20	1,650.00
		KATI 1				211.6	248.3	26.7	275.00
1	Pallati 4,1	3+1	1	1	1	88.2	102.30	11.00	113.30
2	Pallati 4,1	1+1	2	1	1	48.1	58.70	6.30	65.00
3	Pallati 4,1	2+1	3	1	1	75.3	87.30	9.40	96.70
		KATI 2				211.6	248.30	26.70	275.00
1	Pallati 4,1	3+1	4	2	1	88.2	102.30	11.00	113.30
2	Pallati 4,1	1+1	5	2	1	48.1	58.70	6.30	65.00
3	Pallati 4,1	2+1	6	2	1	75.3	87.30	9.40	96.70
		KATI 3				211.6	248.30	26.70	275.00
1	Pallati 4,1	3+1	7	3	1	88.2	102.30	11.00	113.30
2	Pallati 4,1	1+1	8	3	1	48.1	58.70	6.30	65.00
3	Pallati 4,1	2+1	9	3	1	75.3	87.30	9.40	96.70
		KATI 4				211.6	248.30	26.70	275.00
1	Pallati 4,1	3+1	10	4	1	88.2	102.30	11.00	113.30
2	Pallati 4,1	1+1	11	4	1	48.1	58.70	6.30	65.00
3	Pallati 4,1	2+1	12	4	1	75.3	87.30	9.40	96.70
		KATI 5				211.6	248.30	26.70	275.00
1	Pallati 4,1	3+1	13	5	1	88.2	102.30	11.00	113.30
2	Pallati 4,1	1+1	14	5	1	48.1	58.70	6.30	65.00
3	Pallati 4,1	2+1	15	5	1	75.3	87.30	9.40	96.70
		KATI 6				211.6	248.30	26.70	275.00
1	Pallati 4,1	3+1	16	6	1	88.2	102.30	11.00	113.30
2	Pallati 4,1	1+1	17	6	1	48.1	58.70	6.30	65.00
3	Pallati 4,1	2+1	18	6	1	75.3	87.30	9.40	96.70
		Pallati 7,1				1,269.60	1,489.80	160.20	1,650.00
		KATI 1				211.6	248.3	26.7	275.00
1	Pallati 7,1	3+1	1	1	1	88.2	102.30	11.00	113.30
2	Pallati 7,1	1+1	2	1	1	48.1	58.70	6.30	65.00
3	Pallati 7,1	2+1	3	1	1	75.3	87.30	9.40	96.70
		KATI 2				211.6	248.30	26.70	275.00
1	Pallati 7,1	3+1	4	2	1	88.2	102.30	11.00	113.30
2	Pallati 7,1	1+1	5	2	1	48.1	58.70	6.30	65.00
3	Pallati 7,1	2+1	6	2	1	75.3	87.30	9.40	96.70
		KATI 3				211.6	248.30	26.70	275.00
1	Pallati 7,1	3+1	7	3	1	88.2	102.30	11.00	113.30
2	Pallati 7,1	1+1	8	3	1	48.1	58.70	6.30	65.00
3	Pallati 7,1	2+1	9	3	1	75.3	87.30	9.40	96.70
		KATI 4				211.6	248.30	26.70	275.00
1	Pallati 7,1	3+1	10	4	1	88.2	102.30	11.00	113.30
2	Pallati 7,1	1+1	11	4	1	48.1	58.70	6.30	65.00
3	Pallati 7,1	2+1	12	4	1	75.3	87.30	9.40	96.70
		KATI 5				211.6	248.30	26.70	275.00
1	Pallati 7,1	3+1	13	5	1	88.2	102.30	11.00	113.30
2	Pallati 7,1	1+1	14	5	1	48.1	58.70	6.30	65.00
3	Pallati 7,1	2+1	15	5	1	75.3	87.30	9.40	96.70
		KATI 6				211.6	248.30	26.70	275.00
1	Pallati 7,1	3+1	16	6	1	88.2	102.30	11.00	113.30
2	Pallati 7,1	1+1	17	6	1	48.1	58.70	6.30	65.00
3	Pallati 7,1	2+1	18	6	1	75.3	87.30	9.40	96.70
		Pallati 8.1				1,269.60	1,489.80	160.20	1,650.00
		KATI 1				211.6	248.3	26.7	275.00
1	Pallati 8.1	3+1	1	1	1	88.2	102.30	11.00	113.30
2	Pallati 8.1	1+1	2	1	1	48.1	58.70	6.30	65.00
3	Pallati 8.1	2+1	3	1	1	75.3	87.30	9.40	96.70

		KATI 2				211.6	248.30	26.70	275.00
1	Pallati 8.1	3+1	4	2	1	88.2	102.30	11.00	113.30
2	Pallati 8.1	1+1	5	2	1	48.1	58.70	6.30	65.00
3	Pallati 8.1	2+1	6	2	1	75.3	87.30	9.40	96.70
		KATI 3				211.6	248.30	26.70	275.00
1	Pallati 8.1	3+1	7	3	1	88.2	102.30	11.00	113.30
2	Pallati 8.1	1+1	8	3	1	48.1	58.70	6.30	65.00
3	Pallati 8.1	2+1	9	3	1	75.3	87.30	9.40	96.70
		KATI 4				211.6	248.30	26.70	275.00
1	Pallati 8.1	3+1	10	4	1	88.2	102.30	11.00	113.30
2	Pallati 8.1	1+1	11	4	1	48.1	58.70	6.30	65.00
3	Pallati 8.1	2+1	12	4	1	75.3	87.30	9.40	96.70
		KATI 5				211.6	248.30	26.70	275.00
1	Pallati 8.1	3+1	13	5	1	88.2	102.30	11.00	113.30
2	Pallati 8.1	1+1	14	5	1	48.1	58.70	6.30	65.00
3	Pallati 8.1	2+1	15	5	1	75.3	87.30	9.40	96.70
		KATI 6				211.6	248.30	26.70	275.00
1	Pallati 8.1	3+1	16	6	1	88.2	102.30	11.00	113.30
2	Pallati 8.1	1+1	17	6	1	48.1	58.70	6.30	65.00
3	Pallati 8.1	2+1	18	6	1	75.3	87.30	9.40	96.70
		Pallati 8.2				1,269.60	1,489.80	160.20	1,650.00
		KATI 1				211.6	248.3	26.7	275.00
1	Pallati 8.2	3+1	1	1	1	88.2	102.30	11.00	113.30
2	Pallati 8.2	1+1	2	1	1	48.1	58.70	6.30	65.00
3	Pallati 8.2	2+1	3	1	1	75.3	87.30	9.40	96.70
		KATI 2				211.6	248.30	26.70	275.00
1	Pallati 8.2	3+1	4	2	1	88.2	102.30	11.00	113.30
2	Pallati 8.2	1+1	5	2	1	48.1	58.70	6.30	65.00
3	Pallati 8.2	2+1	6	2	1	75.3	87.30	9.40	96.70
		KATI 3				211.6	248.30	26.70	275.00
1	Pallati 8.2	3+1	7	3	1	88.2	102.30	11.00	113.30
2	Pallati 8.2	1+1	8	3	1	48.1	58.70	6.30	65.00
3	Pallati 8.2	2+1	9	3	1	75.3	87.30	9.40	96.70
		KATI 4				211.6	248.30	26.70	275.00
1	Pallati 8.2	3+1	10	4	1	88.2	102.30	11.00	113.30
2	Pallati 8.2	1+1	11	4	1	48.1	58.70	6.30	65.00
3	Pallati 8.2	2+1	12	4	1	75.3	87.30	9.40	96.70
		KATI 5				211.6	248.30	26.70	275.00
1	Pallati 8.2	3+1	13	5	1	88.2	102.30	11.00	113.30
2	Pallati 8.2	1+1	14	5	1	48.1	58.70	6.30	65.00
3	Pallati 8.2	2+1	15	5	1	75.3	87.30	9.40	96.70
		KATI 6				211.6	248.30	26.70	275.00
1	Pallati 8.2	3+1	16	6	1	88.2	102.30	11.00	113.30
2	Pallati 8.2	1+1	17	6	1	48.1	58.70	6.30	65.00
3	Pallati 8.2	2+1	18	6	1	75.3	87.30	9.40	96.70

OBJEKTI: "Rindërtimi i njësive të banimit në ndërtesa (pallat) për zonën e re për zhvillim Shijak, Paketa D, Objektet 5.13, 5.14, 5.15, 5.16, 5.17, njësia administrative Shijak, Bashkia Shijak"

Nr	Emërtimi I objektit	Tipologjia	Nr	Kati	Shkalla	Sip Neto (m^2)	Sip totale (m^2)	Sip Përbashkët (m^2)	Sip totale perfshi sip.e perbashket (m^2)

		KATI 6				221.34	255.90	25.35	281.25
1	Objekti 5.13, Shijak	2+1	16	6	1	73.92	86.40	8.45	94.85
2	Objekti 5.13, Shijak	2+1	17	6	1	72.91	82.70	8.45	91.15
3	Objekti 5.13, Shijak	2+1	18	6	1	74.51	86.80	8.45	95.25
Pallati 5.14 Totali banimi									1,687.50
		KATI 1				221.34	255.90	25.35	281.25
1	Objekti 5.14, Shijak	2+1	1	1	1	73.92	86.40	8.45	94.85
2	Objekti 5.14, Shijak	2+1	2	1	1	72.91	82.70	8.45	91.15
3	Objekti 5.14, Shijak	2+1	3	1	1	74.51	86.80	8.45	95.25
		KATI 2				221.34	255.90	25.35	281.25
1	Objekti 5.14, Shijak	2+1	4	2	1	73.92	86.40	8.45	94.85
2	Objekti 5.14, Shijak	2+1	5	2	1	72.91	82.70	8.45	91.15
3	Objekti 5.14, Shijak	2+1	6	2	1	74.51	86.80	8.45	95.25
		KATI 3				221.34	255.90	25.35	281.25
1	Objekti 5.14, Shijak	2+1	7	3	1	73.92	86.40	8.45	94.85
2	Objekti 5.14, Shijak	2+1	8	3	1	72.91	82.70	8.45	91.15
3	Objekti 5.14, Shijak	2+1	9	3	1	74.51	86.80	8.45	95.25
		KATI 4				221.34	255.90	25.35	281.25
1	Objekti 5.14, Shijak	2+1	10	4	1	73.92	86.40	8.45	94.85
2	Objekti 5.14, Shijak	2+1	11	4	1	72.91	82.70	8.45	91.15
3	Objekti 5.14, Shijak	2+1	12	4	1	74.51	86.80	8.45	95.25
		KATI 5				221.34	255.90	25.35	281.25
1	Objekti 5.14, Shijak	2+1	13	5	1	73.92	86.40	8.45	94.85
2	Objekti 5.14, Shijak	2+1	14	5	1	72.91	82.70	8.45	91.15
3	Objekti 5.14, Shijak	2+1	15	5	1	74.51	86.80	8.45	95.25
		KATI 6				221.34	255.90	25.35	281.25
1	Objekti 5.14, Shijak	2+1	16	6	1	73.92	86.40	8.45	94.85
2	Objekti 5.14, Shijak	2+1	17	6	1	72.91	82.70	8.45	91.15
3	Objekti 5.14, Shijak	2+1	18	6	1	74.51	86.80	8.45	95.25
Pallati 5.15 Totali banimi									1,687.50
		KATI 1				221.34	255.900	25.4	281.25
1	Objekti 5.15 ,Shijak	2+1	4	1	1	73.92	86.40	8.45	94.85
2	Objekti 5.15 ,Shijak	2+1	5	1	1	72.91	82.70	8.45	91.15
3	Objekti 5.15 ,Shijak	2+1	6	1	1	74.51	86.80	8.45	95.25

		KATI 2				221.34	255.9	25.4	281.25
1	Objekti 5.15 ,Shijak	2+1	7	2	1	73.92	86.40	8.45	94.85
2	Objekti 5.15 ,Shijak	2+1	8	2	1	72.91	82.70	8.45	91.15
3	Objekti 5.15 ,Shijak	2+1	9	2	1	74.51	86.80	8.45	95.25
		KATI 3				221.34	255.9	25.4	281.25
1	Objekti 5.15 ,Shijak	2+1	10	3	1	73.92	86.40	8.45	94.85
2	Objekti 5.15 ,Shijak	2+1	11	3	1	72.91	82.70	8.45	91.15
3	Objekti 5.15 ,Shijak	2+1	12	3	1	74.51	86.80	8.45	95.25
		KATI 4				221.34	255.9	25.4	281.25
1	Objekti 5.15 ,Shijak	2+1	13	4	1	73.92	86.40	8.45	94.85
2	Objekti 5.15 ,Shijak	2+1	14	4	1	72.91	82.70	8.45	91.15
3	Objekti 5.15 ,Shijak	2+1	15	4	1	74.51	86.80	8.45	95.25
		KATI 5				221.34	255.9	25.4	281.25
1	Objekti 5.15 ,Shijak	2+1	16	5	1	73.92	86.40	8.45	94.85
2	Objekti 5.15 ,Shijak	2+1	17	5	1	72.91	82.70	8.45	91.15
3	Objekti 5.15 ,Shijak	2+1	18	5	1	74.51	86.80	8.45	95.25
		KATI 6				221.34	255.9	25.4	281.25
1	Objekti 5.15 ,Shijak	2+1	19	6	1	73.92	86.40	8.45	94.85
2	Objekti 5.15 ,Shijak	2+1	20	6	1	72.91	82.70	8.45	91.15
3	Objekti 5.15 ,Shijak	2+1	21	6	1	74.51	86.80	8.45	95.25
Pallati 5.16 Totali banimi									2,800.00
		KATI 1				435.39	490.300	59.7	400.00
1	Objekti 5.16 ,Shijak	1+1	1	1	1	53.20	61.00	8.50	69.50
2	Objekti 5.16 ,Shijak	3+1	2	1	1	90.10	102.00	8.50	110.50
3	Objekti 5.16 ,Shijak	3+1	3	1	1	90.00	101.00	8.50	109.50
4	Objekti 5.16 ,Shijak	3+1	4	1	1	90.20	102.00	8.50	110.50
		KATI 2				435.39	490.3	59.7	400.00
1	Objekti 5.16 ,Shijak	1+1	5	2	1	53.20	61.00	8.50	69.50
2	Objekti 5.16 ,Shijak	3+1	6	2	1	90.10	102.00	8.50	110.50
3	Objekti 5.16 ,Shijak	3+1	7	2	1	90.00	101.00	8.50	109.50
4	Objekti 5.16 ,Shijak	3+1	8	2	1	90.20	102.00	8.50	110.50
		KATI 3				435.39	490.3	59.7	400.00
1	Objekti 5.16 ,Shijak	1+1	9	3	1	53.20	61.00	8.50	69.50
2	Objekti 5.16 ,Shijak	3+1	10	3	1	90.10	102.00	8.50	110.50
3	Objekti 5.16 ,Shijak	3+1	11	3	1	90.00	101.00	8.50	109.50

4	Objekti 5.16 ,Shijak	3+1	12	3	1	90.20	102.00	8.50	110.50
		KATI 4				**435.39**	**490.3**	**59.7**	**400.00**
1	Objekti 5.16 ,Shijak	1+1	13	4	1	53.20	61.00	8.50	69.50
2	Objekti 5.16 ,Shijak	3+1	14	4	1	90.10	102.00	8.50	110.50
3	Objekti 5.16 ,Shijak	3+1	15	4	1	90.00	101.00	8.50	109.50
4	Objekti 5.16 ,Shijak	3+1	16	4	1	90.20	102.00	8.50	110.50
		KATI 5				**435.39**	**490.3**	**59.7**	**400.00**
1	Objekti 5.16 ,Shijak	1+1	17	5	1	53.20	61.00	8.50	69.50
2	Objekti 5.16 ,Shijak	3+1	18	5	1	90.10	102.00	8.50	110.50
3	Objekti 5.16 ,Shijak	3+1	19	5	1	90.00	101.00	8.50	109.50
4	Objekti 5.16 ,Shijak	3+1	20	5	1	90.20	102.00	8.50	110.50
		KATI 6				**435.39**	**490.3**	**59.7**	**400.00**
1	Objekti 5.16 ,Shijak	1+1	21	6	1	53.20	61.00	8.50	69.50
2	Objekti 5.16 ,Shijak	3+1	22	6	1	90.10	102.00	8.50	110.50
3	Objekti 5.16 ,Shijak	3+1	23	6	1	90.00	101.00	8.50	109.50
4	Objekti 5.16 ,Shijak	3+1	24	6	1	90.20	102.00	8.50	110.50
		KATI 7				**435.39**	**490.3**	**59.7**	**400.00**
1	Objekti 5.16 ,Shijak	1+1	25	7	1	53.20	61.00	8.50	69.50
2	Objekti 5.16 ,Shijak	3+1	26	7	1	90.10	102.00	8.50	110.50
3	Objekti 5.16 ,Shijak	3+1	27	7	1	90.00	101.00	8.50	109.50
4	Objekti 5.16 ,Shijak	3+1	28	7	1	90.20	102.00	8.50	110.50
Pallati 5.17 Totali banimi									**3,850.00**
		KATI 1				**436.30**	**494.50**	**55.50**	**550.00**
1	Objekti 5.17 ,Shijak	3+1	1	1	1	91.20	104.10	14.30	118.40
2	Objekti 5.17 ,Shijak	3+1	2	1	1	90.10	101.00	14.30	115.30
3	Objekti 5.17 ,Shijak	2+1	3	1	2	75.00	85.10	8.90	94.00
4	Objekti 5.17 ,Shijak	3+1	4	1	2	90.00	100.60	9.00	109.60
5	Objekti 5.17 ,Shijak	3+1	5	1	2	90.00	103.70	9.00	112.70
		KATI 2				**436.30**	**494.50**	**55.50**	**550.00**
1	Objekti 5.17 ,Shijak	3+1	6	2	1	91.20	104.10	14.30	118.40
2	Objekti 5.17 ,Shijak	3+1	7	2	1	90.10	101.00	14.30	115.30
3	Objekti 5.17 ,Shijak	2+1	8	2	2	75.00	85.10	8.90	94.00
4	Objekti 5.17 ,Shijak	3+1	9	2	2	90.00	100.60	9.00	109.60
5	Objekti 5.17 ,Shijak	3+1	10	2	2	90.00	103.70	9.00	112.70
		KATI 3				**436.30**	**494.50**	**55.50**	**550.00**
1	Objekti 5.17 ,Shijak	3+1	11	3	1	91.20	104.10	14.30	118.40
2	Objekti 5.17 ,Shijak	3+1	12	3	1	90.10	101.00	14.30	115.30
3	Objekti 5.17 ,Shijak	2+1	13	3	2	75.00	85.10	8.90	94.00
4	Objekti 5.17 ,Shijak	3+1	14	3	2	90.00	100.60	9.00	109.60
5	Objekti 5.17 ,Shijak	3+1	15	3	2	90.00	103.70	9.00	112.70
		KATI 4				**436.30**	**494.50**	**55.50**	**550.00**
1	Objekti 5.17 ,Shijak	3+1	16	4	1	91.20	104.10	14.30	118.40
2	Objekti 5.17 ,Shijak	3+1	17	4	1	90.10	101.00	14.30	115.30
3	Objekti 5.17 ,Shijak	2+1	18	4	2	75.00	85.10	8.90	94.00
4	Objekti 5.17 ,Shijak	3+1	19	4	2	90.00	100.60	9.00	109.60
5	Objekti 5.17 ,Shijak	3+1	20	4	2	90.00	103.70	9.00	112.70
		KATI 5				**436.30**	**494.50**	**55.50**	**550.00**
1	Objekti 5.17 ,Shijak	3+1	21	5	1	91.20	104.10	14.30	118.40
2	Objekti 5.17 ,Shijak	3+1	22	5	1	90.10	101.00	14.30	115.30
3	Objekti 5.17 ,Shijak	2+1	23	5	2	75.00	85.10	8.90	94.00
4	Objekti 5.17 ,Shijak	3+1	24	5	2	90.00	100.60	9.00	109.60
5	Objekti 5.17 ,Shijak	3+1	25	5	2	90.00	103.70	9.00	112.70
		KATI 6				**436.30**	**494.50**	**55.50**	**550.00**
1	Objekti 5.17 ,Shijak	3+1	26	6	1	91.20	104.10	14.30	118.40
2	Objekti 5.17 ,Shijak	3+1	27	6	1	90.10	101.00	14.30	115.30
3	Objekti 5.17 ,Shijak	2+1	28	6	2	75.00	85.10	8.90	94.00
4	Objekti 5.17 ,Shijak	3+1	29	6	2	90.00	100.60	9.00	109.60
5	Objekti 5.17 ,Shijak	3+1	30	6	2	90.00	103.70	9.00	112.70
		KATI 7				**436.30**	**494.50**	**55.50**	**550.00**
1	Objekti 5.17 ,Shijak	3+1	31	7	1	91.20	104.10	14.30	118.40
2	Objekti 5.17 ,Shijak	3+1	32	7	1	90.10	101.00	14.30	115.30
3	Objekti 5.17 ,Shijak	2+1	33	7	2	75.00	85.10	8.90	94.00
4	Objekti 5.17 ,Shijak	3+1	34	7	2	90.00	100.60	9.00	109.60
5	Objekti 5.17 ,Shijak	3+1	35	7	2	90.00	103.70	9.00	112.70

VENDIM
Nr. 488, datë 26.6.2026

PËR PËRCAKTIMIN E PROCEDURAVE DHE AFATEVE PËR PEZULLIMIN APO REVOKIMIN E LICENCËS SË LOJËRAVE TË FATIT "BASTE SPORTIVE *ONLINE*"

Në mbështetje të nenit 100 të Kushtetutës dhe të pikës 2, të nenit 27/3, të ligjit nr. 155/2015, "Për lojërat e fatit në Republikën e Shqipërisë", të ndryshuar, me propozimin e ministrit të Financave, Këshilli i Ministrave

VENDOSI:

KREU I
DISPOZITA TË PËRGJITHSHME

Neni 1
Qëllimi

1. Ky vendim ka për qëllim përcaktimin e procedurave dhe afateve për pezullimin dhe revokimin e licencës për ushtrimin e veprimtarisë së lojërave të fatit në kategorinë "Baste sportive *online*", në zbatim të ligjit nr. 155/2015, "Për lojërat e fatit në Republikën e Shqipërisë", të ndryshuar (në vijim 'ligji').

2. Ky vendim synon:

a) garantimin e një procedure administrative të rregullt, transparente dhe të drejtë;

b) sigurimin e proporcionalitetit ndërmjet natyrës së shkeljes dhe masës administrative të aplikuar;

c) standardizimin e praktikës institucionale në trajtimin e rasteve të pezullimit dhe revokimit;

ç) forcimin e mekanizmave të kontrollit dhe monitorimit institucional, me qëllim garantimin e përputhshmërisë së vazhdueshme të subjekteve të licencuara me kërkesat ligjore.

Neni 2
Fusha e zbatimit

Ky vendim zbatohet për organizatorët e licencuar në ushtrimin e lojërave të fatit, në kategorinë "Baste sportive *online*", ndaj të cilëve konstatohen shkelje sipas kritereve dhe procedurave, të përcaktuara në ligj dhe në këtë vendim.

KREU II
PEZULLIMI DHE/OSE REVOKIMI I LICENCËS

Neni 3
Rastet për pezullimin dhe/ose revokimin e licencës

1. Licenca për lojërat e fatit në kategorinë "Baste sportive *online*" pezullohet dhe/ose revokohet në rastet, si më poshtë vijon:

a) Organizatori i licencuar nuk përmbush kriteret bazë të licencimit, pas marrjes së licencës;

b) Organizatori nuk ngurtëson fondet e garancisë, sipas pikës 3, të nenit 47, të ligjit;

c) Organizatori i licencuar përsërit shkeljet, sipas përcaktimeve në pikat 1 dhe 2, të nenit 53, të ligjit.

2. Përveç rasteve të parashikuara në pikën 1, të këtij neni, licenca për lojërat e fatit në kategorinë "Baste sportive *online*" ndaj organizatorit të licencuar:

a) pezullohet kur nuk shlyen detyrimet ndaj Autoritetit të Mbikëqyrjes së Lojërave të Fatit (në vijim AMLF) dhe/ose fituesve të lojës, sikurse përcaktohet në pikën 1, të nenit 56, të ligjit;

b) revokohet kur kryen një ose më shumë nga shkeljet e përcaktuara në pikën 3, të nenit 56, të ligjit;

c) revokohet, në zbatim të shkronjës "ç", të pikës 1, të nenit 59, të ligjit, për shkelje të detyrimeve ndaj AMLF-së.

Neni 4
Procedura e pezullimit/revokimit kur organizatori i licencuar nuk përmbush kriteret bazë të licencimit pas marrjes së licencës

1. Procedura për pezullimin e licencës, kur organizatori i licencuar nuk përmbush kriteret bazë të licencimit pas marrjes së licencës, iniciohet nga AMLF-ja, në rastet kur:

a) vihet në dijeni mbi bazën e një referimi, ankese, informacioni, prove, për shkelje të mundshme nga organizatori, të përcjella nga një entitet, institucion apo nga palë të treta individë;

b) kryesisht ose me kërkesë, kryen verifikime dhe kontrolle, ku konstatohen shkelje;

c) konstaton shkelje gjatë kontrolleve dhe verifikimit të raportimeve financiare, teknike dhe elektronike;

ç) gjatë inspektimeve administrative të planifikuara periodike, konstaton shkelje.

2. Për rastet e parashikuara në pikën 1, të këtij neni, AMLF-ja ndjek procedurën, si më poshtë vijon:

a) Inicion procedurën e kontrollit dhe të inspektimit pranë subjektit për të cilin janë sinjalizuar shkelje, menjëherë dhe jo më vonë se 5 (pesë) ditë pune nga vënia në dijeni;

b) Harton procesverbalin e kontrollit dhe inspektimit, ku evidentohen gjetjet, verifikimet e kryera dhe konstatimet e shkeljeve.

3. Kur konstaton se nga kontrolli dhe inspektimi rezultojnë shkelje të një ose disa kritereve bazë të licencimit pas marrjes së licencës, të parashikuar në nenin 22 të ligjit, AMLF-ja, brenda 20 (njëzet) ditëve kalendarike nga konstatimi i shkeljes/ve së/të kryer/a nga organizatori i licencuar, i dërgon Komisionit të Licencave kërkesën e arsyetuar për pezullim licence, aktkonstatimin dhe dokumentacionin shoqërues. Dokumentacioni shoqërues përbëhet nga relacioni shpjegues, procesverbali i kontrollit, kopje të licencës, si dhe çdo material apo dokument tjetër që provon shkeljet e konstatuara.

4. Komisioni i Licencave, brenda 20 (njëzet) ditëve kalendarike nga data e marrjes së kërkesës nga AMLF-ja, shqyrton dhe vendos lidhur me kërkesën e paraqitur.

5. Komisioni i Licencave, brenda afatit të shqyrtimit të kërkesës, njofton organizatorin e licencuar për fillimin e procedurës së pezullimit dhe i bën me dije të drejtën e tij për të marrë pjesë, vetë ose përmes përfaqësuesit të tij të autorizuar, në dëgjesën që do të zhvillohet për dhënien e shpjegimeve dhe rrethanave të rastit. Komisioni i Licencave në njoftim i komunikon organizatorit të licencuar të dhënat për vendin dhe orën e zhvillimit të seancës dëgjimore. Mosparaqitja e organizatorit të licencuar apo përfaqësuesit të tij nuk përbën shkak për mosvijimin e shqyrtimit të kërkesës.

6. Mosbashkëpunimi i organizatorit gjatë procesit të kontrollit dhe inspektimit, përfshirë refuzimin për të dhënë informacion, mosvënien në dispozicion të dokumentacionit të kërkuar apo pengimin e verifikimeve në vend, merret në konsideratë nga organi kompetent gjatë shqyrtimit të çështjes, në vlerësimin e fakteve dhe provave, si dhe në përcaktimin e masës administrative përkatëse. Në këtë kuadër, organi kompetent çmon ndikimin që sjell një sjellje e tillë në zhvillimin e rregullt të procedurës dhe në mundësinë për verifikimin e plotë e të saktë të rrethanave të rastit.

7. Komisioni i Licencave, pas përfundimit të shqyrtimit të rastit, merr vendim, si më poshtë vijon:

a) Në rast se vlerëson se konstatimet e AMLF-së për shkelje janë të justifikuara dhe të bazuara në ligj dhe në prova, i propozon ministrit përgjegjës për financat marrjen e masës për pezullimin e licencës së organizatorit, për ushtrimin e lojërave të fatit në kategorinë "Baste sportive *online*";

b) Nëse vlerëson se konstatimet e AMLF-së për shkelje janë të pajustifikuara e të pabazuara në ligj dhe në prova, përfundon procedurën, duke rrëzuar kërkesën e AMLF-së.

8. Vendimi i Komisionit të Licencave përmban:

a) të dhënat e subjektit;

b) bazën ligjore;

c) përshkrimin e shkeljeve të konstatuara;

ç) referencat te raportet e inspektimit të AMLF-së ose në dokumente dhe prova të tjera;

d) shpjegimet dhe provat e paraqitura nga organizatori i licencuar;

dh) analizën e arsyetuar;

e) sipas rastit, propozimin, për:

i. pezullimin/revokimin e licencës së organizatorit të licencuar dhe afatin;

ii. refuzimin e kërkesës së AMLF-së;;

ë) në rastin kur propozon pezullimin e licencës, përcakton detyrat për plotësimin e shkeljeve, që kanë sjellë pezullimin e saj.

9. Në rastin e marrjes së vendimit për propozimin për pezullimin e licencës, kryetari i Komisionit të Licencave i përcjell me shkresë vendimin dhe dokumentacionin e nevojshëm ministrit përgjegjës për financat, brenda 5 (pesë) ditëve nga data e zbardhjes së këtij vendimi.

10. Ministri përgjegjës për financat, në zbatim të procedurës së parashikuar në nenin 9, të këtij vendimi, vendos me urdhër të arsyetuar për pezullim ose jo të licencës ndaj organizatorit të licencuar.

11. AMLF-ja, në zbatim të urdhrit të ministrit përgjegjës për financat, në rastin kur është vendosur pezullimi i licencës, monitoron në vijimësi për plotësimin e detyrave të lëna, sipas afateve të caktuara në urdhrin përkatës. Në rastin kur organizatori i licencuar nuk ka rregulluar

pasojat/shkeljet, për të cilat është vendosur masa e pezullimit, brenda afatit të caktuar në urdhrin e pezullimit të ministrit përgjegjës për financat, AMLF-ja evidenton shkeljet/pasojat e konstatuara në procesverbal dhe i dërgon Komisionit të Licencave, brenda 20 (njëzet) ditëve nga data e mbajtjes së këtij procesverbali, kërkesën për revokim licence dhe dokumentacionin e administruar.

12. Komisioni i Licencave për vlerësimin dhe propozimin e kërkesës për revokim licence zbaton procedurën e përcaktuar për pezullimin e licencës, sipas parashikimeve të këtij neni.

13. Ministri përgjegjës për financat, në zbatim të procedurës së parashikuar në nenin 9, të këtij vendimi, vendos me urdhër të arsyetuar për revokim ose jo të licencës ndaj organizatorit të licencuar.

Neni 5

Procedura e pezullimit dhe revokimit të licencës kur subjekti fitues i licencës nuk ngurtëson fondet e garancisë

1. Procedura për pezullimin dhe revokimin e licencës, kur subjekti fitues i licencës nuk ngurtëson fondet e garancisë, në zbatim të shkronjës "b", të pikës 1, të nenit 3, të këtij vendimi, iniciohet nga Komisioni i Licencave.

2. Komisioni i Licencave, pas përfundimit të afatit 30-ditor të detyrimit të subjektit fitues për ngurtësimin e fondit të garancisë, fillon procedurën për pezullim dhe revokim licence, procedurë e cila duhet të shqyrtohet brenda 20 (njëzet) ditëve nga data e përfundimit të këtij afati.

3. Komisioni i Licencave, brenda afatit të shqyrtimit të kërkesës, njofton subjektin fitues për fillimin e procedurës për pezullim dhe revokim licence, dhe i bën me dije të drejtën e tij për të marrë pjesë, vetë ose përmes përfaqësuesit të tij të autorizuar, në dëgjesën që do të zhvillohet për dhënien e shpjegimeve dhe rrethanave të rastit. Komisioni i Licencave, në njoftim, i komunikon subjektit fitues të dhënat për vendin dhe orën e zhvillimit të seancës dëgjimore. Mosparaqitja e organizatorit të licencuar apo përfaqësuesit të tij nuk përbën shkak për mosvijimin e shqyrtimit të kërkesës.

4. Komisioni i Licencave, brenda afatit të shqyrtimit të kërkesës, shqyrton dhe vendos, si më poshtë vijon:

a) Në rast se vlerëson se konstatimi i shkeljes është i justifikuar dhe i bazuar në ligj e në prova, i propozon ministrit përgjegjës për financat marrjen e masës për pezullimin dhe revokimin e licencës së subjektit fitues për ushtrimin e lojërave të fatit, në kategorinë "Baste sportive *online*";

b) Nëse vlerëson se shkelja e konstatuar nga Komisioni i Licencave është korrigjuar nga subjekti fitues, përfundon procedurën pa veprime dhe nuk vijon me shqyrtimin e mëtejshëm.

5. Ministri përgjegjës për financat, në zbatim të procedurës së parashikuar në nenin 9, të këtij vendimi, vendos me urdhër të arsyetuar për pezullimin dhe revokimin ose jo të licencës ndaj subjektit fitues.

Neni 6

Procedura e pezullimit/revokimit të licencës për rastet, ku organizatori i licencuar përsërit shkeljet e përcaktuara në ligj

1. Inspektori i AMLF-së, në rastet kur organizatori i licencuar përsërit shkeljet, sipas përcaktimeve në pikat 1 dhe 2, të nenit 53, të ligjit, inicion procedurën për propozimin e pezullimit apo revokimit të licencës, në varësi të përsëritjes së shkeljes:

a) Për shkelje për herë të dytë, për të njëjtën shkelje ose grup shkeljesh, brenda një periudhe 3-vjeçare, inspektori i AMLF-së ka të drejtën të iniciojë procedurën për pezullimin e licencës;

b) Për shkelje për herë të tretë, për të njëjtën shkelje ose grup shkeljesh, brenda një periudhe 3-vjeçare, inspektori i AMLF-së ka të drejtën të iniciojë procedurën për revokimin e licencës.

2. Inspektori i AMLF-së, kur plotësohen kriteret për gjobë për herë të dytë ose të tretë, i dërgon titullarit të AMLF-së praktikën e plotë të mbajtur ndaj organizatorit të licencuar, brenda 10 (dhjetë) ditëve nga data e njoftimit të gjobës.

3. Titullari i AMLF-së, brenda 10 (dhjetë) ditëve, i dërgon Komisionit të Licencave praktikën e plotë, së bashku me gjobën e vendosur ndaj organizatorit të licencuar.

4. Komisioni i Licencave, brenda 20 (njëzet) ditëve kalendarike nga data e marrjes së kërkesës nga AMLF-ja, shqyrton dhe vendos lidhur me kërkesën e paraqitur.

5. Komisioni i Licencave, brenda afatit të shqyrtimit të kërkesës, njofton organizatorin e

licencuar për fillimin e procedurës së pezullimit dhe i bën me dije të drejtën e tij për të marrë pjesë, vetë ose përmes përfaqësuesit të tij të autorizuar, në dëgjesën që do të zhvillohet për dhënien e shpjegimeve dhe sqarimin e rrethanave të rastit. Komisioni i Licencave, në njoftim, i komunikon organizatorit të licencuar të dhënat për vendin dhe orën e zhvillimit të seancës dëgjimore. Mosparaqitja e organizatorit të licencuar apo përfaqësuesit të tij nuk përbën shkak për mosvijimin e shqyrtimit të kërkesës.

6. Komisioni i Licencave, pas përfundimit të shqyrtimit të rastit, merr vendim, si më poshtë vijon:

a) Në rast se vlerëson se konstatimet e AMLF-së për shkelje janë të justifikuara e të bazuara në ligj dhe në prova, i propozon ministrit përgjegjës për financat marrjen e masës për pezullimin/revokimin e licencës së organizatorit (në varësi të përsëritjes së shkeljes/ve) për ushtrimin e lojërave të fatit, në kategorinë "*Baste sportive online*";

b) Nëse vlerëson se konstatimet e AMLF-së për shkelje janë të pajustifikuara e të pabazuara në ligj dhe në prova, përfundon procedurën, duke rrëzuar kërkesën e AMLF-së.

7. Ankimi në gjykatë ndaj gjobave të lëshuara nga AMLF-ja nuk pengon zhvillimin e procedurës dhe marrjen e urdhrit për pezullimin/revokimin e licencës, me përjashtim të rastit kur është vendosur një masë sigurimi padie.

8. Vendimi i Komisionit të Licencave përmban të njëjtat elemente të përcaktuara në pikën 8, të nenit 4, të këtij vendimi.

9. Në rastin e propozimit për pezullimin/ revokimin e licencës, kryetari i Komisionit të Licencave i përcjell me shkresë vendimin dhe dokumentacionin e nevojshëm, me propozimin përkatës, ministrit përgjegjës për financat, brenda 5 (pesë) ditëve nga marrja e vendimit.

Neni 7

Procedura për pezullim të licencës kur organizatori i licencuar nuk shlyen detyrimet ndaj Autoritetit të Mbikëqyrjes së Lojërave të Fatit dhe/ose fituesve të lojës

1. AMLF-ja, pas pezullimit 30-ditor të veprimtarinë së ushtrimit të lojërave të fatit, në zbatim të pikës 1, të nenit 56, të ligjit, ka të drejtën e propozimit për pezullim të licencës për një afat tjetër te Komisioni i Licencave, kur organizatori i licencuar nuk shlyen detyrimet ndaj AMLF-së dhe/ose fituesve të lojës.

2. Brenda 20 (njëzet) ditëve nga data e pezullimit, AMLF-ja i dërgon Komisionit të Licencave kërkesën e arsyetuar për pezullim licence, aktkonstatimin dhe dokumentacionin shoqërues. Dokumentacioni shoqërues përbëhet nga relacioni shpjegues, procesverbali i kontrollit, kopje të licencës, si dhe çdo material apo dokument tjetër që provon shkeljet e konstatuara.

3. Komisioni i Licencave, brenda 20 (njëzet) ditëve kalendarike nga data e marrjes së kërkesës nga AMLF-ja, shqyrton dhe vendos lidhur me kërkesën e paraqitur.

4. Komisioni i Licencave, brenda afatit të shqyrtimit të kërkesës, njofton organizatorin e licencuar për fillimin e procedurës së pezullimit dhe i bën me dije të drejtën e tij për të marrë pjesë, vetë ose përmes përfaqësuesit të tij të autorizuar, në dëgjesën që do të zhvillohet për dhënien e shpjegimeve dhe sqarimin e rrethanave të rastit. Komisioni i Licencave, në njoftim, i komunikon organizatorit të licencuar të dhënat për vendin dhe orën e zhvillimit të seancës dëgjimore. Mosparaqitja e organizatorit të licencuar apo përfaqësuesit të tij nuk përbën shkak për mosvijimin e shqyrtimit të kërkesës.

5. Komisioni i Licencave, pas përfundimit të shqyrtimit të rastit, merr vendim, si më poshtë vijon:

a) Në rast se vlerëson se konstatimet e AMLF-së për shkelje janë të justifikuara e të bazuara në ligj dhe në prova, i propozon ministrit përgjegjës për financat marrjen e masës për pezullimin e licencës së organizatorit, për ushtrimin e lojërave të fatit në kategorinë "Baste sportive *online*";

b) Nëse vlerëson se konstatimet e AMLF-së për shkelje janë të pajustifikuara e të pabazuara në ligj dhe prova, përfundon procedurën, duke rrëzuar kërkesën e AMLF-së.

6. Vendimi i Komisionit përmban të njëjtat elemente, të përcaktuara në pikën 8, të nenit 4, të këtij vendimi.

7. Në rastin e propozimit për pezullimin e licencës, kryetari i Komisionit të Licencave i përcjell me shkresë vendimin dhe dokumentacionin e nevojshëm me propozimin përkatës ministrit përgjegjës për financat, brenda 5 (pesë) ditëve nga marrja e vendimit.

Neni 8

Procedura për revokim licence për rastet e shkeljeve të parashikuara në pikën 3, të nenit 56, të ligjit, dhe shkeljet e detyrimeve ndaj AMLF-së, referuar shkronjës "ç", të pikës 1, të nenit 59, të ligjit

1. AMLF-ja inicion procedurën për revokim licence ndaj organizatorit të licencuar, brenda 10 (dhjetë) ditëve nga konstatimi i një ose më shumë shkeljeve, të parashikuara në pikën 3, të nenit 56, të ligjit.

2. AMLF-ja, 30 (tridhjetë) ditë pas datës së dërgimit të njoftimit subjektit përkatës, inicion, gjithashtu, procedurën për revokim licence ndaj subjekteve të licencuara për ushtrim të aktivitetit për lojëra fati, për shkeljet e detyrimeve ndaj AMLF-së, të parashikuara nga ligji për lojërat e fatit, referuar shkronjës "ç", të pikës 1, të nenit 59, të këtij ligj.

3. AMLF-ja, brenda 20 (njëzet) ditëve kalendarike nga konstatimi i shkeljes/ve të kryera nga organizatori i licencuar, i dërgon Komisionit të Licencave kërkesën e arsyetuar për revokim licence, aktkonstatimin dhe dokumentacionin shoqërues. Dokumentacioni shoqërues përbëhet nga relacioni shpjegues, procesverbali i kontrollit, kopje e licencës, si dhe çdo material apo dokument tjetër që provon shkeljet e konstatuara.

4. Komisioni i Licencave, brenda 20 (njëzet) ditëve kalendarike nga data e marrjes së kërkesës nga AMLF-ja, shqyrton dhe vendos lidhur me kërkesën e paraqitur.

5. Komisioni i Licencave, brenda afatit të shqyrtimit të kërkesës, njofton organizatorin e licencuar për fillimin e procedurës së revokimit dhe i bën me dije të drejtën e tij për të marrë pjesë, vetë ose përmes përfaqësuesit të tij të autorizuar, në dëgjesën që do të zhvillohet për dhënien e shpjegimeve dhe rrethanave të rastit. Komisioni i Licencave në njoftim i komunikon organizatorit të licencuar të dhënat për vendin dhe orën e zhvillimit të seancës dëgjimore. Mosparaqitja e organizatorit të licencuar apo përfaqësuesit të tij nuk përbën shkak për mosvijimin e shqyrtimit të kërkesës.

6. Komisioni i Licencave, pas përfundimit të shqyrtimit të rastit, merr vendim, si më poshtë vijon:

a) Në rast se vlerëson se konstatimet e AMLF-së për shkelje janë të justifikuara e të bazuara në ligj dhe në prova, i propozon ministrit përgjegjës për financat marrjen e masës për revokimin e licencës së organizatorit për ushtrimin e lojërave të fatit, në kategorinë "Baste sportive *online*";

b) Nëse vlerëson se konstatimet e AMLF-së për shkelje janë të pajustifikuara e të pabazuara në ligj dhe në prova, përfundon procedurën, duke rrëzuar kërkesën e AMLF-së.

7. Vendimi i Komisionit të Licencave përmban të njëjtat elemente të përcaktuara në pikën 8, të nenit 4, të këtij vendimi.

8. Në rastin e propozimit për revokimin e licencës, kryetari i Komisionit të Licencave i përcjell me shkresë vendimin dhe dokumentacionin e nevojshëm, me propozimin përkatës, ministrit përgjegjës për financat, brenda 5 (pesë) ditëve nga marrja e vendimit.

Neni 9

Procedura e shqyrtimit të kërkesave nga ministri përgjegjës për financat për pezullim dhe/ose revokim të licencës

1. Ministri përgjegjës për financat, brenda 30 (tridhjetë) ditëve kalendarike nga data e paraqitjes së vendimit të propozimit nga Komisioni i Licencave dhe dokumentacionit shoqërues, me urdhër të arsyetuar, vendos për pezullimin dhe/ose revokimin apo mospezullimin dhe/ose mosrevokimin e licencës.

2. Afati për pezullimin e licencës jepet për një periudhë nga 30 (tridhjetë) ditë deri në përmbushjen e kritereve dhe të kushteve, për të cilat është marrë masa, por jo më shumë se 2 (dy) vjet.

3. Ministri përgjegjës për financat, me paraqitjen e propozimit të Komisionit të Licencave dhe dokumentacionit shoqërues, urdhëron ngritjen e një komisioni *ad hoc*, të përbërë nga jo më pak se 3 (tre) anëtarë nga struktura përgjegjëse në ministrinë e financave, për shqyrtimin dhe vlerësimin e praktikës së plotë.

4. Komisioni *ad hoc*, brenda 20 (njëzet) ditëve, mblidhet dhe shqyrton propozimin dhe dokumentacionin shoqërues.

5. Komisioni *ad hoc*:

a) verifikon pranueshmërinë nëse konstatimet për shkelje janë të justifikuara e të bazuara në ligj dhe në prova;

b) sipas rastit, siguron të drejtën e ankuesit për t'u dëgjuar;

c) kërkon informacion shtesë nga Komisioni i Licencave;

ç) vlerëson provat dhe harton raportin për ministrin dhe drafturdhrin përfundimtar të arsyetuar.

6. Urdhri i ministrit përgjegjës për financat për pezullimin dhe/ose revokimin i njoftohet zyrtarisht me shkrim për kompetencë dhe zbatim Autoritetit të Mbikëqyrjes së Lojërave të Fatit, Komisionit të Licencave dhe organizatorit të licencuar. Urdhri i ministrit publikohet edhe në faqen zyrtare të AMLF-së.

7. Organizatori, të cilit i pezullohet licenca, nuk mund të ushtrojë veprimet e përcaktuara në urdhrin e pezullimit. Organizatori, gjatë periudhës së pezullimit, është i detyruar të ndërpresë ushtrimin e veprimtarisë së licencuar e të marrë të gjitha masat e nevojshme për respektimin e kushteve të përcaktuara në urdhrin e pezullimit dhe mban përgjegjësi për zbatimin e urdhrit, si dhe ka detyrimin për të raportuar pranë AMLF-së.

8. AMLF-ja monitoron dhe mbikëqyr organizatorin gjatë kohës së pezullimit revokimit, nëpërmjet verifikimeve në vend, monitorimit me mjetet e teknologjisë, me qëllim garantimin e përmbushjes së urdhrit të ministrit përgjegjës për financat.

KREU III
DISPOZITA PËRFUNDIMTARE

Neni 10
Dispozita të fundit

1. Organizatori i licencuar ka të drejtën e ankimit ndaj urdhrit të pezullimit/revokimit në gjykatën kompetente, sipas afateve dhe parashikimeve të legjislacionit në fuqi.

2. Urdhri i pezullimit apo i revokimit të licencës zbatohet pavarësisht nga sanksionet administrative, që mund të merren ndaj organizatorit të licencuar.

3. Ngarkohen Ministria e Financave, Autoriteti i Mbikëqyrjes së Lojërave të Fatit dhe Komisioni i Licencave për zbatimin e këtij vendimi.

Ky vendim hyn në fuqi 15 ditë pas botimit në Fletoren Zyrtare.

ZËVENDËSKRYEMINISTËR
Albana Koçiu

VENDIM
Nr. 490, datë 26.6.2026

PËR KRIJIMIN, ORGANIZIMIN DHE FUNKSIONIMIN E INSPEKTORATIT QENDROR TË MBIKËQYRJES SË TREGUT

Në mbështetje të nenit 100 të Kushtetutës, të pikave 1 e 2, të nenit 26, të ligjit nr. 99/2024, "Për inspektimin në Republikën e Shqipërisë", të ndryshuar, dhe të nenit 6, të ligjit nr. 90/2012, "Për organizimin dhe funksionimin e administratës shtetërore", me propozimin e ministrit të Ekonomisë dhe Inovacionit, Këshilli i Ministrave

VENDOSI:

I. DISPOZITA TË PËRGJITHSHME

1. Krijimin, organizimin dhe funksionimin e Inspektoratit Qendror të Mbikëqyrjes së Tregut, në vijim "IQMT", si institucion qendror publik, buxhetor, në varësi të ministrit përgjegjës për tregtinë dhe me seli në Tiranë.

2. IQMT-ja financohet nga buxheti i shtetit dhe nga burime të tjera të ligjshme, në përputhje me dispozitat ligjore në fuqi. Buxheti i IQMT-së përbën zë të veçantë në buxhetin e ministrisë përgjegjëse për tregtinë.

3. IQMT-ja ka si mision garantimin e sigurisë së produkteve për konsumatorët, të vendosura në treg dhe në shërbim/në përdorim, nëpërmjet aktiviteteve mbikëqyrëse, sipas legjislacionit përkatës në fuqi. IQMT-ja është, gjithashtu, përgjegjëse për të monitoruar respektimin e të drejtave të pronësisë intelektuale, si dhe të të drejtave të tjera, sipas fushës së veprimtarisë institucionale, objekt inspektimi sipas këtij vendimi.

II. PËRGJEGJËSITË FUNKSIONALE TË INSPEKTORATIT QENDROR TË MBIKËQYRJES SË TREGUT

1. IQMT-ja është struktura përgjegjëse për mbikëqyrjen e tregut të produkteve të destinuara për konsumatorët, sipas legjislacionit për sigurinë e përgjithshme të produkteve joushqimore dhe legjislacionit për tregtimin e mbikëqyrjen e tregut të produkteve joushqimore, për të gjitha produktet apo grup-produktet joushqimore.

2. IQMT-ja është, gjithashtu, përgjegjëse për inspektimin e zbatimit të kërkesave të detyrueshme ligjore në fushën e:

a) mbrojtjes së konsumatorëve, sipas përcaktimit të ligjit për mbrojtjen e konsumatorëve;

b) mbrojtjes së pronësisë industriale, sipas përcaktimit të legjislacionit për pronësinë industriale;

c) garantimit të mbrojtjes dhe të respektimit të të drejtave të autorit dhe të drejtave të tjera të lidhura me to, sipas përcaktimit të legjislacionit për të drejtat e autorit dhe të drejtat e tjera të lidhura me to;

ç) inspektimit metrologjik, sipas legjislacionit për metrologjinë;

d) etiketimit për konsumin e energjisë dhe burimeve të tjera të produkteve me ndikim në energji, sipas përcaktimit të legjislacionit për informacionin e konsumit të energjisë dhe burimeve të tjera të produkteve me ndikim në energji;

dh) kontrollin e detergjentëve të vendosur në treg sipas dispozitave të ligjit për detergjentët.

3. IQMT-ja ushtron veprimtarinë, në përputhje me legjislacionin për inspektimin në Republikën e Shqipërisë dhe legjislacionin e posaçëm të zbatueshëm në secilën nga fushat e inspektimit, të përmendura në pikën 2, të këtij kreu, si dhe çdo përgjegjësi tjetër, të përcaktuar me ligj apo akt nënligjor.

III. ORGANIZIMI DHE FUNKSIONIMI I IQMT-së

1. IQMT-ja organizohet si drejtori e përgjithshme me juridiksion në të gjithë territorin e vendit.

2. Struktura dhe organika e IQMT-së miratohen me urdhër të Kryeministrit, me propozim të ministrit përgjegjës për tregtinë, sipas përcaktimeve të legjislacionit në fuqi për organizimin dhe funksionimin e administratës shtetërore. Përpara dërgimit të propozimit merret mendimi i Inspektoratit të Përgjithshëm.

3. IQMT-ja drejtohet nga kryeinspektori qendror, i cili organizon dhe drejton të gjithë veprimtarinë e saj, si dhe përgjigjet e raporton për veprimtarinë inspektuese përpara ministrit përgjegjës për tregtinë dhe inspektorit të përgjithshëm.

4. Kryeinspektori qendror drejton veprimtarinë e IQMT-së dhe është përgjegjës, për:

a) organizimin, koordinimin e funksionimin, cilësinë dhe efektivitetin e veprimtarisë së IQMT-së, nëpërmjet:

i. organizimit të punës për kryerjen e veprimtarisë inspektuese për të arritur përputhshmërinë ligjore me legjislacionin e sigurisë së përgjithshme të produkteve joushqimore, legjislacionit për tregtimin e mbikëqyrjen e tregut të produkteve joushqimore, legjislacionit të pronësisë industriale dhe legjislacionit për mbrojtjen e të drejtave të autorit të subjekteve të inspektimit;

ii. monitorimit dhe vlerësimit të efikasitetit të veprimtarisë inspektuese së fushës përkatëse, si dhe të masave të ndërmarra për arritjen e objektivave;

iii. organizimit të punës për hartimin dhe propozimin e përmbajtjes të dokumenteve standarde për inspektimin e fushës përkatëse dhe zbatimin e tyre në këto fusha;

iv. zbatimit të politikave sektoriale, strategjive dhe programeve të inspektimit të fushës.

b) menaxhimin e burimeve njerëzore;

c) menaxhimin e burimeve financiare, zbatimin dhe administrimin e buxhetit të miratuar, si dhe përgatitjen e projektbuxhetit për vitin e ardhshëm, të cilin ia paraqet ministrit përgjegjës për tregtinë, në përputhje me legjislacionin në fuqi, në funksion të veprimtarisë së inspektoratit, si dhe në përmbushje të politikave të institucionit;

ç) nxjerrjen e akteve administrative të përcaktuara sipas legjislacionit në fuqi për inspektimin e sigurisë së përgjithshme të produkteve joushqimore, tregtimit dhe mbikëqyrjes së produkteve joushqimore, inspektimit në fushën e metrologjisë, pronësisë industriale dhe mbrojtjes të të drejtave të autorit;

d) sigurimin e unifikimit të praktikave të mbikëqyrjes të tregut dhe të inspektimit në fushën përkatëse të përgjegjësisë;

dh) sigurimin e cilësisë dhe efektivitetit të veprimtarisë së IQMT-së;

e) informimin e publikut për veprimtarinë e IQMT-së, në përputhje me legjislacionin në fuqi;

ë) bashkëveprimin dhe bashkërendimin e veprimtarisë së IQMT-së me institucione të tjera shtetërore për fushën përkatëse të përgjegjësisë, si dhe me strukturën administrative përgjegjëse për politikat e mbikëqyrjes së tregut në ministrinë përgjegjëse për tregtinë;

f) përfaqësimin e IQMT-së në marrëdhënie me të tretët;

g) propozimin për miratim ministrit të rregullores së brendshme të IQMT-së dhe mbikëqyrjen e zbatimit të saj;

gj) kryerjen e çdo funksioni tjetër si kryeinspektor apo titullar institucioni, sipas legjislacionit në fuqi.

5. Marrëdhëniet e punës së kryeinspektorit qendror dhe inspektorëve të IQMT-së rregullohen sipas dispozitave të Kodit të Punës, dispozitave të ligjit për inspektimin dhe akteve nënligjore në zbatim të tij.

6. Marrëdhëniet e punës për punonjësit e tjerë, që nuk ushtrojnë funksione inspektuese, rregullohen sipas dispozitave të Kodit të Punës.

7. Kryeinspektori emërohet në detyrë nga Kryeministri, me propozimin e ministrit përgjegjës për tregtinë, sipas përcaktimeve të vendimit nr. 778, datë 19.12.2025, të Këshillit të Ministrave, "Për përzgjedhjen, emërimin, vlerësimin e rezultateve në punë, disiplinën, shkarkimin dhe lirimin nga detyra të Kryeinspektorit, inspektorit të Inspektoratit Qendror dhe Inspektoratit të Përgjithshëm".

8. Rregullorja për metodat e brendshme të punës dhe sjelljen e personelit të IQMT-së miratohet nga ministri përgjegjës për tregtinë, me propozimin e kryeinspektorit qendror.

9. IQMT-ja identifikohet me stemën dhe vulën zyrtare.

10. Stema e IQMT-së përbëhet nga stema e Republikës së Shqipërisë dhe shënimet: "Republika e Shqipërisë, Ministria e Ekonomisë dhe Inovacionit, Inspektorati Qendror i Mbikëqyrjes së Tregut", në përputhje me përcaktimet e vendimit nr. 474, datë 10.7.2003, të Këshillit të Ministrave "Për mënyrën e përdorimit të stemës së Republikës, si dhe raportin e përmasave të saj", të ndryshuar.

11. Vula e IQMT-së ka formën dhe elementet e përcaktuara në vendimin e Këshillit të Ministrave që përcakton rregullat e prodhimit, të administrimit, të kontrollit dhe ruajtjes së vulave zyrtare. Vulat prodhohen, administrohen dhe ruhen, në përputhje me legjislacionin në fuqi dhe përmbajnë shënimin identifikues "Inspektorati Qendror i Mbikëqyrjes së Tregut".

IV. DISPOZITA KALIMTARE DHE TË FUNDIT

1. Me hyrjen në fuqi të këtij vendimi, Inspektorati Shtetëror i Mbikëqyrjes së Tregut riorganizohet në Inspektoratin Qendror të Mbikëqyrjes së Tregut.

2. Nëpunësit civilë aktualë të Inspektoratit Shtetëror të Mbikëqyrjes së Tregut, të cilët kryejnë funksione inspektuese, trajtohen sipas dispozitave kalimtare të ligjit nr. 99/2024, "Për inspektimin në Republikën e Shqipërisë", të ndryshuar.

3. Nëpunësit civilë aktualë të Inspektoratit Shtetëror të Mbikëqyrjes së Tregut, të cilët kryejnë funksionet horizontale, në kuptim të ligjit nr. 90/2012, "Për organizimin dhe funksionimin e administratës shtetërore", trajtohen sipas dispozitave të legjislacionit për nëpunësin civil në rastin e mbylljes dhe ristrukturimit të institucionit.

4. Punonjësit aktualë të Inspektoratit Shtetëror të Mbikëqyrjes së Tregut, marrëdhëniet e punës të të cilëve rregullohen në bazë të dispozitave të Kodit të Punës, vijojnë marrëdhëniet e punës pranë Inspektoratit Qendror të Mbikëqyrjes së Tregut, në përputhje me strukturën organizative të miratuar.

5. Procedurat për riorganizimin e Inspektoratit Shtetëror të Mbikëqyrjes së Tregut përfundojnë brenda 6 (gjashtë) muajve nga data e hyrjes në fuqi të këtij vendimi dhe përgjatë kësaj periudhe ngarkohet Inspektorati i Përgjithshëm për të kryer përditësimet e nevojshme në sistemin *E-Inspektimi*.

6. Deri në fillimin e funksionimit të plotë të Inspektoratit Qendror të Mbikëqyrjes së Tregut, Inspektorati Shtetëror i Mbikëqyrjes së Tregut vazhdon funksionimin e tij, sipas strukturës dhe organikës së miratuar.

7. Me hyrjen në fuqi të këtij vendimi, vendimi nr. 36, datë 20.1.2016, i Këshillit të Ministrave, "Për krijimin, organizimin dhe funksionimin e Inspektoratit Shtetëror të Mbikëqyrjes së Tregut", i ndryshuar, shfuqizohet.

8. Ngarkohen Inspektorati i Përgjithshëm, Ministria e Ekonomisë dhe Inovacionit, Departamenti i Administratës Publike dhe Inspektorati Qendror i Mbikëqyrjes së Tregut për zbatimin e këtij vendimi.

Ky vendim hyn në fuqi pas botimit në Fletoren Zyrtare.

ZËVENDËSKRYEMINISTËR
Albana Koçiu

VENDIM
Nr. 494, datë 26.6.2026

PËR DEKLARIMIN PASURI KULTURORE E PALUAJTSHME TË "QENDRËS HISTORIKE" TË FSHATIT DHËRMI, PËRCAKTIMIN E ZONËS MBROJTËSE DHE MIRATIMIN E PLANIT PËR RUAJTJEN, MBROJTJEN DHE ADMINISTRIMIN E TYRE

Në mbështetje të nenit 100 të Kushtetutës, të shkronjave "a" dhe "ç", të pikës 3, të nenit 9, të pikës 3, të nenit 62, dhe të pikës 1, të nenit 96, të ligjit nr. 27/2018, "Për trashëgiminë kulturore dhe muzetë", të ndryshuar, me propozimin e ministrit të Turizmit, Kulturës dhe Sportit, Këshilli i Ministrave

VENDOSI:

1. Deklarimin pasuri kulturore e paluajtshme të "Qendrës historike" të fshatit Dhërmi dhe përcaktimin e zonës mbrojtëse të saj, sipas hartave të zonifikimit dhe koordinatave në Kornizën Referuese Gjeodezike Shqiptare (KRGJSH), që i bashkëlidhen këtij vendimi dhe janë pjesë përbërëse të tij.

2. Miratimin e planit për ruajtjen, mbrojtjen dhe administrimin e "Qendrës historike" të fshatit Dhërmi dhe zonës mbrojtëse të saj, sipas tekstit që i bashkëlidhet këtij vendimi dhe është pjesë përbërëse e tij.

3. Vendimi nr. 29, datë 20.1.2016, i Këshillit të Ministrave, "Për shpalljen e 'Qendrës historike'" të fshatit Dhërmi dhe miratimin e rregullores për administrimin e saj e të zonës së mbrojtur përreth", shfuqizohet.

4. Ngarkohet Autoriteti Shtetëror për Informacionin Gjeohapësinor për publikimin e hartave të "Qendrës historike" të fshatit Dhërmi dhe zonës mbrojtëse të saj në Gjeoportalin Kombëtar.

5. Ngarkohet Agjencia Shtetërore e Kadastrës për regjistrimin e këtij vendimi, në përputhje me legjislacionin në fuqi për kadastrën.

6. Ngarkohen Ministria e Turizmit, Kulturës dhe Sportit, Ministria e Infrastrukturës dhe Energjisë dhe Bashkia Himarë për zbatimin e këtij vendimi.

Ky vendim hyn në fuqi pas botimit në Fletoren Zyrtare.

ZËVENDËSKRYEMINISTËR
Albana Koçiu

PLANI PËR RUAJTJEN, MBROJTJEN DHE ADMINISTRIMIN E "QENDRËS HISTORIKE" TË FSHATIT DHËRMI DHE TË ZONËS MBROJTËSE TË SAJ

Neni 1
Qëllimi

Ky plan përcakton rregullat, procedurat, autoritetet shtetërore përgjegjëse për ruajtjen, mbrojtjen dhe administrimin e "Qendrës historike" dhe të zonës mbrojtëse të fshatit Dhërmi, si dhe kufijtë e tyre.

Neni 2
Objekti

Objekti i këtij plani është:

1. Administrimi i "Qendrës historike" të fshatit Dhërmi dhe të zonës mbrojtëse të saj, sipas hartës së zonifikimit, që i bashkëlidhet këtij plani, si pjesë përbërëse e tij.

2. Mbrojtja, konservimi dhe restaurimi i vlerave arkitektoniko-kulturore dhe vlerave të peizazhit të "Qendrës historike" të fshatit Dhërmi dhe të zonës mbrojtëse të saj.

3. Përcaktimi i mënyrave të bashkëpunimit me njësitë e vetëqeverisjes vendore për ruajtjen, administrimin, mbrojtjen dhe restaurimin e vlerave të trashëgimisë kulturore e të peizazhit të "Qendrës historike" të fshatit Dhërmi dhe të zonës mbrojtëse të saj.

Neni 3
Hapësira urbane në mbrojtje

1. Hapësira urbane në mbrojtje të fshatit Dhërmi përbëhet nga:

a) qendra historike;

b) zona mbrojtëse.

2. Brenda këtyre zonave të përcaktuara në pikën 1, të këtij neni, përfshihen pasuri kulturore, objekte shoqërore, banesa tradicionale të lidhura ngushtë me peizazhin urbanistiko-arkitektonik, zona të gjelbra, sheshe dhe rrjeti rrugor me prezencë kalldrëmi.

3. Plani i përgjithshëm vendor i Bashkisë Himarë merr parasysh kufijtë dhe kriteret e mbrojtjes së "Qendrës historike" dhe të zonës mbrojtëse të saj.

4. Organet e njësive të vetëqeverisjes vendore, në bashkëpunim me institucionet shtetërore të specializuara, sigurojnë ruajtjen dhe mbrojtjen e "Qendrës historike" dhe të zonës mbrojtëse përreth saj.

Neni 4
"Qendra historike" dhe kufijtë e saj

1. "Qendra historike" e fshatit Dhërmi është hapësira urbane me vlera të rëndësishme urbanistiko-arkitekturore, që dokumenton rrugën e zhvillimit arkitektonik të fshatit Dhërmi dhe arritjet në arkitekturë dhe në urbanistikë. Ajo ruan gjini të ndryshme ndërtimore si, ndërtime shoqërore, kulti dhe banesa popullore. Këto ndërtime janë të lidhura me peizazhin urbanistiko-arkitektonik, historik dhe tradicional, brenda të cilit ruhen edhe zona të gjelbra.

2. "Qendra historike" e fshatit Dhërmi përbëhet nga dy zona:

a) Zona I, e cila përfshin ndërtimet në të dyja krahët e rrugës nacionale në hyrje të fshatit Dhërmi;

b) Zona II, e cila përfshin pjesën e Dhërmiut të vjetër dhe shtrihet në pjesën verilindore deri mbi Rrënojat e Manastirit të Panaisë me Kishën e Fjetjes së Shën Mërisë dhe në jugperëndim zbret deri poshtë rrugës nacionale.

3. Kufijtë e "Qendrës historike" paraqiten në hartën e zonifikimit të fshatit Dhërmi, e cila është pjesë përbërëse e këtij plani.

4. Koordinatat në sistemin referues zyrtar KRGJSH paraqiten në anekset 1 dhe 2, që janë pjesë përbërëse të këtij plani.

Neni 5
Zona mbrojtëse e "Qendrës historike" dhe kufijtë e saj

1. Zona mbrojtëse shtrihet në pjesën më të madhe në anën juglindore të "Qendrës historike". Ajo përbëhet nga:

a) nënzona I mbrojtëse;

b) nënzona II mbrojtëse (zonë e gjelbër).

2. Nënzona I mbrojtëse përmban banesa me vlera arkitektonike dhe rrjetin rrugor karakteristik të fshatit, me të cilat plotësohen vlerat e "Qendrës historike" dhe krijon një kalim të butë prej saj drejt pjesëve të planifikuara për ndërtime të reja.

3. Nënzona II mbrojtëse është një zonë me një gjelbërim, që formohet nga drurë të ndryshëm, si ullinj, rrepe dhe bimësi të ndryshme që ndan edhe dy pjesët e "Qendrës historike" dhe përbën pjesën më të madhe të zonës së gjelbër të fshatit.

4. Kufijtë e zonës mbrojtëse paraqiten në hartën e zonifikimit të fshatit Dhërmi, e cila është pjesë përbërëse e këtij plani.

5. Koordinatat në sistemin referues zyrtar KRGJSH paraqiten në anekset 3 dhe 4, që janë pjesë përbërëse të këtij plani.

Neni 6
Ndërhyrjet e lejuara në "Qendrën historike"

1. Ndërhyrjet restauruese dhe rijetëzuese në "Qendrën historike" kanë si qëllim kthimin e fshatit Dhërmi në një qendër të rëndësishme turistike, të karakterit rural dhe familjar. Për të realizuar këtë qëllim, për "Qendrën historike" kryhen studime për mënyrën e ndërhyrjeve restauruese dhe rijetëzuese në ndërtimet që e përbëjnë, si dhe për rehabilitimin e zonave të veçanta të saj.

2. Me qëllim ruajtjen e vlerave urbanistiko-arkitektonike të "Qendrës historike" të fshatit Dhërmi, brenda kësaj zone lejohen vetëm këto ndërhyrje:

a) Sistematike mirëmbajtëse, konservuese, restauruese dhe rijetëzuese, sipas parimeve të konservimit të integruar;

b) Restauruese, që synojnë ruajtjen e hapësirave urbanistiko-arkitektonike, rrjetit rrugor tradicional në kompozim dhe teknikë, duke mbajtur të pandryshuar konfiguracionin e truallit të hapësirave pushuese dhe të bimësisë tradicionale;

c) Të rikonstruksionit dhe të rindërtimit të ndërtesave mbi strukturat ekzistuese që duhet të integrohen në tërësinë arkitekturore të qendrës historike, duke respektuar kompozimet dhe trajtimet e pamjeve të jashtme të ndërtimeve tradicionale, si trajtimi i tyre me materiale të traditës, duke mos tejkaluar lartësinë maksimale të objekteve të vëna në mbrojtje;

ç) Rehabilituese, konservuese dhe rikonstruksion /rindërtim, për strukturat që janë në gjendje rrënoje, të cilat mund të kryhen në të njëjtin vëllim mbi strukturën ekzistuese (mureve perimetralë), bazuar në dokumentacionin e qartë fotografik, grafik, mbështetur në tipologjinë, trajtimin arkitektonik dhe teknikën tradicionale të ndërtimit;

d) Rikonstruksion/rindërtim mbi strukturat ekzistuese, në rastet e fatkeqësive natyrore, të

shembjeve ose djegies së objekteve me vlera të trashëgimisë kulturore, të cilat mund të kryhen mbi strukturat ekzistuese, sipas formulimit kompozicional dhe arkitektonik të gjendjes para rrënimit, bazuar në dokumentacionin e qartë fotografik, grafik etj.;

dh) Rehabilitim dhe ritrajtim, në rastet e objekteve ekzistuese me ndërhyrje jo në harmoni me zonën, duke respektuar kompozimet dhe trajtimet e pamjeve të jashtme të ndërtesave tradicionale.

Neni 7

Ndërhyrjet e lejuara në zonën mbrojtëse të "Qendrës historike"

1. Ndërhyrjet e lejuara në nënzonën I mbrojtëse janë:

a) ndërhyrje sistematike të mirëmbajtjes, konservuese dhe restauruese;

b) përshtatje, rikonstruksione, rindërtime apo ndërtime të reja, në përputhje me parimet e konservimit të integruar dhe mbrojtjes së peizazhit kulturor, sipas parashikimeve të ligjit nr. 27/2018, "Për trashëgiminë kulturore dhe muzetë", të ndryshuar, për të rritur vlerat brenda saj dhe përmirësimin e infrastrukturave, të cilat duhet të jenë në harmoni me karakterin arkitektonik e urbanistik të zonës dhe në respekt me kriteret e këtij plani;

c) rijetëzime, me kusht që projekti të mos dëmtojë vlerën e pasurisë kulturore, sipas ligjit nr. 27/2018, "Për trashëgiminë kulturore dhe muzetë", të ndryshuar;

ç) vendosja e strukturave të përkohshme, fiksimi i flamujve, vendosja e materialeve informuese dhe reklamuese, sipas nenit 101, të ligjit nr. 27/2018, "Për trashëgiminë kulturore dhe muzetë", të ndryshuar;

d) rikonstruksioni i rrjetit rrugor dhe i shesheve për përmirësimin e kushteve të infrastrukturës apo realizimin e linjave të reja të infrastrukturës mbi dhe nëntokësore, duke përdorur materiale, forma dhe teknika tradicionale. Në rastet kur gjurma e rrugës në të cilën ndërhyhet, shtrohet në disa zona, ndërhyrja u nënshtrohet kritereve të zonës me mbrojtje më të lartë;

dh) ndërhyrje të mobilimit urban, me vendosje mbi rrugë të stolave, ndriçuesve, koshave, vazove me lule ose elementeve të tjera të mobilimit urban, me kusht që të jenë pjesë e një projekti rikualifikimi të zonës, që parashikon vendosjen e elementeve, në harmoni me tipologjinë dhe vlerat tradicionale;

e) ruajtja dhe përfshirja e vlerave mjedisore, duke mbajtur të pandryshuar konfiguracionin e truallit dhe llojshmërinë e drurëve e të bimësisë tradicionale.

2. Ndërhyrjet e lejuara në nënzonën II mbrojtëse janë:

a) rehabilitimi i sipërfaqeve të gjelbëruara ekzistuese, si dhe mbjellja e pemëve tradicionale;

b) sistemuese, rregulluese dhe realizimi i rrugicave të brendshme këmbësore me teknika tradicionale;

c) të arredimit urban ose struktura të përkohshme e të çmontueshme shërbimi.

3. Në nënzonën II mbrojtëse ndalohen ndërtimet e reja dhe tjetërsimi i konfiguracionit natyral të truallit.

Neni 8

Ndërhyrjet e lejuara në monumentet e kulturës

1. Ndërhyrjet në monumentet e kulturës të kategorive I dhe II, të cilat ndodhen brenda "Qendrës historike" të fshatit Dhërmi, kanë për qëllim ruajtjen dhe mbrojtjen e vlerave, për të cilën janë shpallur pasuri kulturore.

2. Ndërhyrjet e lejuara janë:

a) sistematike të mirëmbajtjes, konservuese, restauruese;

b) rrjetëzime, me kusht që projekti i rijetëzimit të mos cenojë vlerën e pasurisë kulturore, sipas ligjit nr. 27/2018, "Për trashëgiminë kulturore dhe muzetë", të ndryshuar;

c) vendosja e strukturave të përkohshme, fiksimi i flamujve, vendosja e materialeve informuese dhe reklamuese, sipas nenit 101, të ligjit nr. 27/2018, "Për trashëgiminë kulturore dhe muzetë", të ndryshuar.

Neni 9

Ndërhyrjet e ndaluara në tërësinë e "Qendrës historike" dhe të zonës mbrojtëse të saj

1. Në hapësirën e "Qendrën historike" nuk lejohen:

a) ndërtimet e reja, me përjashtim të rikonstruksionit të rrjetit inxhinierik nëntokësor dhe ndërhyrjeve të lejuara në nenin 6, të këtij plani;

b) instalime që paraqesin rreziqe ose janë të një natyre të rrezikshme, që mund t'u shkaktojnë dëme të rënda ose të pandreqshme njerëzve, pasurive, natyrës dhe peizazhit, terreneve sportive mbi 220 m^2, strukturave industriale dhe gurore.

2. Në hapësirën e zonës mbrojtëse të "Qendrës historike" nuk lejohen:

a) struktura industriale;

b) guroret.

Neni 10

Kriteret e projektimit për ndërhyrjet e lejuara në "Qendrën historike", dhe në zonën mbrojtëse të saj

1. Studimet arkitektoniko-urbanistike për zona të veçanta të "Qendrës historike" dhe të zonës mbrojtëse të saj përcaktojnë objektet ku kryhen ndërhyrje konservuese e restauruese, objektet ku kryhen ritrajtime për të rritur vlerat e tyre, objektet në gjendje rrënoje ose të papërshtatshme për funksionim dhe që cenojnë unitetin arkitekturor të ansamblit ose zonës, ku lejohen të kryhen rikonstruksione apo ndërhyrje integruese, bazuar në karakteristikat e ndërtimeve tradicionale, si dhe parcelat e gjelbëruara.

2. Projektet për mirëmbajtjen, konservimin, restaurimin dhe rijetëzimin e objekteve ekzistuese në "Qendrën historike" dhe të zonës mbrojtëse të saj (nënzona I), hartohen në varësi të vlerave arkitektonike-kulturore të objektit, si dhe të kritereve për konservim dhe restaurim, bazuar në kartat ndërkombëtare për restaurim, legjislacionit në fuqi për trashëgiminë kulturore dhe akteve nënligjore në zbatim të tij.

3. Projektet për rikonstruksionet/rindërtimin mbi strukturat ekzistuese, rehabilitimin, brenda "Qendrës historike", hartohen:

a) duke ruajtur karakteristikat tradicionale të ndërtesave të zonës, elementet origjinale të dukshme, të jashtme e të brendshme, tipologjinë dhe teknikën tradicionale;

b) duke respektuar sa më shumë trajtimin origjinal të pamjeve të jashtme dhe elemente të veçanta me vlerë për trashëgiminë kulturore;

c) duke respektuar volumetrinë dhe lartësinë origjinale të strukturës;

ç) duke përcaktuar materialin, madhësinë, ngjyrën e dyerve dhe dritareve, në harmoni me peizazhin kulturor të zonës;

d) duke ruajtur origjinalitetin e ndërtimit të çative 4-ujëse (katërujëse), me pjerrësi 25–30 gradë, mbuluar me tjegulla vendi ngjyrë të kuqe, në harmoni me peizazhin kulturor të zonës.

4. Projektet për rikonstruksionin e objekteve mbi strukturat ekzistuese dhe ndërtimet e reja në nënzonën I mbrojtëse të "Qendrës historike" hartohen, bazuar në planin e përgjithshëm vendor të Bashkisë Himarë apo në studime urbanistike e arkitektonike, duke respektuar kriteret e mëposhtme:

a) Lartësia maksimale ose numri i kateve duhet të jetë i njëjtë me mesataren e kateve të ndërtesave përreth, por sidoqoftë jo më shumë se 2–6,5 m deri në kornizën e çatisë, lartësi maksimale e marrë në pjesën me pjerrësi më të madhe të terrenit;

b) Kompozimi arkitektonik i ndërtesave duhet t'i përshtatet karakterit arkitektonik e dekorativ të arkitekturës tradicionale, duke përdorur stilizime të elementeve morfologjike të saj, të kompozimeve vëllimore, ngjyrave etj.;

c) Përcaktimi i materialit, madhësisë, ngjyrës së dyerve e të dritareve, të jetë në harmoni me peizazhin kulturor të zonës;

ç) Ruajtja e origjinalitetit të ndërtimit të çative katërujëse, me pjerrësi 25–30 gradë, mbuluar me tjegulla vendi ngjyrë të kuqe, në harmoni me peizazhin kulturor të zonës.

5. Projektet për rikonstruksionin dhe ndërtimet e reja të rrjetit rrugor, shesheve dhe linjave të infrastrukturës mbi dhe nëntokësore brenda "Qendrës historike" dhe zonës mbrojtëse hartohen:

a) bazuar në parashikimet e planit të përgjithshëm vendor të Bashkisë Himarë;

b) duke mos cenuar vlerat e objekteve ekzistuese në mbrojtje;

c) duke mos krijuar kontrast me kompozimin urban dhe arkitektonik;

ç) duke respektuar kriteret e neneve 6 dhe 7, të këtij plani.

6. Projektet për rehabilitimin e sipërfaqeve të gjelbëruara ekzistuese në nënzonën II mbrojtëse të "Qendrës historike" hartohen:

a) duke ruajtur të pandryshuar konfiguracionin e terrenit;

b) duke respektuar kushtin që janë për përdorim vetëm këmbësor.

Neni 11

Studimi, projektimi dhe zbatimi i punimeve në "Qendrën historike" dhe në zonën mbrojtëse të saj

1. Studimet arkitektoniko-urbanistike, të cilat hartohen për rehabilitimin e pjesëve të veçanta të "Qendrës historike" apo të zonës mbrojtëse të saj dhe të cilat përcaktojnë objektet ku kryhen ndërhyrje konservuese e restauruese, rikonstruksione apo rindërtime, hartohen nga Instituti Kombëtar i Trashëgimisë Kulturore (në vijim "IKTK"), Drejtoria Rajonale e Trashëgimisë Kulturore (në vijim "DRTK') përgjegjëse për fshatin Dhërmi ose/dhe nga persona fizikë apo juridikë të licencuar për projektim të veprimtarive ndërhyrëse në pasuritë kulturore materiale. Studimet shqyrtohen dhe miratohen në Këshillin Kombëtar të Trashëgimisë Kulturore Materiale (në vijim "KKTKM").

2. Projektet për mirëmbajtjen, konservimin dhe restaurimin në "Qendrës historike" hartohen nga IKTK-ja, DRTK-ja përgjegjëse për fshatin Dhërmi ose/dhe nga persona fizikë apo juridikë të licencuar për projektim të veprimtarive ndërhyrëse në pasuritë kulturore materiale. Projektet shqyrtohen dhe miratohen në KKTKM. Zbatimi i punimeve kryhet nga DRTK-ja përgjegjëse ose subjekte të licencuara për zbatim të veprimtarive ndërhyrëse në pasuritë kulturore materiale. Mbikëqyrja e punimeve dhe kolaudimi kryhen sipas legjislacionit në fuqi për trashëgiminë kulturore.

3. Projektet për rijetëzimim, rehabilitimin, rikonstruksionin dhe rindërtimin e objekteve në gjurmët ekzistuese, brenda "Qendrës historike", hartohen nga IKTK-ja, DRTK-ja përgjegjëse për fshatin Dhërmi ose/dhe nga persona fizikë apo juridikë, të licencuar për projektim të veprimtarive ndërhyrëse në pasuritë kulturore materiale. Projektet shqyrtohen dhe miratohen në KKTKM. Procedura e miratimit vijon sipas ligjit për planifikimin dhe zhvillimin e territorit. Zbatimi i punimeve kryhet nga DRTK-ja përgjegjëse ose subjekte të licencuara për zbatim të veprimtarive ndërhyrëse në pasuritë kulturore materiale. Mbikëqyrja e punimeve dhe kolaudimi kryhen sipas legjislacionit në fuqi për trashëgiminë kulturore.

4. Projektet për mirëmbajtjen, konservimin, restaurimin, rikonstruksionet dhe ndërtimet e reja në nënzonën I mbrojtëse të "Qendrës historike" hartohen nga persona të licencuar për këtë kategori projektesh, bazuar në planin e përgjithshëm vendor të Bashkisë Himarë apo studimeve urbanistike e arkitektonike. Projektet shqyrtohen dhe miratohen në KKTKM. Procedura e miratimit vijon sipas legjislacionit për planifikimin dhe zhvillimin e territorit. Zbatimi i punimeve kryhet nga subjekte të licencuara në këtë kategori. Mbikëqyrja dhe kolaudimi kryhet nga subjekte të licencuara në këtë kategori dhe monitorohet nga DRTK-ja përgjegjëse për fshatin Dhërmi.

5. Projektet për restaurimin e shesheve dhe rrjetit rrugor dhe rikonstruksionin e linjave të infrastrukturës mbi dhe nëntokësore në "Qendrën historike" hartohen nga IKTK-ja, DRTK-ja përgjegjëse për fshatin Dhërmi ose/dhe nga persona fizikë apo juridikë, të licencuar për projektim të veprimtarive ndërhyrëse në pasuritë kulturore materiale. Projektet shqyrtohen dhe miratohen në KKTKM. Procedura e miratimit vijon sipas ligjit për planifikimin dhe zhvillimin e territorit. Zbatimi i punimeve kryhet nga DRTK-ja përgjegjëse ose subjekte të licencuara për zbatim të veprimtarive ndërhyrëse në pasuritë kulturore materiale. Mbikëqyrja e punimeve dhe kolaudimi kryhen sipas legjislacionit në fuqi për trashëgiminë kulturore.

6. Projektet për rikonstruksionin dhe ndërtimet e reja të rrjetit rrugor, shesheve dhe linjave të infrastrukturës mbi dhe nëntokësore në nënzonën I mbrojtëse hartohen nga persona të licencuar, sipas legjislacionit në fuqi për planifikimin dhe zhvillimin e territorit. Projektet shqyrtohen e miratohen edhe në KKTKM. Procedura e miratimit vijon sipas ligjit për planifikimin dhe zhvillimin e territorit. Zbatimi i punimeve, mbikëqyrja dhe kolaudimi kryhet sipas ligjit për planifikimit dhe zhvillimit të territorit. DRTK-ja përgjegjëse për fshatin Dhërmi monitoron procesin e zbatimit të punimeve.

7. Projektet për rehabilitimin e sipërfaqeve të gjelbëruara ekzistuese si dhe mbjellja e pemëve, punimet sistemuese, rregulluese dhe realizimet e rrugicave të brendshme në nënzonat I dhe II mbrojtëse të "Qendrës historike" hartohen nga persona të licencuar, sipas legjislacionit në fuqi për planifikimin dhe zhvillimin e territorit. Projektet shqyrtohen e miratohen edhe në KKTKM. Procedura e miratimit vijon sipas ligjit për planifikimin dhe zhvillimin e territorit. Zbatimi i punimeve, mbikëqyrja dhe kolaudimi kryhen sipas ligjit për planifikimin dhe zhvillimin e territorit.

DRTK-ja përgjegjëse për fshatin Dhërmi monitoron procesin e zbatimit të punimeve.

8. Projektet për vendosjen e strukturave të përkohshme, fiksimin e flamujve, vendosjen e materialeve informuese dhe reklamuese në "Qendrën historike" dhe në zonën mbrojtëse hartohen nga persona fizikë apo juridikë, të licencuar për projektim. Projektet shqyrtohen dhe miratohen edhe në KKTKM. Procedura më pas vijon me urdhër të ministrit përgjegjës për trashëgiminë kulturore. Zbatimi i punimeve, mbikëqyrja dhe kolaudimi kryhen sipas ligjit për planifikimin dhe zhvillimin e territorit. DRTK-ja përgjegjëse për fshatin Dhërmi monitoron procesin e zbatimit të punimeve.

NËNZONA MBROJTËSE I E QENDRËS HISTORIKE DHËRMI

Nr.	X	Y
54	469311.6539	4446314.142
55	469342.8701	4446335.599
56	469407.1546	4446392.573
57	469421.5808	4446460.464
58	469455.4045	4446444.185
59	469555.4133	4446426.932
60	469571.6916	4446464.558
61	469578.3199	4446547.898
62	469595.3779	4446559.205
63	469610.7789	4446609.015
64	469566.8179	4446642.254
65	469519.3478	4446651.319
66	469492.0549	4446706.392
67	469450.9207	4446762.927
68	469409.1041	4446786.419
69	469350.2295	4446811.469
70	469269.3256	4446785.931
71	469266.7913	4446796.361
72	469266.9862	4446805.913
73	469267.3761	4446820.34
74	469272.3473	4446839.055
75	469274.5892	4446843.051
76	469281.8024	4446857.38
77	469281.0226	4446869.174
78	469277.611	4446874.146
79	469270.7877	4446878.629
80	469258.7009	4446876.29
81	469251.7802	4446872.878
82	469230.6282	4446851.434
83	469218.5414	4446834.668
84	469208.2091	4446820.242
85	469191.8334	4446809.91
86	469179.3566	4446802.697
87	469154.7931	4446826.675
88	469102.7417	4446817.123
89	469009.3611	4446777.158
90	469008.7762	4446742.847
91	468958.8693	4446697.229
92	468973.2955	4446680.074
93	468970.5662	4446647.127

94	468961.0137	4446616.52
95	468963.1581	4446572.072
96	468942.6885	4446521.775
97	468975.245	4446489.609
98	469004.0974	4446499.161
99	468996.8843	4446489.609
100	468976.8046	4446474.598
101	468932.1612	4446493.313
102	468899.0199	4446526.649
103	468915.9805	4446552.187
104	468926.1178	4446602.679
105	468925.338	4446652.391
106	468917.1502	4446690.601
107	468952.4359	4446701.323
108	468983.2379	4446740.703
109	468986.552	4446754.739
110	468982.848	4446777.158
111	469000.7833	4446784.566
112	469033.5347	4446811.859
113	469082.8569	4446838.957
114	469150.6991	4446872.099
115	469253.0474	4446917.327
116	469329.8573	4446901.146
117	469391.8511	4446810.3
118	469445.657	4446786.321
119	469493.8094	4446736.414
120	469531.8245	4446672.471
121	469568.28	4446656.875
122	469623.6455	4446613.791
123	469635.5374	4446557.256
124	469635.7324	4446499.941
125	469737.6907	4446468.164
126	469787.4027	4446479.471
127	469798.1249	4446449.839
128	469817.035	4446442.626
129	469800.6592	4446403.636
130	469790.9118	4446367.376
131	469764.0088	4446305.772
132	469774.1462	4446261.908
133	469780.5795	4446187.827
134	469804.9481	4446156.441
135	469753.774	4446061.89
136	469633.198	4445928.448
137	469602.3961	4445940.924
138	469495.564	4445857.681
139	469375.6703	4445765.665
140	469279.3655	4445813.623
141	469173.7031	4445903.104
142	469183.4506	4445907.978
143	469189.1041	4445916.361
144	469207.8192	4445897.256

145	469239.3522	4445930.397
146	469265.8653	4445901.545
147	469265.3779	4445920.893
148	469270.4466	4445913.827
149	469272.591	4445899.888
150	469273.7607	4445897.987
151	469279.2193	4445896.086
152	469288.5281	4445895.94
153	469302.1258	4445898.816
154	469305.8298	4445898.474
155	469309.4851	4445894.478
156	469312.5068	4445910.902
157	469314.3589	4445922.599
158	469312.6043	4445931.469
159	469314.0664	4445936.636
160	469320.6947	4445942.192
161	469330.2472	4445953.499
162	469323.0341	4445969.192
163	469300.5175	4446010.131
164	469300.7124	4446018.904
165	469299.3478	4446024.655
166	469299.5427	4446030.796
167	469303.5392	4446034.5
168	469302.6619	4446057.114
169	469296.8134	4446069.688
170	469297.4958	4446089.086
171	469294.7665	4446110.14
172	469292.7195	4446114.234
173	469293.0119	4446119.498
174	469294.9614	4446123.689
175	469298.6655	4446131.975
176	469295.6437	4446152.444
177	469293.0119	4446157.708
178	469292.9145	4446182.174
179	469290.4776	4446189.874
180	469283.362	4446201.864
181	469280.0478	4446206.543
182	469277.0261	4446211.319
183	469298.568	4446232.081
184	469307.6331	4446235.493
185	469317.5755	4446237.832
186	469325.3735	4446238.417
187	469327.4204	4446243.29
188	469349.2547	4446248.749
189	469344.9659	4446251.088
190	469339.8972	4446251.673
191	469330.3447	4446261.226
192	469327.2255	4446261.421
193	469324.1063	4446272.435
194	469340.9694	4446281.403
195	469328.9557	4446307.063

196	469311.6539	4446314.142

KOORDINATAT E NËNZONËS II MBROJTËSE
(ZONËS SË GJELBËR) DHËRMI

Nr.	X	Y
197	469311.7514	4446314.081
198	469328.9069	4446307.063
199	469340.9938	4446281.33
200	469324.2281	4446272.362
201	469327.3473	4446261.445
202	469330.4665	4446261.25
203	469339.8241	4446251.698
204	469344.8927	4446251.113
205	469349.1816	4446248.773
206	469327.3473	4446243.315
207	469325.3978	4446238.441
208	469317.5999	4446237.856
209	469307.8524	4446235.517
210	469298.6898	4446232.008
211	469277.0505	4446211.343
212	469279.9747	4446206.664
213	469283.4838	4446201.986
214	469290.307	4446189.899
215	469292.8413	4446182.491
216	469293.2312	4446157.927
217	469295.7656	4446152.469
218	469298.8848	4446142.916
219	469298.6898	4446131.999
220	469294.9858	4446124.006
221	469292.8413	4446119.717
222	469292.8413	4446114.259
223	469294.7908	4446110.36
224	469297.5201	4446089.11
225	469296.7403	4446069.81
226	469302.7838	4446057.138
227	469303.3686	4446034.524
228	469299.6646	4446030.82
229	469299.2747	4446024.777
230	469300.6393	4446018.928
231	469300.6393	4446010.156
232	469323.0585	4445969.216
233	469330.0766	4445953.621
234	469320.7191	4445942.314
235	469314.0908	4445936.66
236	469312.5312	4445931.591
237	469314.2857	4445922.624
238	469312.5312	4445910.927
239	469309.412	4445894.551
240	469305.9029	4445898.45
241	469302.1989	4445898.84
242	469288.5525	4445895.916

243	469279.1949	4445896.111
244	469273.7363	4445898.06
245	469272.5666	4445900.01
246	469270.4222	4445913.851
247	469265.3535	4445920.869
248	469265.9384	4445901.569
249	469239.4253	4445930.422
250	469207.5511	4445897.378
251	469189.2259	4445916.288
252	469183.1825	4445908.1
253	469173.2401	4445903.226
254	469179.9171	4445917.116
255	469169.2437	4445955.521
256	469234.3566	4446048.317
257	469223.8294	4446066.642
258	469168.7563	4446061.379
259	469134.5427	4446108.166
260	469129.2791	4446180.493
261	469131.6185	4446252.429
262	469109.9791	4446303.31
263	469080.9317	4446359.846
264	469086.3903	4446416.381
265	469105.1054	4446467.847
266	469088.3398	4446490.267
267	468997.2986	4446489.682
268	469004.3168	4446499.039
269	469033.949	4446527.307
270	469055.9783	4446562.008
271	469090.8741	4446594.174
272	469100.8165	4446613.084
273	469132.7882	4446613.474
274	469167.6841	4446656.948
275	469196.9264	4446696.913
276	469196.1466	4446737.072
277	469179.381	4446761.246
278	469178.4063	4446802.77
279	469191.6628	4446810.178
280	469208.2335	4446820.12
281	469218.5658	4446834.742
282	469230.4577	4446851.312
283	469251.9021	4446872.757
284	469258.9202	4446876.461
285	469270.6172	4446878.41
286	469277.6353	4446873.926
287	469281.1444	4446869.247
288	469281.7293	4446857.551
289	469274.7111	4446843.319
290	469272.1768	4446839.03
291	469267.303	4446820.12
292	469266.9131	4446806.084
293	469266.9131	4446796.531

294	469269.4475	4446786.004
295	469295.3757	4446740.776
296	469289.7222	4446707.44
297	469291.6717	4446668.45
298	469308.4373	4446649.93
299	469294.4009	4446614.839
300	469267.2056	4446614.839
301	469240.595	4446594.954
302	469216.1289	4446558.206
303	469190.7855	4446515.123
304	469149.8462	4446481.396
305	469137.7594	4446442.407
306	469135.6149	4446401.662
307	469172.0704	4446366.961
308	469212.2299	4446341.033
309	469311.7514	4446314.081

QENDRA HISTORIKE E FSHATIT DHËRMI
QENDËR HISTORIKE 1

	E	N
1	468942.5297	4446521.729
2	468963.0914	4446572.23
3	468960.6688	4446616.347
4	468970.7355	4446647.15
5	468973.2363	4446679.835
6	468958.8713	4446697.475
7	469008.7593	4446742.921
8	469009.1362	4446777.156
9	469102.5489	4446817.181
10	469154.4195	4446826.839
11	469178.7008	4446803.299
12	469179.2401	4446761.348
13	469196.4178	4446736.911
14	469196.2559	4446697.123
15	469167.4566	4446657.451
16	469132.487	4446613.794
17	469100.2955	4446613
18	469091.4617	4446594.221
19	469055.5901	4446561.673
20	469033.9112	4446527.215
21	469003.9737	4446498.961
22	468975.2977	4446489.825

QENDRA HISTORIKE E FSHATIT DHËRMI
QENDËR HISTORIKE 2

	E	N
23	469269.514	4446786.274
24	469350.0852	4446811.548
25	469409.1514	4446786.325
26	469450.9485	4446763.023
27	469492.1382	4446706.412
28	469519.3711	4446651.399
29	469566.6698	4446642.264
30	469610.5587	4446609.084
31	469595.212	4446559.486
32	469578.3622	4446548.141
33	469571.6359	4446464.58
34	469555.3904	4446427.015
35	469455.3418	4446444.074
36	469421.5626	4446460.558
37	469407.0864	4446392.451
38	469342.9513	4446335.648
39	469311.6216	4446314.184
40	469212.3235	4446341.422
41	469171.7194	4446367.496
42	469135.6454	4446401.572
43	469137.706	4446442.586
44	469149.6984	4446481.401
45	469190.5465	4446515.472
46	469216.282	4446558.241
47	469240.5734	4446595.156
48	469266.9245	4446614.789
49	469294.6179	4446615.294
50	469309.1951	4446649.78
51	469291.9955	4446668.974
52	469290.0231	4446707.846
53	469295.365	4446741.136

QENDRA HISTORIKE DHËRMI

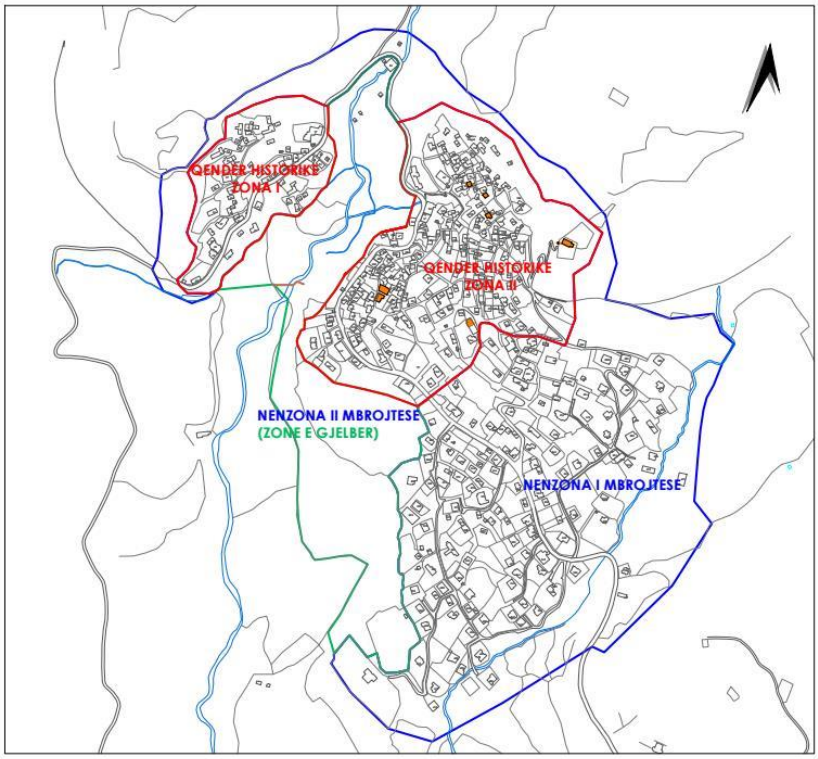

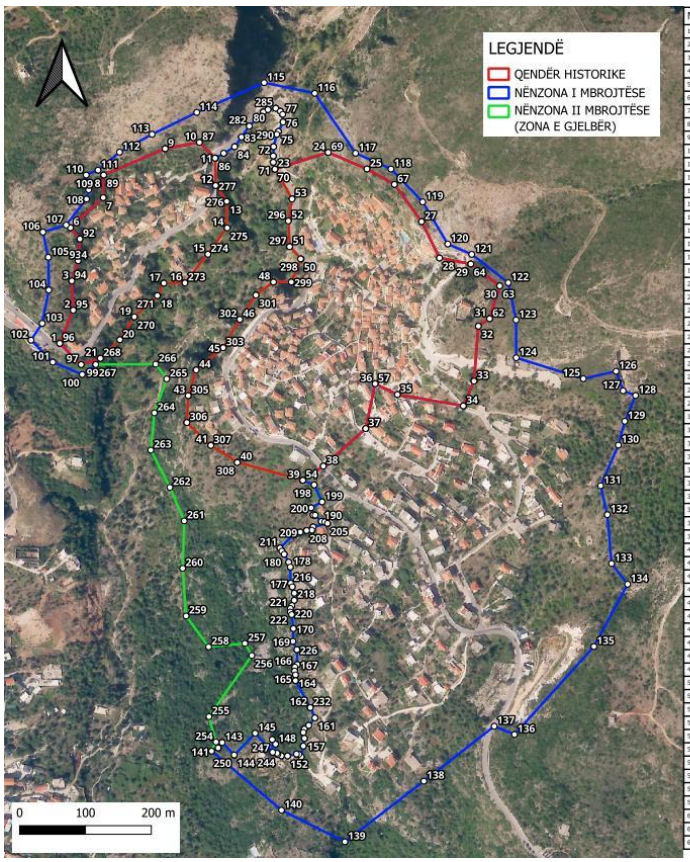

NR.	E	N
1	469942.5207	4446521.720
2	469863.0914	4446572.23
3	469860.6688	4446616.347
4	469970.7355	4446647.15
5	469973.2363	4446679.835
6	469958.8713	4446697.475
7	469808.7593	4446742.921
8	469009.1362	4446777.156
9	469102.5489	4446817.181
10	469154.4195	4446826.839
11	469178.7008	4446803.299
12	469179.2401	4446761.348
13	469196.4178	4446736.911
14	469196.2539	4446697.123
15	469167.4566	4446657.451
16	469132.487	4446613.794
17	469100.2955	4446613
18	469091.4617	4446594.221
19	469055.5901	4446561.873
20	469031.9112	4446527.215
21	469003.9737	4446498.961
22	468975.2977	4446489.820
23	469269.514	4446786.274
24	469350.0852	4446811.548
25	469409.1514	4446786.325
26	469450.9485	4446763.023
27	469492.1282	4446706.412
28	469519.3711	4446651.399
29	469566.6698	4446642.264
30	469610.5587	4446609.084
31	469595.212	4446559.496
32	469578.3622	4446548.141
33	469571.6359	4446464.58
34	469515.3904	4446427.013
35	469455.3418	4446444.074
36	469421.5626	4446460.558
37	469407.0864	4446392.451
38	469342.9513	4446335.548
39	469311.5231	4446314.184
40	469312.3235	4446341.422
41	469171.7194	4446367.496
42	469135.6494	4446401.572
43	469137.706	4446442.586
44	469149.6084	4446481.401
45	469190.5403	4446515.472
46	469216.282	4446558.241
47	469240.5734	4446595.156
48	469266.9245	4446614.789
49	469294.6179	4446615.294
50	469309.1951	4446649.78
51	469291.9953	4446668.974
52	469290.0231	4446707.846
53	469295.365	4446741.136
54	469311.0539	4446314.142
55	469342.8701	4446335.599
56	469407.1546	4446392.573
57	469421.5808	4446460.464
58	469455.4045	4446444.285
59	469455.4133	4446426.593
60	469571.6916	4446464.558
61	469578.3199	4446547.898
62	469595.3779	4446559.205
63	469610.7789	4446609.035
64	469566.8179	4446642.254
65	469519.3478	4446651.319
66	469492.0549	4446706.392
67	469450.9207	4446762.927
68	469409.1041	4446786.419
69	469350.2295	4446811.469
70	469269.3256	4446785.931
71	469266.7913	4446796.361
72	469266.9862	4446805.912
73	469267.3761	4446820.34
74	469272.3473	4446839.055
75	469274.5892	4446843.054
76	469281.8024	4446857.38
77	469281.0226	4446869.174
78	469277.611	4446874.146
79	469270.7877	4446878.629
80	469258.7009	4446876.29
81	469251.7802	4446872.878
82	469230.6282	4446851.434
83	469218.9414	4446834.668
84	469208.2091	4446820.242
85	469191.8334	4446809.91
86	469179.3566	4446802.697
87	469154.7931	4446826.675
88	469102.7417	4446817.123
89	469009.3611	4446777.158
90	469008.7762	4446742.847
91	468958.8693	4446687.229
92	468973.2955	4446680.074
93	468970.5662	4446647.127
94	468961.0137	4446616.52
95	468963.3581	4446572.672
96	468943.6885	4446521.775
97	468975.245	4446489.609
98	469004.0974	4446499.181
99	468996.8843	4446489.609
100	468976.8046	4446474.598
101	468932.1612	4446493.313
102	468899.0199	4446526.649
103	468915.9805	4446552.187
104	468926.1178	4446602.679
105	468925.338	4446652.391
106	468917.1502	4446690.601
107	468952.4359	4446701.323
108	468983.2379	4446740.703
109	468986.552	4446754.739
110	468982.848	4446777.158
111	469000.7833	4446784.566
112	469033.5347	4446811.859
113	469082.8569	4446838.957
114	469150.6991	4446872.099
115	469253.0674	4446917.327
116	469329.8573	4446861.146
117	469391.8511	4446810.3
118	469443.657	4446786.321
119	469493.8094	4446736.414
120	469531.8245	4446672.473
121	469568.28	4446656.875
122	469623.6455	4446613.791
123	469635.5374	4446557.236
124	469635.7324	4446499.941
125	469737.6007	4446464.588
126	469787.4027	4446479.471
127	469798.1249	4446449.839
128	469817.035	4446442.626
129	469800.6592	4446403.636
130	469790.9118	4446367.376
131	469764.0088	4446305.772
132	469774.1462	4446261.908
133	469780.5795	4446187.827
134	469804.9481	4446156.441
135	469753.774	4446061.89
136	469633.198	4445928.448
137	469602.3961	4445940.924
138	469495.564	4445857.681
139	469375.6703	4445765.665
140	469279.3655	4445813.623
141	469173.7031	4445903.104
142	469183.4506	4445907.978
143	469189.1041	4445916.361
144	469207.8192	4445897.258
145	469239.3522	4445930.397
146	469265.8653	4445904.549
147	469265.3779	4445920.893
148	469270.4466	4445913.827
149	469272.591	4445899.888
150	469273.7607	4445897.987
151	469279.2193	4445896.086
152	469288.5281	4445895.94
153	469302.1258	4445898.816
154	469305.8208	4445898.474
155	469309.4851	4445894.478
156	469312.5068	4445910.902
157	469314.3589	4445922.599
158	469312.6043	4445931.469
159	469314.0664	4445936.636
160	469320.6947	4445942.192
161	469330.2472	4445953.499
162	469323.0341	4445969.192
163	469300.5175	4446033.133
164	469300.7124	4446018.904
165	469299.3478	4446024.655
166	469299.5427	4446030.796
167	469303.5392	4446034.5
168	469302.6619	4446057.114
169	469296.8134	4446068.688
170	469297.4958	4446089.088
171	469294.7665	4446110.14
172	469292.7195	4446114.234
173	469293.0119	4446119.498
174	469294.9614	4446123.689
175	469298.6655	4446131.975
176	469295.6437	4446152.444
177	469293.0119	4446157.708
178	469292.9145	4446182.174
179	469290.4776	4446189.874
180	469283.362	4446201.864
181	469280.0478	4446208.543
182	469277.0261	4446211.319
183	469298.568	4446232.083
184	469307.6331	4446235.493
185	469317.5755	4446237.832
186	469325.3735	4446238.417
187	469327.4204	4446243.29
188	469340.2547	4446248.749
189	469344.9659	4446251.088
190	469339.8972	4446251.673
191	469338.3447	4446261.208
192	469337.2255	4446261.413
193	469324.1863	4446272.455
194	469340.8894	4446281.403
195	469328.0837	4446307.063
196	469311.6539	4446314.142
197	469313.7514	4446314.082
198	469328.9885	4446307.062
199	469340.9838	4446281.35
200	469324.2281	4446272.362
201	469327.3473	4446261.449
202	469330.4661	4446261.25
203	469339.6241	4446251.098
204	469344.8827	4446251.113
205	469349.1816	4446240.775
206	469327.3473	4446243.315
207	469325.3878	4446238.441
208	469317.5899	4446237.854
209	469307.6524	4446235.517
210	469298.6898	4446232.008
211	469277.0525	4446211.343
212	469279.5747	4446206.664
213	469302.4838	4446231.088
214	469308.387	4446180.898
215	469292.8413	4446182.491
216	469293.2312	4446157.927
217	469295.7886	4446152.969
218	469298.8848	4446142.918
219	469298.6898	4446131.998
220	469304.5838	4446124.008
221	469292.8413	4446119.717
222	469292.8413	4446114.258
223	469294.7886	4446115.36
224	469297.5281	4446089.11
225	469296.7421	4446060.01
226	469302.7838	4446057.138
227	469303.3686	4446024.524
228	469299.6646	4446030.82
229	469299.2747	4446028.777
230	469300.6293	4446019.928
231	469300.6293	4446010.158
232	469323.0882	4445960.218
233	469338.0796	4445953.024
234	469330.7193	4445940.314
235	469314.0908	4445936.66
236	469312.5312	4445931.599
237	469314.3897	4445922.624
238	469312.5312	4445893.927
239	469308.422	4445884.552
240	469300.9629	4445846.45
241	469302.1989	4445898.084
242	469308.0525	4445895.918
243	469279.1848	4445896.111
244	469273.7563	4445880.06
245	469272.6868	4445830.01
246	469270.4222	4445813.851
247	469261.3525	4445810.069
248	469260.9389	4445801.968
249	469258.4253	4445830.423
250	469207.5811	4445837.378
251	469188.0259	4445816.268
252	469182.1825	4445830.1
253	469175.2403	4445803.226
254	469179.9175	4445917.118
255	469168.2457	4445955.923
256	469234.3886	4446269.317
257	469223.8284	4446266.642
258	469168.7563	4446061.378
259	469134.5427	4446036.166
260	469129.2791	4446180.493
261	469131.6185	4446252.429
262	469100.9791	4446303.31
263	469080.9317	4446339.846
264	469086.3903	4446416.391
265	469095.1884	4446487.847
266	469088.3398	4446490.207
267	469097.2886	4446492.682
268	469094.3169	4446491.220
269	469233.4995	4446527.307
270	469355.9783	4446562.800
271	469390.8791	4446594.174
272	469380.8585	4446623.884
273	469332.7882	4446653.474
274	469357.6841	4446650.948
275	469196.9264	4446686.913
276	469196.1466	4446737.872
277	469179.381	4446761.240
278	469178.4083	4446802.77
279	469191.8628	4446810.178
280	469208.2255	4446830.12
281	469218.5858	4446834.742
282	469230.4227	4446851.312
283	469231.9021	4446872.757
284	469258.9252	4446876.461
285	469270.6173	4446878.41
286	469277.6353	4446873.826
287	469281.1444	4446869.247
288	469281.7293	4446857.551
289	469274.7133	4446843.319
290	469272.1758	4446839.03
291	469287.889	4446820.12
292	469290.9131	4446800.884
293	469290.9131	4446796.531
294	469269.4475	4446786.804
295	469295.3757	4446740.776
296	469289.7222	4446707.44
297	469331.4717	4446668.45
298	469308.4577	4446649.81
299	469294.4808	4446614.839
300	469267.2056	4446614.839
301	469240.995	4446594.954
302	469216.1209	4446550.200
303	469190.7803	4446515.123
304	469149.8462	4446481.396
305	469137.7504	4446442.407
306	469135.6494	4446401.665
307	469171.8554	4446366.963
308	469312.3298	4446341.933
309	469311.7514	4446314.881

VENDIM
Nr. 497, datë 26.6.2026

PËR INDEKSIMIN E PENSIONEVE

Në mbështetje të nenit 100 të Kushtetutës, të neneve 61 e 88, të ligjit nr. 7703, datë 11.5.1993, "Për sigurimet shoqërore në Republikën e Shqipërisë", të ndryshuar, të nenit 17, të ligjit nr. 8097, datë 21.3.1996, "Për pensionet shtetërore suplementare të personave që kryejnë funksione kushtetuese dhe të punonjësve të shtetit", të ndryshuar, të nenit 24, të ligjit nr. 10142, datë 15.5.2009, "Për sigurimin shoqëror suplementar të ushtarakëve të Forcave të Armatosura, të punonjësve të Policisë së Shtetit, të Gardës së Republikës, të Shërbimit Informativ të Shtetit, të Policisë së Burgjeve, të Policisë së Mbrojtjes nga Zjarri dhe të Shpëtimit dhe punonjësve të Shërbimit të Kontrollit të Brendshëm në Republikën e Shqipërisë", të ndryshuar, të nenit 8, të ligjit nr. 10139, datë 15.5.2009, "Për pensionet shtetërore suplementare të punonjësve të universiteteve, të shkollave të larta, Qendrës së Studimeve Albanologjike, Akademisë së Shkencave dhe të gjitha institucioneve të tjera kërkimore publike në Republikën e Shqipërisë, të cilët kanë tituj shkencorë", të ndryshuar, të nenit 5, të ligjit nr. 9128, datë 29.7.2003, "Për një trajtim të veçantë financiar të pilotëve fluturues, në pension", të ndryshuar, të nenit 8, të ligjit nr. 150/2014, "Për pensionet e punonjësve që kanë punuar në miniera në nëntokë", të nenit 6/1, të ligjit nr. 8685, datë 9.11.2000, "Për një trajtim të veçantë të punonjësve që kanë punuar në miniera në nëntokë", të ndryshuar, të nenit 1, të ligjit nr. 8455, datë 4.2.1999, "Për një trajtim të veçantë të familjeve të pilotëve, që humbasin jetën në përmbushje të detyrës, gjatë fluturimit", të ndryshuar, të nenit 5, të ligjit nr. 9361, datë 24.3.2005, "Për një trajtim të veçantë financiar të efektivave, oficerë dhe nënoficerë, lundrues të nëndetëseve dhe palombarëve të forcave detare në pension", të nenit 8, të ligjit nr. 9179, datë 29.1.2004, "Për një trajtim të veçantë të punonjësve që kanë punuar në disa ndërmarrje të industrisë ushtarake", të ndryshuar, të nenit 10, të ligjit nr. 29/2019, "Për trajtimin financiar suplementar të punonjësve që kanë punuar në miniera në nëntokë, të punonjësve të industrisë së naftës dhe të gazit dhe të punonjësve që kanë punuar në metalurgji", të shkronjës "a", të pikës 1, të nenit 10, të ligjit nr. 129/2021, "Për statusin 'Fëmijë në përkujdesje të Republikës'", si dhe të nenit 4, të ligjit nr. 115/2024, "Për buxhetin e vitit 2025", të ndryshuar, me propozimin e ministrit të Ekonomisë dhe Inovacionit, Këshilli i Ministrave

VENDOSI:

1. Indeksimin, në masën 2.7 për qind, të:

a) pensioneve të caktuara, sipas ligjeve nr. 4171, datë 13.9.1966, "Për sigurimet shoqërore në Republikën Popullore të Shqipërisë", nr. 4976, datë 29.6.1972, "Për pensionet e anëtarëve të kooperativave bujqësore në Republikën Popullore të Shqipërisë", dhe nr. 7703, datë 11.5.1993, "Për sigurimet shoqërore në Republikën e Shqipërisë", të ndryshuar;

b) pensioneve sociale, të caktuara në përputhje me ligjin nr. 7703, datë 11.5.1993, "Për sigurimet shoqërore në Republikën e Shqipërisë", të ndryshuar;

c) shtesës mujore, të përfituar me vendimin nr. 326, datë 21.6.1993, të Këshillit të Ministrave, "Për kriteret e trajtimit të invalidëve të luftës kundër pushtuesve nazifashistë të popullit shqiptar";

ç) pensioneve të caktuara me dekretin nr. 758, datë 1.2.1994, të Presidentit të Republikës, "Për një mbrojtje të veçantë të ushtarakut";

d) shtesës mbi pension, të dhënë sipas nenit 33, të ligjit nr. 7703, datë 11.5.1993, "Për sigurimet shoqërore në Republikën e Shqipërisë", të ndryshuar;

dh) shtesave mbi pension, të dhëna sipas neneve 38, 39 e 48, të ligjit nr. 7703, datë 11.5.1993, "Për sigurimet shoqërore në Republikën e Shqipërisë", të ndryshuar, dhe të nenit 24, të ligjit nr. 4171, datë 13.6.1966, "Për sigurimet shoqërore në Republikën Popullore të Shqipërisë";

e) pensioneve të caktuara dhe të rillogaritura me ligjin nr. 10142, datë 15.5.2009, "Për sigurimin shoqëror suplementar të ushtarakëve të Forcave të Armatosura, të punonjësve të Policisë së Shtetit, të Gardës së Republikës, të Shërbimit Informativ të Shtetit, të Policisë së Burgjeve, të Policisë së Mbrojtjes nga Zjarri dhe të Shpëtimit dhe punonjësve të Shërbimit të Kontrollit të Brendshëm në Republikën e Shqipërisë", të ndryshuar, me përjashtim të pensioneve të caktuara me nenin 21 të këtij ligji;

ë) trajtimeve të veçanta financiare të familjeve të pilotëve fluturues, të caktuara sipas ligjeve nr. 8455, datë 4.2.1999, "Për një trajtim të veçantë të familjeve të pilotëve, që humbasin jetën në përmbushje të detyrës, gjatë fluturimit", të ndryshuar, dhe nr. 9128, datë 29.7.2003, "Për një trajtim të veçantë financiar të pilotëve fluturues, në pension", të ndryshuar;

f) trajtimeve të veçanta financiare të caktuara sipas ligjit nr. 9361, datë 24.3.2005, "Për një trajtim të veçantë financiar të efektivave, oficerë dhe nënoficerë, lundrues të nëndetëseve dhe palombarëve të forcave detare në pension";

g) trajtimeve të veçanta financiare të punonjësve të minierave, të caktuara sipas ligjit nr. 8685, datë 9.11.2000, "Për një trajtim të veçantë të punonjësve që kanë punuar në miniera në nëntokë", të ndryshuar;

gj) pensioneve të pleqërisë të punonjësve të minierave, të caktuara me ligjin nr. 150/2014, "Për pensionet e punonjësve që kanë punuar në miniera në nëntokë";

h) trajtimeve të veçanta financiare të caktuara sipas ligjit nr. 9179, datë 29.1.2004, "Për një trajtim të veçantë të punonjësve që kanë punuar në disa ndërmarrje të industrisë ushtarake", të ndryshuar;

i) pensioneve suplementare të caktuara sipas ligjit nr. 10139, datë 15.5.2009, "Për pensionet shtetërore suplementare të punonjësve të universiteteve, të shkollave të larta, Qendrës së Studimeve Albanologjike, Akademisë së Shkencave dhe të gjitha institucioneve të tjera kërkimore publike në Republikën e Shqipërisë, të cilët kanë tituj shkencorë";

j) pensioneve suplementare të caktuara, sipas ligjit nr. 8097, datë 21.3.1996, "Për pensionet shtetërore suplementare të personave që kryejnë funksione kushtetuese dhe të punonjësve të shtetit", të ndryshuar;

k) shpërblimit të caktuar sipas ligjit nr. 7874, datë 17.11.1994, "Për statusin e veteranit të luftës kundër pushtuesve nazifashistë të popullit shqiptar", të ndryshuar;

l) pensioneve shtetërore të posaçme, të caktuara në përputhje me nenin 5, të ligjit nr. 7703, datë 11.5.1993, "Për sigurimet shoqërore në Republikën e Shqipërisë", të ndryshuar;

ll) përfitimeve të caktuara sipas ligjit nr. 29/2019, "Për trajtimin financiar suplementar të punonjësve që kanë punuar në miniera në nëntokë, të punonjësve të industrisë së naftës dhe të gazit dhe të punonjësve që kanë punuar në metalurgji";

m) trajtimeve të veçanta financiare, sipas neneve 5/1/a dhe 5/1/b, të ligjit 7703, datë 11.5.1993, "Për sigurimet shoqërore në Republikën e Shqipërisë", të ndryshuar;

n) trajtimit financiar, sipas shkronjës "a", të pikës 1, të nenit 10, të ligjit nr. 129/2021, "Për statusin 'Fëmijë në përkujdesje të Republikës'";

nj) shtesës mujore mbi pensionin e invaliditetit, si përfitim paaftësie, sipas vendimit nr. 869, datë 18.6.2008, të Këshillit të Ministrave, "Për zbatimin e ligjit nr. 7889, datë 14.12.1994, 'Statusi i invalidit'", të ndryshuar.

2. Indeksimin, sipas përcaktimeve të pikës 1 të këtij vendimi, e përfitojnë edhe pensionet që do të caktohen nga data 1.7.2026 e në vazhdim, me kusht që data e lindjes së të drejtës së pensionit të jetë deri në datën 30.6.2026, përfshirë edhe këtë datë.

3. Pensionet e plota të pleqërisë, pensionet e plota të invaliditetit, të caktuara sipas dispozitave të ligjit nr. 7703, datë 11.5.1993, "Për sigurimet shoqërore në Republikën e Shqipërisë", të ndryshuar, me përjashtim të pensioneve të caktuara në përputhje me paragrafin e dytë, të nenit 96, të këtij ligji, si dhe pensionet e pleqërisë të punonjësve të minierave në nëntokë, të caktuara me ligjin nr. 150/2014, "Për pensionet e punonjësve që kanë punuar në miniera në nëntokë", me datë lindjeje të së drejtës deri më 31.12.2014, përfshirë edhe këtë datë, nga data 1.7.2026 e në vazhdim, nuk do të jenë më pak se 18 830 (tetëmbëdhjetë mijë e tetëqind e tridhjetë) lekë në muaj dhe më shumë se 37 660 (tridhjetë e shtatë mijë e gjashtëqind e gjashtëdhjetë) lekë në muaj.

4. Pensionet e plota të pleqërisë, pensionet e plota të invaliditetit, të caktuara në përputhje me ligjin nr. 4976, datë 29.6.1972, "Për pensionet e anëtarëve të kooperativave bujqësore në Republikën Popullore të Shqipërisë", si dhe sipas paragrafit të dytë, të nenit 96, të ligjit nr. 7703, datë 11.5.1993, "Për sigurimet shoqërore në Republikën e Shqipërisë", të ndryshuar, me datë fillimi deri më 31.12.2014, përfshirë edhe këtë datë, nga data 1.7.2026 e në vazhdim, nuk do të jenë më pak se 12 893 (dymbëdhjetë mijë e tetëqind e nëntëdhjetë e tre) lekë në muaj, por jo më shumë se 18 830 (tetëmbëdhjetë mijë e tetëqind e tridhjetë) lekë në muaj.

5. Pensionet e parakohshme për vjetërsi në shërbim, të caktuara sipas ligjit nr. 10142, datë 15.5.2009, "Për sigurimin shoqëror suplementar të ushtarakëve të Forcave të Armatosura, të punonjësve të Policisë së Shtetit, të Gardës së Republikës, të Shërbimit Informativ të Shtetit, të Agjencisë së Inteligjencës dhe Sigurisë së Mbrojtjes, të Policisë së Burgjeve, të Shërbimit të Mbrojtjes nga Zjarri dhe Shpëtimi e të punonjësve të Agjencisë së Mbikëqyrjes Policore në Republikën e Shqipërisë", të ndryshuar, me datë lindjeje të së drejtës nga data 1.7.2026 e në vazhdim, nuk do të jenë më pak se 18 830 (tetëmbëdhjetë mijë e tetëqind e tridhjetë) lekë në muaj.

6. Përfituesit e pensioneve, sipas ligjeve nr. 7703, datë 11.5.1993, "Për sigurimet shoqërore në Republikën e Shqipërisë", të ndryshuar, nr. 4171, datë 13.9.1966, "Për sigurimet shoqërore në Republikën Popullore të Shqipërisë", nr. 4976, datë 29.6.1972, "Për pensionet e anëtarëve të kooperativave bujqësore në Republikën Popullore të Shqipërisë", si dhe nr. 150/2014, "Për pensionet e punonjësve që kanë punuar në miniera në nëntokë", të caktuara me datë të lindjes së të drejtës për pension deri më 31.12.2014, përfshirë edhe këtë datë, përveç pensionit të indeksuar sipas pikës 1 të këtij vendimi, do të vazhdojnë të përfitojnë edhe kompensimet për të ardhura mujore minimale në masën dhe kriteret e përcaktuara në vendimet e Këshillit të Ministrave nr. 401, datë 21.6.2006, "Për kompensimin e të ardhurave mujore të pensionistëve", nr. 763, datë 27.12.2006, "Për kompensimin e të ardhurave mujore të pensioneve", nr. 415, datë 27.4.2009, "Për rritjen e pensioneve", nr. 474, datë 30.06.2010, "Për rritjen e pensioneve", dhe nr. 17, datë 20.1.2007, "Për kompensimin e të ardhurave mujore të pensionistëve të fshatit", në atë masë që i kanë përfituar deri më 30.6.2026, përfshirë edhe këtë datë.

7. Përfituesit e pensioneve sipas ligjeve nr. 7703, datë 11.5.1993, "Për sigurimet shoqërore në Republikën e Shqipërisë", të ndryshuar, nr. 4171, datë 13.9.1966, "Për sigurimet shoqërore në Republikën Popullore të Shqipërisë", nr. 4976, datë 29.6.1972, "Për pensionet e anëtarëve të kooperativave bujqësore në Republikën Popullore të Shqipërisë", të ndryshuar, nr. 150/2014, "Për pensionet e punonjësve që kanë punuar në miniera në nëntokë", ligjit nr. 29/2019, "Për trajtimin financiar suplementar të punonjësve që kanë punuar në miniera në nëntokë, të punonjësve të industrisë së naftës dhe të gazit dhe të punonjësve që kanë punuar në metalurgji", si dhe ligjit nr. 8455, datë 4.2.1999, "Për një trajtim të veçantë të familjeve të pilotëve që humbasin jetën në përmbushje të detyrës gjatë fluturimit", me datë lindjeje të së drejtës për pension deri më 30.6.2026, përfshirë edhe këtë datë, do të përfitojnë kompensimin sipas vendimit nr. 828, datë 30.12.2025, të Këshillit të Ministrave, "Për kompensimin e të ardhurave mujore të pensionistëve", në atë masë që e kanë përfituar apo u takonte për ta përfituar deri më 30.6.2026, përfshirë edhe këtë datë.

Kompensimin shtesë për të ardhurat mujore sipas vendimit nr. 828, datë 30.12.2025, të Këshillit të Ministrave, "Për kompensimin e të ardhurave mujore të pensionistëve", do ta përfitojnë edhe personat që do t'u caktohet pension me datë lindjeje të së drejtës nga data 1.7.2026, me kusht që masa e pensionit dhe përfitimet e përmendura në shkronjat "b", "c", "ç", "d" dhe "dh", të pikës 7, të këtij vendimi, në datën e lindjes së të drejtës për pension, të mos kalojnë të ardhurat e parashikuara në pikat 1, 2, 3, 4 dhe 5 të këtij vendimi.

8. Kompensimet për të ardhura mujore minimale, në masën dhe kriteret e përcaktuara në vendimet e Këshillit të Ministrave, nr. 401, datë 21.6.2006, "Për kompensimin e të ardhurave mujore të pensionistëve", nr. 763, datë 27.12.2006, "Për kompensimin e të ardhurave mujore të pensioneve", nr. 415, datë 27.4.2009, "Për rritjen e pensioneve", dhe nr. 474, datë 30.6.2010, "Për rritjen e pensioneve", do t'i marrin edhe ata persona që do të përfitojnë pension të parakohshëm për vjetërsi në shërbim, sipas ligjit nr. 10142, datë 15.5.2009, të ndryshuar, me datë lindjeje të së drejtës nga data 1.7.2026 e në vazhdim, me kusht që shuma e pensionit mujor të parakohshëm plus kompensimin e të ardhurave të jetë deri në 20 480 (njëzet mijë e katërqind e tetëdhjetë) lekë në muaj.

9. Përfituesit e pensioneve sipas shkronjave "a", "e" dhe "gj", të pikës 1, të këtij vendimi, me datë fillimi të pensionit deri më 31.12.2014, dhe përfituesit e pensioneve të parakohshme për vjetërsi në shërbim sipas ligjit nr. 10142, datë 15.5.2009, të ndryshuar, krahas pensionit dhe kompensimeve sipas pikave 6 e 7, të këtij vendimi, do të marrin edhe kompensimet sipas masës e kritereve të përcaktuara në vendimet e Këshillit të Ministrave nr. 138, datë 31.3.1994, "Për kompensimin e shpenzimeve nga

ndryshimi i çmimit të energjisë elektrike dhe lëndëve djegëse", dhe nr. 471, datë 15.7.1996, "Për kompensimin nga ndryshimi i çmimit të bukës, vajgurit dhe gazit të lëngshëm".

10. Përfituesit e pensionit familjar, përveç pensionit të caktuar sipas dispozitave të ligjit nr. 7703, datë 11.5.1993, "Për sigurimet shoqërore në Republikën e Shqipërisë", të ndryshuar, do të marrin edhe kompensimet për të ardhurat dhe për ndryshimin e çmimeve sipas kritereve të përcaktuara në vendimet e Këshillit të Ministrave nr. 763, datë 27.12.2006, "Për kompensimin e të ardhurave mujore të pensioneve", nr. 415, datë 27.4.2009, "Për rritjen e pensioneve", nr. 474, datë 30.6.2010, "Për rritjen e pensioneve", nr. 138, datë 31.3.1994, "Për kompensimin e shpenzimeve nga ndryshimi i çmimit të energjisë elektrike dhe lëndëve djegëse", nr. 471, datë 15.7.1996, "Për kompensimin nga ndryshimi i çmimit të bukës, vajgurit dhe gazit të lëngshëm", dhe udhëzimeve në zbatim të tij, me kusht që pensioni që kishte apo i takonte mbajtësit të familjes të jetë llogaritur sipas dispozitave ligjore në fuqi deri më 31.12.2014.

11. Masa e pensionit të plotë social, duke filluar nga data 1.7.2026 e në vazhdim, do të jetë 10 222 (dhjetë mijë e dyqind e njëzet e dy) lekë.

12. Shuma bazë e pensionit e përcaktuar sipas pikës 2, të nenit nr. 32, të ligjit nr. 7703, datë 11.5.1993, "Për sigurimet shoqërore në Republikën e Shqipërisë", të ndryshuar, për personat që plotësojnë periudhën e sigurimit sipas përcaktimeve të nenit 92, të këtij ligji, duke filluar nga data 1.7.2026 e në vazhdim, do të jetë 10 222 (dhjetë mijë e dyqind e njëzet e dy) lekë.

13. Efektet financiare për zbatimin e këtij vendimi përllogariten në shumën 2 525 000 000 (dy miliardë e pesëqind e njëzet e pesë milionë) lekë, të cilat përballohen, si vijon:

a) në shumën 1 653 000 000 (një miliard e gjashtëqind e pesëdhjetë e tre milionë) lekë nga fondi për indeksimin e pensioneve, planifikuar në ligjin e buxhetit për vitin 2026;

b) në shumën 872 000 000 (tetëqind e shtatëdhjetë e dy milionë) lekë nga buxheti i Institutit të Sigurimeve Shoqërore (ISSH) për vitin 2026.

14. Ngarkohet Instituti i Sigurimeve Shoqërore për zbatimin e këtij vendimi.

Ky vendim hyn në fuqi pas botimit në Fletoren Zyrtare dhe i shtrin efektet financiare nga data 1.7.2026.

ZËVENDËSKRYEMINISTËR
Albana Koçiu

VENDIM
Nr. 498, datë 26.6.2026

PËR DISA NDRYSHIME NË VENDIMIN NR. 570, DATË 3.10.2018, TË KËSHILLIT TË MINISTRAVE, "PËR KËSHILLAT MBIKËQYRËS TË SHOQËRIVE AKSIONARE SHTETËRORE", TË NDRYSHUAR

Në mbështetje të nenit 100 të Kushtetutës, të nenit 8, të ligjit nr. 7926, datë 20.4.1995, "Për transformimin e ndërmarrjeve shtetërore në shoqëri tregtare", të ndryshuar, si dhe të kreut III, të ligjit nr. 9901, datë 14.4.2008, "Për tregtarët dhe shoqëritë tregtare", të ndryshuar, me propozimin e ministrit të Ekonomisë dhe Inovacionit, Këshilli i Ministrave

VENDOSI:

1. Në vendimin nr. 570, datë 3.10.2018, të Këshillit të Ministrave, "Për këshillat mbikëqyrës të shoqërive aksionare shtetërore", të ndryshuar, bëhen këto ndryshime:

a) Pikat 1, 2, 3, 4 dhe 5 ndryshohen, si më poshtë vijon:

"1. Ky vendim përcakton rregullat për përbërjen, përzgjedhjen, emërimin, funksionimin, vlerësimin dhe mbikëqyrjen e këshillave mbikëqyrës të shoqërive aksionare shtetërore, si dhe organizimin e funksionimin e komisioneve të përhershme të emërimit.

Dispozitat e këtij vendimi zbatohen për të gjitha shoqëritë aksionare me kapital shtetëror në pronësi të institucioneve qendrore dhe vendore, për aq sa nuk bien ndesh me aktet ligjore dhe nënligjore të posaçme që rregullojnë veprimtarinë, organizimin dhe funksionimin e tyre.

Numri i anëtarëve të këshillave mbikëqyrës të shoqërive aksionare shtetërore është sipas parashikimeve të ligjit nr. 7926, datë 20.4.1995, "Për transformimin e ndërmarrjeve shtetërore në shoqëri tregtare", të ndryshuar, ndërsa numri konkret i

anëtarëve për secilën shoqëri parashikohet në statutin përkatës.

2. Kandidatët për anëtarë të këshillave mbikëqyrës duhet të përmbushin këto kërkesa:

a) Të kenë përvojë në drejtim dhe menaxhim ekzekutiv;

b) Të kenë njohuri në financë, qeverisje korporative, menaxhim risku dhe pajtueshmëri;

c) Të kenë kompetenca teknike dhe sektoriale, sipas fushës së veprimtarisë së shoqërisë;

ç) Të kenë integritet, etikë të lartë profesionale dhe aftësi për të ushtruar funksionin në mënyrë të pavarur dhe në interesin më të mirë të shoqërisë;

d) Të mos ushtrojnë funksione politike aktive;

dh) Të deklarojnë konfliktin e interesit para dhe gjatë ushtrimit të funksionit;

e) Të kenë aftësinë për të kontribuar në arritjen e objektivave të shoqërisë, siç parashikohet në letrën e pritshmërive të përfaqësuesit të pronarit të pronës shtetërore.

Letra e pritshmërive përcakton objektivat kryesorë të shoqërisë, pritshmëritë e pronarit në lidhje me performancën dhe rezultatet e dëshiruara të qeverisjes, si dhe publikohet në faqen zyrtare të komisionit përkatës të emërimit dhe në faqen zyrtare të shoqërisë aksionare shtetërore.

Anëtarët e këshillit mbikëqyrës emërohen në përputhje me nenin 8, të ligjit nr. 7926, datë 20.4.1995, "Për transformimin e ndërmarrjeve shtetërore në shoqëri tregtare", të ndryshuar. Kandidatët e propozuar nga përfaqësuesi i pronarit të pronës shtetërore dhe nga ministri i linjës ose organi i vetëqeverisjes vendore, sipas rastit, vlerësohen nga Komisioni i Përhershëm i Emërimit për verifikimin e përshtatshmërisë së tyre dhe përputhshmërisë me kërkesat e përcaktuara në këtë vendim.

Anëtarët e pavarur përzgjidhen përmes një procedure të hapur aplikimi dhe vlerësohen nga Komisioni i Përhershëm i Emërimit. Kryetari i këshillit mbikëqyrës zgjidhet nga radhët e anëtarëve të pavarur.

Komisioni i Përhershëm i Emërimit vlerëson të gjithë kandidatët dhe i propozon Asamblesë së Përgjithshme listën përfundimtare të kandidatëve për emërim, me justifikimin përkatës, duke siguruar që shumica e anëtarëve të emëruar të jenë anëtarë të pavarur. Përbërja e këshillit mbikëqyrës respekton parimin e barazisë gjinore.

Asambleja e Përgjithshme emëron anëtarët e këshillit mbikëqyrës nga kandidatët e propozuar nga Komisioni i Përhershëm i Emërimit. Refuzimi i një kandidature mund të bëhet vetëm për mosplotësim të kritereve ligjore ose për konflikt interesi dhe duhet të jetë i arsyetuar.

Në rast refuzimi, Komisioni i Përhershëm i Emërimit paraqet një kandidaturë tjetër brenda 30 (tridhjete) ditëve. Mosshqyrtimi ose refuzimi i kandidaturës së dytë për shkaqe të tjera nga ato të përcaktuara në këtë pikë nuk pengon emërimin e saj.

Anëtar i pavarur konsiderohet çdo person që:

a) nuk ka marrëdhënie pune ose kontraktuale me shoqërinë në 3 (tre) vjetët e fundit;

b) nuk është i lidhur me aksionarët apo administratorët;

c) nuk ka interes financiar apo personal që cenon pavarësinë e tij;

ç) nuk ka ushtruar funksione politike në 3 (tre) vjetët e fundit;

d) përmbush kriteret e integritetit dhe profesionalizmit, të përcaktuara në legjislacionin në fuqi;

dh) nuk është nëpunës i administratës publike.

3. Anëtarët e këshillit mbikëqyrës përfitojnë shpërblim për pjesëmarrje në këshillat mbikëqyrës, si më poshtë vijon:

a) Shpërblimi i kryetarit të këshillit mbikëqyrës është afërsisht 20 (njëzet) për qind e pagës mujore të administratorit të shoqërisë, por jo më shumë se 100 000 (njëqind mijë) lekë për shoqëritë aksionare shtetërore strategjike dhe jo më shumë se 60 000 (gjashtëdhjetë mijë) lekë për shoqëritë aksionare shtetërore jostrategjike;

b) Shpërblimi i anëtarëve të pavarur është afërsisht 70 (shtatëdhjetë) për qind e shpërblimit të kryetarit të këshillit mbikëqyrës;

c) Shpërblimi i anëtarëve jo të pavarur është afërsisht 50 (pesëdhjetë) për qind e shpërblimit të kryetarit të këshillit mbikëqyrës.

Shpërblimi i anëtarëve të këshillit mbikëqyrës është mujor dhe jepet nga mbledhja e parë e këshillit. Efektet financiare përballohen nga vetë shoqëria aksionare shtetërore.

Këshilli mbikëqyrës mblidhet jo më pak se 4 (katër) herë në vit dhe raporton për veprimtarinë ekonomike e financiare të shoqërisë pranë përfaqësuesit të pronarit, jo më pak se 4 (katër) herë në vit. Këshilli mbikëqyrës kryen vetëvlerësim vjetor

dhe vlerësim të jashtëm çdo 3 (tre) vjet për shoqëritë strategjike.

4. Anëtarët e këshillave mbikëqyrës paraqesin deklarim me shkrim për mungesën e konfliktit të interesit dhe paanshmërinë e tyre, status i cili verifikohet gjatë gjithë mandatit. Deklarimi dhe verifikimi i konflikteve të interesit kryhet nga komisioni përkatës i emërimit para emërimit dhe monitorohet gjatë gjithë mandatit nga Asambleja e Përgjithshme, në përputhje me legjislacionin në fuqi. Në rast konflikti interesi, anëtari përjashtohet nga vendimmarrja përkatëse dhe, në rast përsëritjeje apo shkeljeje të rëndë, shkarkohet.

Këshilli mbikëqyrës harton një raport vjetor, për:

a) performancën e shoqërisë;

b) arritjen e objektivave;

c) veprimtarinë e këshillit;

ç) shpërblimet e anëtarëve.

Raporti publikohet në faqen zyrtare të shoqërisë aksionare shtetërore dhe në faqen zyrtare të Komisionit të Përhershëm të Emërimit.

5. Pranë ministrisë përgjegjëse për ekonominë ngrihet Komisioni i Përhershëm i Emërimit, i cili është përgjegjës për organizimin, vlerësimin dhe përzgjedhjen e kandidatëve për anëtarë të këshillave mbikëqyrës të shoqërive aksionare shtetërore, sipas fushës së përgjegjësisë. Ky komision vlerëson kandidatët për këshillat mbikëqyrës të shoqërive aksionare në pronësi shtetërore të të gjitha institucioneve, me përjashtim të shoqërive që janë në pronësi të ministrisë përgjegjëse për infrastrukturën dhe energjinë, si dhe të shoqërive që janë në pronësi të organeve të vetëqeverisjes vendore.

Anëtarët e Komisionit të Përhershëm të Emërimit në ministrinë përgjegjëse për ekonominë emërohen me urdhër të titullarit të institucionit, me këtë përbërje:

a) 4 (katër) anëtarë të pavarur, ekspertë me përvojë të dëshmuar në fusha si qeverisja korporative, financat, auditimi, e drejta tregtare, menaxhimi i riskut ose fusha të ngjashme, të cilët përzgjidhen nëpërmjet një procedure të hapur aplikimi, bazuar në shpalljen e publikuar në faqen zyrtare të institucionit. Këta anëtarë kanë mandat 3-vjeçar;

b) 1 (një) përfaqësues i nivelit të lartë drejtues, me rotacion, nga ministria që zhvillon politikat sektoriale;

c) 1 (një) përfaqësues i nivelit të lartë drejtues nga ministria përgjegjëse për ekonominë.

Me shumicë të thjeshtë votash, komisioni zgjedh kryetarin nga radhët e anëtarëve të pavarur.

Pranë ministrisë përgjegjëse për infrastrukturën dhe energjinë ngrihet Komisioni i Përhershëm i Emërimit, i cili është përgjegjës për organizimin, vlerësimin dhe përzgjedhjen e kandidatëve për anëtarë të këshillave mbikëqyrës të shoqërive aksionare shtetërore, sipas fushës së përgjegjësisë. Ky komision vlerëson kandidatët për këshillat mbikëqyrës të shoqërive aksionare shtetërore në pronësi të ministrisë përgjegjëse për infrastrukturën dhe energjinë.

Anëtarët e Komisionit të Përhershëm të Emërimit në ministrinë përgjegjëse për infrastrukturën dhe energjinë emërohen me urdhër të titullarit të institucionit, si më poshtë vijon:

a) 4 (katër) anëtarë të pavarur, ekspertë me përvojë të dëshmuar në fusha si qeverisja korporative, financat, auditimi, e drejta tregtare, menaxhimi i riskut ose fusha të ngjashme, të cilët përzgjidhen nëpërmjet një procedure të hapur aplikimi, bazuar në shpalljen e publikuar në faqen zyrtare të institucionit. Këta anëtarë kanë mandat 3-vjeçar;

b) 1 (një) përfaqësues i nivelit të lartë drejtues nga ministria përgjegjëse për infrastrukturën dhe energjinë;

c) 1 (një) përfaqësues i nivelit të lartë drejtues nga ministria përgjegjëse për ekonominë.

Me shumicë të thjeshtë votash, komisioni zgjedh kryetarin nga radhët e anëtarëve të pavarur.

Pranë agjencisë përgjegjëse për mbështetjen e vetëqeverisjes vendore ngrihet Komisioni i Përhershëm i Emërimit, i cili është përgjegjës për organizimin, vlerësimin dhe përzgjedhjen e kandidatëve për anëtarë të këshillave mbikëqyrës të shoqërive aksionare shtetërore, sipas fushës së përgjegjësisë. Ky komision vlerëson kandidatët për këshillat mbikëqyrës të shoqërive aksionare në pronësi të organeve të vetëqeverisjes vendore.

Anëtarët e Komisionit të Përhershëm të Emërimit pranë agjencisë përgjegjëse për mbështetjen e vetëqeverisjes vendore emërohen me urdhër të titullarit të institucionit, si më poshtë vijon:

a) 4 (katër) anëtarë të pavarur, ekspertë me përvojë të dëshmuar në fusha si qeverisja korporative, financat, auditimi, e drejta tregtare, menaxhimi i riskut ose fusha të ngjashme, të cilët

përzgjidhen nëpërmjet një procedure të hapur aplikimi, bazuar në shpalljen e publikuar në faqen zyrtare të institucionit. Këta anëtarë kanë mandat 3-vjeçar;

b) 1 (një) përfaqësues i nivelit të lartë drejtues nga ministria përgjegjëse për ekonominë;

c) 1 (një) përfaqësues me rotacion nga bashkia që ushtron tagrin e pronarit për shoqërinë përkatëse.

Me shumicë të thjeshtë votash, komisioni zgjedh kryetarin nga radhët e anëtarëve të pavarur.".

b) Pika 5/1 shfuqizohet.

c) Pikat 6, 7, 8 dhe 9 ndryshohen, si më poshtë vijon:

"6. Anëtarët e komisionit duhet të plotësojnë këto kërkesa:

a) Të kenë integritet të lartë profesional dhe etik;

b) Të jenë ekspertë të spikatur në fushën e menaxhimit dhe biznesit;

c) Të mos jenë në konflikt interesi me shoqëritë objekt vlerësimi;

ç) Të mos ushtrojnë funksione politike aktive;

d) Të plotësojnë kriteret e pavarësisë, të përcaktuara në këtë vendim;

dh) Të ruajnë konfidencialitetin mbi të dhënat që shqyrtojnë.

Komisioni ka këto përgjegjësi:

a) Përcaktimin e kritereve për çdo pozicion vakant në këshillat mbikëqyrës;

b) Organizimin dhe administrimin e thirrjeve të hapura për aplikime;

c) Shqyrtimin, vlerësimin dhe intervistimin e kandidatëve;

ç) Propozimin e kandidatëve për emërim;

d) Vlerësimin e anëtarëve të emëruar të këshillave mbikëqyrës dhe propozimin pranë Asamblesë së Përgjithshme për largimin e tyre, në rastet kur anëtarët e këshillave mbikëqyrës nuk veprojnë në përputhje me legjislacionin në fuqi;

dh) Mbajtjen dhe përditësimin e një regjistri të kandidatëve të kualifikuar;

e) Monitorimin e përbërjes së këshillave mbikëqyrës në nivel portofoli.

Komisioni mbështetet nga sekretariati teknik pranë institucionit përkatës që ngre komisionin. Sekretariati teknik mbështet dhe dokumenton punën e Komisionit, duke përfshirë administrimin e procedurave të përzgjedhjes, mirëmbajtjen e dokumentacionit përkatës dhe funksionimin e faqes zyrtare të komisionit përkatës të emërimit. Sekretariati teknik publikon vendet e lira, letrat e pritshmërive, raportet vjetore dhe informacione të tjera relevante, në lidhje me veprimtarinë e këshillave mbikëqyrës dhe procedurat e emërimit. Përbërja dhe funksionimi i detajuar i sekretariatit teknik përcaktohet në rregulloren e brendshme të Komisionit përkatës.

Kryetari i Komisionit të Përhershëm të Emërimit përfiton shpërblim mujor në masën 100 000 (njëqind mijë) lekë, ndërsa anëtarët e Komisionit të Përhershëm të Emërimit përfitojnë shpërblim mujor në masën 70 000 (shtatëdhjetë mijë) lekë. Sekretariati teknik përfiton shpërblim mujor në masën 25 000 (njëzet e pesë mijë) lekë.

Shpërblimi mujor i kryetarit, anëtarëve dhe sekretariatit teknik të Komisionit të Përhershëm të Emërimit përballohet nga buxheti i institucionit përkatës që ngre Komisionin.

7. Nuk mund të emërohen anëtarë të këshillave mbikëqyrës dhe të komisioneve të përhershme të emërimit:

a) funksionarët politikë;

b) drejtorët e ndërmarrjeve shtetërore dhe administratorët e shoqërive tregtare;

c) personat që kanë konflikt interesi, në kuptim të ligjit nr. 23/2026, "Për parandalimin e konfliktit të interesave në ushtrimin e funksioneve publike";

ç) punonjësit e organeve qendrore apo vendore që kryejnë funksione auditimi.

Funksionarë politikë konsiderohen ministrat, zëvendësministrat, deputetët, drejtuesit e lartë të partive politike, anëtarët e organeve drejtuese të tyre, si dhe këshilltarët politikë të kabineteve ministrore.

Këta persona nuk mund të emërohen si anëtarë të këshillave mbikëqyrës. Emërimi i tyre lejohet vetëm pas përfundimit të një periudhe prej 3 (tre) vjetësh nga ushtrimi i funksionit.

8. Brenda 6 (gjashtë) muajve nga ngritja e komisioneve të përhershme të emërimit, këto komisione kryejnë vlerësimin e anëtarëve ekzistues të këshillave mbikëqyrës. Në rast se anëtarët ekzistues nuk plotësojnë kriteret e përcaktuara në këtë vendim, Komisioni i Përhershëm i Emërimit fillon procedurën për zëvendësimin e tyre. Anëtarët ekzistues, që plotësojnë kriteret e përcaktuara në këtë vendim, vazhdojnë të jenë anëtarë të këshillave mbikëqyrës deri në përfundimin e mandatit të tyre. Emërimet e reja bëhen sipas rregullave të përcaktuara në këtë vendim.

Ministri përgjegjës për ekonominë miraton me urdhër rregullat që rregullojnë:

a) organizimin dhe funksionimin e komisioneve të përhershme të emërimit;

b) procedurat për përzgjedhjen, vlerësimin dhe emërimin e anëtarëve të komisioneve të përhershme të emërimit;

c) funksionimin e sekretariateve teknike dhe çështjet e tjera procedurale, të nevojshme për zbatimin e këtij vendimi.

Ministria përgjegjëse për ekonominë vlerëson performancën e komisioneve të përhershme të emërimit dhe të anëtarëve të këshillave mbikëqyrës çdo 3 (tre) vjet nga hyrja në fuqi e këtij vendimi.

9. Këtij vendimi i nënshtrohen edhe shoqëritë aksionare të ujësjellës-kanalizimeve, energjisë elektrike dhe gazit natyror, si dhe të gjitha shoqëritë me kapital shtetëror, në pronësi të institucioneve qendrore dhe vendore.".

ç) Pika 10 shfuqizohet.

d) Pika 12 ndryshohet, si më poshtë vijon:

"12. Ngarkohen ministria përgjegjëse për ekonominë, ministria përgjegjëse për infrastrukturën dhe energjinë, ministritë e linjës, Agjencia për Mbështetjen e Vetëqeverisjes Vendore, organet e njësive të vetëqeverisjes vendore dhe shoqëritë aksionare shtetërore për zbatimin e këtij vendimi.".

2. Udhëzimi nr. 11, datë 4.4.2022, i ministrit të Financave dhe Ekonomisë, "Për emërimin, funksionimin dhe shpërblimin e këshillit mbikëqyrës në shoqëritë aksionare shtetërore", shfuqizohet.

Ky vendim hyn në fuqi pas botimit në Fletoren Zyrtare.

ZËVENDËSKRYEMINISTËR
Albana Koçiu

VENDIM
Nr. 512, datë 30.6.2026

PËR SHPËRBLIMIN E PENSIONISTËVE

Në mbështetje të nenit 100 të Kushtetutës; të nenit 5, të ligjit nr. 9936, datë 26.6.2008, "Për menaxhimin e sistemit buxhetor në Republikën e Shqipërisë", të ndryshuar, dhe të ligjit nr. 87/2025, "Për buxhetin e vitit 2026", me propozimin e ministrit të Ekonomisë dhe Inovacionit, Këshilli i Ministrave

VENDOSI:

1. Shpërblimin, në masën 5 000 (pesë mijë) lekë, të personave, sipas kategorive të mëposhtme:

a) Personat, që përfitojnë pension pleqërie, pension invaliditeti, pension familjar e pension social, sipas ligjeve nr. 7703, datë 11.5.1993, "Për sigurimet shoqërore në Republikën e Shqipërisë", të ndryshuar, dhe nr. 4171, datë 13.9.1966, "Për sigurimet shoqërore në Republikën Popullore të Shqipërisë";

b) Personat, që përfitojnë pension, sipas paragrafit të katërt, të nenit 96, të ligjit nr. 7703, datë 11.5.1993, "Për sigurimet shoqërore në Republikën e Shqipërisë", të ndryshuar, dhe sipas ligjit nr. 4976, datë 29.6.1972, "Për pensionet e anëtarëve të kooperativave bujqësore në Republikën Popullore të Shqipërisë";

c) Personat, që përfitojnë pension sipas ligjit nr. 150/2014, "Për pensionet e punonjësve që kanë punuar në miniera në nëntokë", personat që marrin trajtim të veçantë financiar, sipas ligjit nr. 8685, datë 22.6.2000, "Për një trajtim të veçantë të punonjësve, që kanë punuar në miniera, në nëntokë", të ndryshuar, dhe personat, që përfitojnë trajtim të veçantë financiar, sipas ligjit nr. 9179, datë 29.1.2004, "Për një trajtim të veçantë të punonjësve, që kanë punuar në disa ndërmarrje të industrisë ushtarake", të ndryshuar;

ç) Personat, që përfitojnë pension të parakohshëm për vjetërsi shërbimi, sipas ligjit nr. 10142, datë 15.5.2009, "Për sigurimin shoqëror suplementar të ushtarakeve të Forcave të Armatosura, të punonjësve të Policisë së Shtetit, të Gardës së Republikës, të Shërbimit Informativ të Shtetit, të Policisë së Burgjeve, të Policisë së Mbrojtjes nga Zjarri dhe të Shpëtimit e të punonjësve të Shërbimit të Kontrollit të Brendshëm në Republikën e Shqipërisë", të ndryshuar; dhe nuk janë të punësuar në momentin e hyrjes në fuqi të këtij vendimi;

d) Personat që nuk përfitojnë pension, por që trajtohen vetëm me shpërblimin financiar si veteranë të LANÇ-it, sipas vendimit nr. 190, datë 3.5.1995, të Këshillit të Ministrave, "Për zbatimin e ligjit nr. 7874, datë 17.11.1994, "Për statusin e veteranit të Luftës Antifashiste Nacionalçlirimtare të popullit shqiptar", si dhe personat, të cilët marrin vetëm pension të posaçëm për merita të veçanta, sipas dispozitave të ligjit nr. 4171, datë 13.9.1966,

"Për sigurimet shoqërore në Republikën Popullore të Shqipërisë";

dh) Personat që nuk përfitojnë pension, por që përfitojnë vetëm pension shtetëror të posaçëm të caktuar në përputhje me nenin 5, të ligjit nr. 7703, datë 11.5.1993, "Për sigurimet shoqërore në Republikën e Shqipërisë", të ndryshuar;

e) Personat që nuk përfitojnë pension, por janë përfitues vetëm të trajtimit të veçantë financiar, sipas neneve 5/1/a ose 5/1/b, të ligjit nr. 7703, datë 11.5.1993, "Për sigurimet shoqërore në Republikën e Shqipërisë", të ndryshuar;

ë) Personat që nuk përfitojnë pension nga ligji nr. 7703, datë 11.5.1993, "Për sigurimet shoqërore në Republikën e Shqipërisë", i ndryshuar, por përfitojnë pension suplementar të caktuar sipas ligjit nr. 8097, datë 21.3.1996, "Për pensionet shtetërore suplementare të personave që kryejnë funksione kushtetuese dhe të punonjësve të shtetit", të ndryshuar;

f) Personat, që përfitojnë pension për shkak të profesionit të vështirë, sipas nenit 5, të ligjit nr. 29/2019, "Për trajtimin financiar, suplementar të punonjësve që kanë punuar në miniera në nëntokë, të punonjësve të industrisë së naftës e të gazit dhe të punonjësve që kanë punuar në metalurgji";

g) Personat që nuk përfitojnë pension, por janë përfitues vetëm të trajtimit financiar si fëmijë në përkujdesje të Republikës, sipas ligjit nr. 129/2021, "Për statusin 'Fëmijë në përkujdesje të Republikës'";

gj) Personat që nuk përfitojnë pension, por janë përfitues vetëm sipas ligjit nr. 8455, datë 4.2.1999, "Për një trajtim të veçantë të familjeve të pilotëve që humbasin jetën në përmbushje të detyrës gjatë fluturimit".

2. Të drejtën për të përfituar shpërblimin në masën e përcaktuar sipas pikës 1, të këtij vendimi, e kanë edhe ata persona, që kanë datë të lindjes të së drejtës së përfitimit deri në datën 30.6.2026, duke përfshirë edhe këtë datë dhe kanë të drejtë të marrin vetëm një herë këtë shpërblim, pavarësisht se mund të përfitojnë më shumë se një përfitim.

3. Efektet financiare, që rrjedhin nga zbatimi i këtij vendimi, llogariten në shumën 3 913 000 000 (tre miliardë e nëntëqind e trembëdhjetë milionë) lekë e ndarë në 3 886 000 000 (tre miliardë e tetëqind e tetëdhjetë e gjashtë milionë) lekë për shpërblimin dhe 27 000 000 (njëzet e shtatë milionë) lekë shpenzime administrative për dhënien e shpërblimit. Efektet financiare të këtij vendimi do të përballohen nga llogaria speciale me emërtimin "Fondi i pensioneve" pranë Bankës së Shqipërisë.

4. Shpërblimet kalohen në llogaritë e pensionistëve në muajin korrik 2026 dhe paguhen gjatë këtij muaji. Në rastet kur pagesat efektive nuk kryhen brenda muajit korrik 2026, ato të paguhen deri më 31.12.2026. Shpërblimet e patërhequra parashkruhen pas datës 31.12.2026.

5. Administrimi i fondeve buxhetore të shpërblimit të pensionistëve, caktimi i shpërblimit për çdo përfitues dhe pagesa realizohen nga Instituti i Sigurimeve Shoqërore dhe Posta Shqiptare sh.a. dhe bankat e nivelit të dytë, sipas të njëjtave procedura, që zbatohen për administrimin e fondit të sigurimeve shoqërore.

6. Ngarkohen Ministria e Ekonomisë dhe Inovacionit, Ministria e Financave dhe Instituti i Sigurimeve Shoqërore për zbatimin e këtij vendimi.

Ky vendim hyn në fuqi menjëherë dhe botohet në Fletoren Zyrtare.

KRYEMINISTËR
Edi Rama

UDHËZIM
Nr. 3, datë 22.6.2026

PËR DISA NDRYSHIME NË UDHËZIMIN NR. 7, DATË 10.6.2020, "MBI MODALITETET PËR TRANSFERIMIN E ZËVENDËSNOTERIT"

Në mbështetje të nenit 102, pika 4, të Kushtetutës, të nenit 7, pika 2, të ligjit nr. 8678, datë 14.5.2001, "Për organizimin dhe funksionimin e Ministrisë së Drejtësisë", të ndryshuar, dhe të nenit 15, pika 6, të ligjit nr. 110/2018, "Për noterinë", të ndryshuar,

UDHËZOJ:

Në udhëzimin e ministrit të Drejtësisë nr. 7, datë 10.6.2020, "Mbi modalitetet për transferimin e zëvendësnoterit", bëhen shtesat, si më poshtë:

1. Pika 1 ndryshohet si më poshtë:

"1. Zëvendësnoteri ka të drejtë të transferohet pranë një noteri tjetër për të asistuar në ushtrimin e veprimtarisë noteriale, në rastet e mbylljes së zyrës noteriale pranë së cilës zëvendësnoteri ushtron funksionin, mosplotësimit të vendit vakant të

noterit, si dhe në rastet kur paraqitet një kërkesë nga një noter për t'u asistuar përkohësisht nga një zëvendësnoter aktiv, sipas procedurës dhe rregullave të përcaktuara në këtë udhëzim.".

2. Pas pikës 2 shtohet pika 2/1 më përmbajtje, si më poshtë:

"2/1. Përveç rasteve të parashikuara në pikën 2 të këtij udhëzimi, transferimi mund të kryhet me afat të përcaktuar në aktin e transferimit, edhe:

a) me kërkesë të një noteri që ka nevojë të asistohet përkohësisht nga një zëvendësnoter aktiv;

b) me kërkesë të një noteri që do të asistohet nga zëvendësnoteri i emëruar më parë pranë një noteri tjetër, me të cilin zgjidhet kontrata e punës;

c) me kërkesë të Dhomës, për punësimin e zëvendësnoterit si menaxher ose asistent i kryetarit dhe/ose Këshillit të Dhomës, në kuptimin e nenit 66, të ligjit nr. 118/2018, "Për noterinë".

Dhoma Kombëtare e Noterisë shqyrton dhe vendos mbi kërkesën e paraqitur, dhe njofton Ministrinë e Drejtësisë dhe degën vendore në të cilën ushtron veprimtarinë noteri.".

3. Ngarkohen për zbatimin e këtij udhëzimi Drejtoria e Përgjithshme e Monitorimit pranë Ministrisë së Drejtësisë, Dhoma Kombëtare e Noterisë, noterët dhe zëvendësnoterët.

Ky udhëzim hyn në fuqi pas botimit në Fletoren Zyrtare.

MINISTËR I DREJTËSISË
Toni Gogu

UDHËZIM
Nr. 14, datë 30.6.2026

PËR MODALITETET E APLIKIMIT TË PULLAVE FISKALE NË PRODUKTET E DUHANIT, BIRRËS, VERËS, ALKOOLIT DHE PIJEVE ALKOOLIKE

Bazuar në nenin 102, pika 4, të Kushtetutës, në nenet 40–43 dhe 108, të ligjit nr. 61/2012, "Për akcizat në Republikën e Shqipërisë", të ndryshuar, në nenet 48/1, 50/1, 51, 70 dhe 71, të vendimit të Këshillit të Ministrave nr. 612/2012, "Për dispozitat zbatuese të ligjit 'Për akcizat', të ndryshuar", në vendimin e Këshillit të Ministrave nr. 182 datë 20.03.2025 "Për përcaktimin e elementeve të sigurisë dhe çmimit të pullave fiskale", të ndryshuar, ministri i Financave

UDHËZON:

I. Qëllimi

1.1 Qëllimi i këtij udhëzimi është përcaktimi i kushteve dhe procedurave për vendosjen e pullave fiskale në produktet e duhanit, birrës, verës, alkoolit dhe pijeve alkoolike të prodhuara në Republikën e Shqipërisë ose të importuara, përcaktimi i karakteristikave të tyre teknike dhe të sigurisë, mënyrës së aplikimit dhe gjurmueshmërisë së tyre, si dhe metodave të pagesës së pullave fiskale.

II. Aplikimi

2.1 Aplikimi i pullave fiskale te produktet ka qëllim të dyfishtë. Ai bën të mundur numërimin e produkteve, duke lehtësuar kështu mbledhjen e taksave dhe duke përmirësuar sigurinë dhe autenticitetin e produkteve në interes të konsumatorit. Gjithashtu, synon që të bëjë të mundur gjurmimin e produkteve në të gjithë vendin, në mënyrë që të identifikojë origjinën dhe ligjshmërinë e atyre produkteve dhe të eliminojë prodhimet ilegale, sikurse prodhimin dhe shitjen e produkteve të falsifikuara.

III. Përkufizime

3.1 Termat dhe shprehjet e mëposhtme kanë kuptimin që iu është dhënë në këtë udhëzim, si më poshtë vijon:

"Autoritet" është Drejtoria e Përgjithshme e Doganave.

"Personeli i autorizuar" është personeli i furnitorit, i caktuar nga furnitori për ta ndihmuar në instalimin dhe vënien në punë të sistemit të monitorimit të produktit dhe për të përfaqësuar kompaninë.

"Pullë akcize" është pulla e akcizës e Qeverisë Shqiptare, e përdorshme në përputhje me ligjin nr. 61/2012 për produktet që do t'u vendoset kjo pullë akcize dhe që renditen në shtojcën nr. 1, seksionet 2 dhe 3, përveç birrës së prodhuar në vend në linja plotësisht të automatizuara, për të cilën do të vendoset një kod sigurie.

"Linjat plotësisht të automatizuara të mbushjes" është një linjë e prodhimit të produktit, për të cilën procedura e plotë, nga mbushja tek paketimi (duke përfshirë apo jo paketimin), është automatike dhe prodhon 4,000 ose më shumë njësi produkti (shishe/kanaçe) për orë.

"Pullë fiskale" është pulla e Qeverisë Shqiptare, që u aplikohet produkteve të akcizës, në formën e pullës së akcizës ose kodit të sigurisë.

"Importues" është çdo person që kryen import të mallrave të akcizës, sipas ligjit të akcizës.

"Prodhues" është çdo person sipas përcaktimeve të ligjit të akcizës.

"Prodhuesit në shkallë të madhe" është çdo prodhues i produkteve në Shqipëri që prodhon 500,000 ose më shumë njësi të produktit në vit, duke përdorur linjat plotësisht të automatizuara të mbushjes.

"Prodhues i vogël" është çdo prodhues i produkteve në Shqipëri, që prodhon më pak se 500,000 njësi produkte në vit me linjën e tij plotësisht të automatizuar, ose që nuk ka së paku një linjë plotësisht të automatizuar të mbushjes, siç përshkruhet në paragrafin "Linja plotësisht e automatizuar e mbushjes".

"Produkte" janë produktet që i nënshtrohen akcizës të renditura në shtojcën 1, seksionin II (birra, vera, alkooli dhe pijet alkoolike) dhe seksionin III (duhani dhe nënproduktet e tij) të ligjit të akcizës.

"Furnitor" është personi i autorizuar juridik publik për prodhimin, shpërndarjen, si dhe ngritjen e sistemit për gjurmimin dhe kontrollin e pullave, përcaktuar nga Këshilli i Ministrave.

"Sistem" u referohet të gjitha elementeve të nevojshme që u duhen prodhuesve në shkallë të madhe për aplikimin e pullave të akcizës/fiskale në produkte, duke përfshirë pajisjen, pjesët elektronike, programet kompjuterike dhe materiale të tjera të kërkuara për t'u instaluar nga prodhuesit në shkallë të madhe te linjat e tyre të prodhimit në përputhje me këtë udhëzim.

"Sistemi i gjurmueshmërisë dhe kontrollit ALBTrace" *(Track and Trace)* është sistemi elektronik qendror që administron të dhënat mbi produktet, pullat fiskale dhe aktivizimin e tyre, si dhe mundëson gjurmimin, verifikimin dhe monitorimin e qarkullimit të produkteve në treg, për qëllime fiskale dhe rregullatore.

"Depozitues i miratuar" është çdo person fizik apo juridik i autorizuar nga autoritetet doganore sipas përcaktimeve të ligjit nr. 61/2012, "Për akcizat në Republikën e Shqipërisë", të ndryshuar. Statusin e "depozituesit të miratuar" e mban edhe furnitori i pullave të akcizës, në përputhje me përcaktimet e nenit 50/1, të vendimit të Këshillit të Ministrave nr. 612, datë 5.9.2012, "Për dispozitat zbatuese të ligjit 'Për akcizat', të ndryshuar".

"DSHA (Deklaratë Shoqëruese e Akcizës)" është dokumenti elektronik ose fizik që shoqëron lëvizjen e mallrave të akcizës dhe përmban të dhëna mbi origjinën, destinacionin, sasinë, llojin e produktit dhe statusin fiskal të tij, në përputhje me legjislacionin në fuqi për akcizën.

"Magazinë fiskale stokimi" është një ambient sipas përcaktimeve të ligjit të akcizës, ku priten, mbahen ose dërgohen produkte të akcizës. Në magazinat fiskale të stokimit mund të kryhet edhe vendosja e pullave të akcizës, sipas përcaktimeve të nenit 48/1, të vendimit të Këshillit të Ministrave nr. 612, datë 5.9.2012, "Për dispozitat zbatuese të ligjit 'Për akcizat', të ndryshuar".

"Njësi e ruajtjes së produktit *(Stock Keeping Unit – SKU)"* është kodi unik identifikues i atribuar një produkti të caktuar, i cili e dallon atë nga produktet e tjera në bazë të karakteristikave të tij specifike, si marka, përbërja, vëllimi/sasia, forma e paketimit, skema tatimore dhe tregu i destinacionit.

"Njësi paketimi *(Packaging Unit – PU)"* është njësia fizike e paketimit që përmban një sasi të përcaktuar pullash fiskale të pajisura me identifikues unikë, e cila identifikohet në sistem përmes një numri unik identifikimi (PU ID).

"Kod i sigurisë DMX" është një kod dydimensional (2D) sigurie, i aplikuar drejtpërdrejt mbi produktet e birrës dhe mbi produkte të tjera të pijeve alkoolike që prodhohen në Republikën e Shqipërisë nga prodhues në shkallë të madhe, apo importohen nga importues të autorizuar nga Drejtoria e Përgjithshme e Doganave.

"Kodi QR *(Quick Response Code)"* është kod grafik dydimensional (2D), i vendosur mbi produkt, i lexueshëm në mënyrë elektronike përmes pajisjeve skanuese ose aplikacioneve celulare, i cili mundëson verifikimin e autenticitetit të produktit nga konsumatori dhe aksesin në të dhënat e aktivizimit dhe gjurmueshmërisë së tij në sistem.

"Kod i sigurisë" është një shenjë direkte që aplikohet për produktet e birrës, apo në produkte të tjera të pijeve alkoolike që prodhohen në Shqipëri nga prodhuesit në shkallë të madhe, apo importohen nga importuesit e autorizuar për këtë qëllim nga Drejtoria e Përgjithshme e Doganave.

IV. Fusha e aplikimit, procedurat dhe parimet e aplikueshme

4.1 Prodhuesit dhe importuesit vendosin dhe shënjojnë të gjitha produktet e akcizës, në përputhje me këtë udhëzim, duke përdorur pullat fiskale.

Pullat e akcizës për verën, alkoolin e distiluar, rakinë dhe alkoolin e pastër vendosen mbi tapa, në

mënyrë të tillë që të grisen/bëhen të papërdorshme kur hapet tapa.

Pullat e akcizës për fuçitë e birrës vendosen te prodhimet përkatëse mbi tapën e kontejnerit përkatës, në mënyrë të tillë që të grisen/bëhen të papërdorshme kur hapet tapa.

Pullat e akcizës për birrën (prodhuesit e vegjël dhe birrat e importuara) vendosen përkatësisht te tapa (për shishet) dhe në qendër të pjesës së poshtme (fundit) ose në faqen anësore (për kanaçet).

Për prodhuesit në shkallë të madhe të birrës, pulla fiskale printohet direkt mbi tapë (për shishet) dhe në fund (për kanaçet), duke përdorur sistemin.

Pullat e akcizës për produktin "cider" (të prodhuar dhe importuar) vendosen përkatësisht mbi tapa (për shishet me tapë si ajo e birrës dhe për shishet me tapë në formë kërpudhe) dhe në fund ose në faqen anësore (për kanaçet).

Pullat e akcizës për fuçitë e produktit "cider" vendosen mbi tapën e kontejnerit përkatës në mënyrë të tillë, që të grisen/bëhen të papërdorshme kur të hapen.

Pullat e akcizës për cigaret vendosen në pjesën e pasme dhe të përparme të paketës. Pullat e akcizës për produktet e tjera të duhanit, përfshirë purot dhe duhanin e grirë, vendosen mbi paketimin përkatës. Produkti "duhan i grirë" lejohet të tregtohet vetëm i ambalazhuar në paketime deri në 500 g, me përjashtim të rasteve kur është i destinuar drejt një magazine fiskale, magazine doganore ose eksport. Janë të detyrueshme të pajisen me pullë të gjitha paketimet e duhanit të grirë, deri në 500 g.

Mënyra e vendosjes së pullës fiskale në produktet e akcizës përcaktohet në shtojcën 1, bashkëlidhur këtij udhëzimi.

4.2 Ndalohet:

a) Tregtimi, zotërimi, shitja ose postimi për shitje i produkteve që nuk përmbajnë pullë fiskale, përveç rasteve kur shprehet ndryshe në këtë udhëzim;

b) Importimi, prodhimi, mbajtja, shitja ose postimi për shitje i etiketave të stampimit, ose i materialeve të tjera të prodhuesit, që sugjerojnë, printojnë, imitojnë dhe falsifikojnë pullat fiskale, përveç furnitorit të mandatuar, në përputhje me rregullat e përcaktuara me vendimin e Këshillit të Ministrave nr. 182, datë 20.3.2025, "Për përcaktimin e elementeve të sigurisë dhe çmimit të pullave fiskale", të ndryshuar;

c) Kryerja e çdo ndërhyrjeje teknike që ka për qëllim kopjimin, ose falsifikimin e elementeve të sistemit;

ç) Kryerja e çdo veprimi që ka për qëllim të pengojë operacionet e stampimit dhe/ose operacionin tipik të sistemit;

d) Dëmtimi ose ndërhyrja në çdo pjesë të pajisjeve të sistemit të instaluar qoftë brenda linjave të prodhimit, qoftë në çdo ambient tjetër.

V. Porositja dhe faturimi i pullave fiskale nga prodhuesit dhe importuesit

Përpara porositjes për herë të parë të pullave fiskale dhe tregtimit të produkteve përkatëse, ose në rast të çdo ndryshimi të të dhënave të prodhuesit/importuesit, këta duhet t'i japin furnitorit të dhënat sipas kërkesave të shtojcës 8, bashkëlidhur këtij udhëzimi.

5.1. Secili prodhues dhe/ose importues regjistron në Sistemin e Gjurmueshmërisë dhe Kontrollit ALBTrace parashikimin e nevojave për pulla fiskale për një periudhë jo më të shkurtër se 1 (një) vit kalendarik. Parashikimi përditësohet sipas nevojave operative të subjektit dhe në çdo rast, përpara paraqitjes së porosive përkatëse:

a) Parashikimi duhet të përmbajë numrin e pullave fiskale të nevojshme për çdo importues ose prodhues, si dhe të dhënat e tjera të kërkuara nga sistemi.

b) Parashikimi duhet të përfshijë planifikimin mujor për një periudhë prej të paktën 3 (tre) muajsh të njëpasnjëshëm, duke filluar nga muaji i parë pas muajit në të cilin paraqitet ose përditësohet parashikimi. Për shembull, një parashikim i paraqitur gjatë muajit janar duhet të mbulojë periudhën nga shkurti deri në prill.

Gjithashtu, parashikimi duhet të përfshijë nevojat e pritshme për të gjithë vitin kalendarik përkatës. Duke filluar nga parashikimi i paraqitur në muajin korrik, përfshihet edhe parashikimi paraprak për vitin kalendarik pasardhës.

Të dhënat e regjistruara në sistem janë në përputhje me informacionin e përcaktuar në shtojcën 6, të këtij udhëzimi. Shtojca 6 ka karakter orientues dhe shërben për përcaktimin e të dhënave që duhet të përmbajë parashikimi.

5.2 Porositja dhe faturimi i pullave fiskale

a) Për çdo porosi të pullave fiskale, një prodhues ose importues, jo më vonë se 15 ditë pune para datës në të cilën synon të tërheqë (vetë) ose të inspektojë

(përpara eksportimit) një porosi në ALBTrace, duhet të kryejë porosinë:

i. me anë të Sistemit të Gjurmueshmërisë dhe Kontrollit ALBTrace, të mundësuar nga furnitori; ose

ii. duke plotësuar formularin e lëshuar nga autoriteti për këtë qëllim dhe dorëzimit të këtij formulari tek autoriteti, në mënyrë elektronike ose me shkrim; çdo porosi duhet të specifikojë llojin e produktit që kërkon pullë fiskale, vëllimin e njësisë së produktit prodhim vendi/importi dhe sasinë e pullave fiskale të kërkuara, sikurse përshkruhet në shtojcën 2, pika 1, duke respektuar sasinë minimale të porosisë dhe shtesat mbi sasinë minimale (sipas përcaktimeve të shtojcës 2, pika 2). Autoriteti miraton porositë brenda 2 ditë-punë nga marrja e secilës porosi me anë të Sistemit të Gjurmueshmërisë dhe Kontrollit ALBTrace. Brenda 2 ditëve pune nga marrja e porosisë nga prodhuesi/importuesi, furnitori njoftohet me anë të Sistemit të Gjurmueshmërisë dhe Kontrollit ALBTrace, që kjo porosi është miratuar. Importuesit dorëzojnë paraprakisht tek autoriteti, certifikatën e garancisë për mbulimin e detyrimit të akcizës deri në momentin e importit, për sasitë e pullave të akcizës që kanë porositur.

b) Rregulla specifike për porositë e importuesit:

Për porositë e bëra nga importuesit, krahas informacionit të kërkuar më sipër, importuesit duhet të japin edhe të gjitha të dhënat që lidhen me marrësin e pullave të akcizës, përfshirë emrin, adresën dhe të dhënat e kontaktit të personit përkatës. Autoriteti miraton dërgimin te marrësi, me miratimin e porosisë. Nga data e daljes, afati i qëndrimit të pullave të akcizës jashtë Republikës së Shqipërisë, është një vit. Ky afat mund të shtyhet nga autoriteti me kërkesë të arsyetuar të importuesit. Në rast se nuk bëhet një kërkesë e tillë apo kërkesa refuzohet nga autoriteti, pullat e akcizës kthehen nga importuesi, brenda 45 ditësh kalendarike nga përfundimi i afatit njëvjeçar dhe t'i nënshtrohen procedurës së shkatërrimit si pulla të papërdorura.

c) Për secilën porosi që ka miratuar autoriteti dhe për të cilën ka marrë njoftim furnitori për këtë miratim, ky i fundit duhet t'i konfirmojë prodhuesit/importuesit një datë të mundshme për prodhimin e tyre që të jetë brenda një afati sa më të shkurtër të mundshëm dhe në çdo rast jo më vonë se 12 ditë punë (për porositë e pullave për paketat me 40 cigare: 60 ditë punë) pas datës në të cilën furnitorin ka marrë dijeni për miratimin e porosisë. Nëse sasia e ndonjë lloji të specifikuar të pullës së akcizës e porositur nga prodhuesi/importuesi rritet me 25% ose më shumë, por më pak se 100% e sasisë së parashikuar për atë muaj në parashikimin më të fundit të dhënë nga ky prodhues/importues sipas paragrafit 5.1, data e mundshme e prodhimit nuk duhet të jetë më vonë se 22 ditë pune (ose 90 ditë pune për porositë e pullave për paketat me 40 cigare), pas datës në të cilën furnitori është njoftuar për miratimin e porosisë.

Nëse sasia e çdo lloji të specifikuar të pullës së akcizës e porositur nga prodhuesi/importuesi rritet me 100% deri në 400% kundrejt parashikimit mujor, sipas parashikimit më të fundit të dhënë nga ky prodhues/importues sipas paragrafit 5.1, data e mundshme e prodhimit nuk duhet të jetë më vonë se 60 ditë pune (ose 180 ditë pune për cigare në paketa me 40 cigare) pas datës në të cilën furnitori është njoftuar për miratimin e porosisë.

Nëse sasia e çdo lloji të specifikuar të pullës së akcizës të porositur nga prodhuesi/importuesi rritet me më shumë se 400% ndaj parashikimit, furnitori do të bëjë të pamundurën për të plotësuar porosinë, por nuk do të marrë përsipër plotësimin e porosisë në 60 ditë punë.

Nëse në fund të vitit në vijim, sasia e porositur e pullave është më e vogël se 70% e sasisë së parashikuar në muajin korrik për vitin, furnitori gëzon të drejtën t'i imponojë prodhuesit/ importuesit dorëzimin dhe pagesën e diferencës midis 70% të sasisë së parashikuar në korrik për vitin korrespondues nga ky prodhues/importues sipas përcaktimeve të paragrafit 5.1 dhe sasisë së pullave të porositura gjatë vitit.

d) Furnizimi i prodhuesit me pulla akcize

Për porositë që autoriteti ka miratuar dhe furnitori i ka konfirmuar prodhuesit, ky i fundit përgatit pullat e akcizës për tërheqjen nga prodhuesi në ALBTrace, jo më vonë se në datat e mundshme të specifikuara në këtë konfirmim porosie, në përputhje me afatet maksimale të përcaktuara në pikat "a" dhe "c" më lart. Furnitori angazhohet të mbajë në ALBTrace këto pulla për jo më shumë se 90 ditë punë pas datës së mundshme. Prodhuesit duhet t'i japin me shkrim furnitorit, ose me anë të Sistemit të Gjurmueshmërisë dhe Kontrollit ALBTrace, emrin dhe numrin e telefonit të secilit person të autorizuar nga ky prodhues të pranojë dërgesa të kësaj porosie në ALBTrace.

e) Dërgimi i pullave të akcizës tek importuesi:

i. vendosja e pullave fiskale kryhet brenda territorit të Republikës së Shqipërisë në ambientet e magazinave fiskale, apo magazinave doganore;

ii. lejohet vendosja e pullave fiskale jashtë territorit të Republikës së Shqipërisë vetëm për produktet e duhanit dhe për produktet për të cilat pullosja realizohet në makineri plotësisht të automatizuara.

Për porositë e konfirmuara për një importues ose prodhues vendës, furnitori dorëzon pullat e akcizës te një transportues i përzgjedhur, në përputhje me legjislacionin për prokurimin publik për dërgimin e tyre te marrësi, përkatësisht në magazinën fiskale ose magazinën doganore të përcaktuar nga subjekti. Dërgesa realizohet sipas kushteve të dërgesës në destinacionin e përcaktuar nga Drejtoria e Përgjithshme e Doganave, në përputhje me INCOTERMAT 2020, duke përfshirë TVSH-në, tarifat për transportin, sigurimin e dërgesës dhe kosto të tjera përkatëse. Fatura përmban edhe adresën e palës marrëse. Importuesi dhe prodhuesi vendës ka të drejtën të jetë i pranishëm, kur pullat e akcizës të paketohen dhe ngarkohen për t'u dërguar tek agjenti i dërgesës. Lëvizja e pullave të akcizës nga furnitori tek marrësi bëhet sipas procedurave doganore standarde në fuqi. Detyrimet që lidhen me destinacionin përkatës përfshirë taksat e importit përballohen nga marrësi, në përputhje me legjislacionin doganor në fuqi. Përpara dorëzimit të pullave të akcizës te transportuesi i autorizuar, importuesi ose prodhuesi vendës njofton furnitorin, me shkrim ose me anë të Sistemit të Gjurmueshmërisë dhe Kontrollit ALBTrace për personin e autorizuar për pranimin e dërgesës, duke specifikuar emrin, mbiemrin dhe numrin e telefonit. Pranimi i dërgesës kryhet pas verifikimit të identitetit të personit të autorizuar dhe kontrollit paraprak të sasisë së pullave të akcizës për dëmtime të dukshme.

f) Brenda 3 (tri) ditëve nga miratimi i porosisë së pullave të akcizës, furnitori lëshon faturën fiskale përkatëse dhe i konfirmon importuesit, sipas rastit, vlerën e kostos së dërgesës dhe kostot e tjera të lidhura me të.

Parapagimi kryhet mbi bazën e faturës fiskale të lëshuar nga furnitori, si më poshtë:

- prodhuesi parapaguan furnitorit çmimin e pullës fiskale;
- importuesi parapaguan furnitorit çmimin e pullës së akcizës, vlerën e kostos së dërgesës dhe kostot e lidhura me të.

Fatura fiskale përmban:

i. për prodhuesin, shumën në euro dhe shumën e konvertuar në lekë, me kursin e ditës së lëshimit të faturës, publikuar nga Banka e Shqipërisë, sipas parapagimit të bërë;

ii. për importuesin, shumën në euro dhe shumën e konvertuar në lekë, me kursin e ditës së lëshimit të faturës, publikuar nga Banka e Shqipërisë, sipas parapagimit të bërë;

iii. për prodhuesin/importuesin, shumën e TVSH-së së llogaritur në lekë; dhe

iv. llogarinë bankare të furnitorit në një nga bankat e nivelit të dytë në Republikën e Shqipërisë, në të cilën kryhet pagesa; furnitori vijon me përgatitjen dhe realizimin e dërgesës vetëm pas konfirmimit të kryerjes së parapagimit.

g) Secilit prodhues/importues do t'i kërkohet të paguajë shumën e plotë të secilës faturë, në euro, në llogarinë e furnitorit të specifikuar në faturë, brenda 8 (tetë) ditëve kalendarike nga marrja e faturës. Asnjë pullë akcize e porositur nuk do t'i dërgohet prodhuesit ose importuesit, nëse nuk i kanë paguar furnitorit shumën e plotë të përcaktuar në faturë lidhur me këto porosi.

h) Furnitori ka të drejtën të pezullojë dërgimin e pullave fiskale te prodhuesi/importuesi derisa prodhuesi/importuesi të shlyejë te furnitori të gjitha llogaritë e hapura të përcaktuara në faturat lidhur me porositë e tij.

i) Furnitori gëzon të drejtën të zgjedhë përmasat e njësisë së paketimit për çdo porosi.

j) Për furnizimin me pulla fiskale të depozituesve të miratuar (stokues) që importojnë produkte akcize pa pullë fiskale me qëllim vendosjen e pullës sipas ligjit për akcizën, do të procedohet sipas së njëjtës procedurë që ndiqet për depozituesit e miratuar, prodhues/përpunues. Lëvizja e pullave të akcizës nga furnitori tek depozituesi i miratuar, do të bëhet sipas procedurave doganore të përcaktuara me DSHA-në.

k) Miratimi i porosisë së pullave të akcizës u refuzohet importuesve nga autoriteti, kur porositësi nuk ka plotësuar kriterin e garantimit të detyrimit të akcizës sipas sasisë së pullave të porositura ose kur kjo shumë e garantuar nuk e mbulon të gjithë detyrimin e akcizës që i përgjigjet sasisë së pullave të porositura. Brenda 2 ditëve punë nga marrja e porosisë nga prodhuesi/importuesi, furnitori njoftohet me anë të Sistemit të Gjurmueshmërisë

dhe Kontrollit ALBTrace, që kjo porosi është refuzuar.

i) Kur porositësi është shpallur debitor me vendim gjyqësor të formës së prerë, apo kur ndaj tij është lëshuar urdhri i ekzekutimit nga gjykata lidhur me titullin ekzekutiv për rikuperimin me forcë të borxhit të akcizës nga vetë autoriteti, miratimi i porosisë së pullave, kryhet vetëm në rastet e parapagimit të detyrimeve të akcizës në çastin e porositjes së pullave fiskale, sipas përcaktimit të pikës 4, të nenit 40, të ligjit nr. 61/2012, "Për akcizat në Republikën e Shqipërisë", i ndryshuar. Kjo procedurë aplikohet vetëm në rastet pas paraqitjes së një kërkesë zyrtare nga Dega Doganore ku është shpallur debitor.

Në rast të moskryerjes së parapagimit porositësit i refuzohet furnizimi me pullë fiskale. Brenda 2 ditëve punë nga marrja e porosisë nga prodhuesi/importuesi, furnitori njoftohet me anë të Sistemit të Gjurmueshmërisë dhe Kontrollit ALBTrace, që kjo porosi është refuzuar. Në të tilla raste, autoriteti mund të kyçë aksesin e prodhuesit si porositës, në Sistemin e Gjurmueshmërisë dhe Kontrollit ALBTrace;

ii) Në rast se një sasi pullash akcize, në njësi të plota paketimi, e porositur nga importuesi, që i është dërguar prodhuesit të huaj/marrësit nga furnitori i pullave të akcizës, por për shkak të ndryshimeve në marrëdhëniet kontraktore mes prodhuesit të huaj/marrësit dhe importuesit, apo për shkak të mungesës së produktit, nevojitet që këto pulla të dërgohen te prodhuesi/marrësi i ri, importuesi i paraqet kërkesë me shkrim autoritetit që kjo sasi pullash të transferohet/dërgohet në adresë të një prodhuesi/marrësi tjetër.

Pas aprovimit nga autoriteti doganor, furnitori mundëson:

- ndryshimin në bazën e të dhënave elektronike në Sistemin e Gjurmueshmërisë dhe Kontrollit ALBTrace lidhur me prodhuesin e huaj/marrësin e dërgesës në rastin kur sasia e pullave që do të transferohet i përket një porosie të paprekur (të plotë).

- pasqyrimin e të dhënave në sistemin elektronik *online*, me qëllim rakordimin e pullave të porositura, sipas porosisë me nr. ID;

Furnitori njofton autoritetin në rrugë zyrtare në lidhje me ndryshimet dhe pasqyrimin në sistemin e të dhënave të porositësit me prodhuesin e huaj/marrësin kostot e reja të transportit të pullave nga njëri marrës tek tjetri përballohen nga vetë importuesi.

l) Në rast të ndonjë mospranimi të pullave të akcizës nga marrësi, transportuesi i autorizuar i dërgesës duhet të njoftojë me shkrim furnitorin. Furnitori informon Autoritetin për refuzimin e porosisë dhe pas konfirmimit nga ana e tij udhëzon transportuesin për lëvizjen e pullave të akcizës. Tarifat e transportit për kthimin e dërgesës do të paguhen nga importuesi ose prodhuesi vendës. Importuesi ose prodhuesi vendës paraqet pranë Autoritetit një kërkesë me shkrim për ridërgimin e pullave fiskale në një destinacion tjetër ose për shkatërrimin e tyre. Ridërgimi ose shkatërrimi i pullave fiskale kryhet vetëm pas miratimit paraprak të Autoritetit, në përputhje me legjislacionin në fuqi.

Pullat e kthyera, sipas rastit dhe me miratimin e Autoritetit ose ridërgohen në destinacionin e ri të miratuar ose shkatërrohen nën mbikëqyrje doganore, në përputhje me procedurat përkatëse.

Në rast të identifikimit të defekteve të produktit nga marrësi, ky i fundit duhet të informojë furnitorin me shkrim se janë identifikuar pulla akcize me defekt. Referencat dhe detajet për pullat e akcizës, rrotën dhe sasinë duhet të përmenden qartësisht. Foto ose shembuj të pjesëve me defekte mund të kërkohen nga furnitori. Furnitori duhet t'i japë marrësit një autorizim të kthimit për pjesët me defekte në njësi të plota paketimi. Pas kësaj marrësi duhet të përdorë agjentin e dërgesës së furnitorit për kthimin e mallrave. Furnitori duhet të informojë menjëherë autoritetin nëse një dërgesë me defekte është kthyer te magazina e tij. Lëvizja e pullave të akcizës nga marrësi tek furnitori bëhet sipas procedurave doganore standarde të përcaktuara në legjislacionin doganor në fuqi.

Pas kontrollit të pullës së akcizës, nëse konstatohet mospërputhje me kërkesat e cilësisë, furnitori është i detyruar të zëvendësojë pa pagesë/ apo tarifë sasinë me defekt dhe ta ridërgojë te marrësi. Lëvizja e pullave të akcizës nga furnitori tek marrësi bëhet sipas procedurave doganore standarde të përcaktuara. Veprimet e lartpërmendura me pullat duhet të regjistrohen nga furnitori në Sistemin e Gjurmueshmërisë dhe Kontrollit ALBTrace. Pullat me defekte të kthyera, shkatërrohen/asgjësohen në prani të autoriteteve doganore, në përputhje me procedurat doganore në fuqi.

Në rastet kur pullat e akcizës dëmtohen ose bëhen të papërdorshme përpara ngjitjes ose gjatë procesit të ngjitjes, kur ky veprim bëhet në mënyrë automatike, agjenti i dërgesës është i detyruar t'ia kthejë dërgesën importuesit. Lëvizja e pullave të akcizës të dëmtuara nga marrësi tek furnitori bëhet sipas procedurave doganore standarde të përcaktuara. Dega doganore ku ka mbërritur sasia e pullave mund t'i kërkojë furnitorit apo importuesit dokumente vërtetuese të porosisë së pullave (nr. ID, datë porosie, nr. R dhe datë e DAV-së, eksporti), blerjes dhe dërgimit të sasisë së pullave në fjalë nga furnitori tek marrësi. Pullat e dëmtuara apo të papërdorshme i nënshtrohen procesit të inventarizimit dhe të asgjësimit fizik, nën mbikëqyrjen e autoritetit, të përfaqësuesit të autoritetit tatimor dhe të furnitorit. Asgjësimi kryhet në ambientet e caktuara nga autoriteti sipas procedurës së përcaktuar në shtojcën 13 të këtij udhëzimi.

Në rast se importuesi kërkon rimbursim të akcizës së parapaguar për pullat e akcizës për rastet e parashikuara në nenin 40 të vendimit nr. 612/2012, të Këshillit të Ministrave "Për dispozitat zbatuese të ligjit për akcizat", i ndryshuar, do të zbatohen dispozitat e nenit 41 të këtij vendimit. Pullat e akcizës së shpërdoruara ose me tepricë, nuk mund të kthehen te furnitori dhe çmimi i pullës përkatëse të akcizës nuk mund të rimbursohet.

5.3 Porositja dhe faturimi i pullave fiskale

A. Në lidhje me porositë për pullat fiskale, një prodhues mund të kryejë porosi, si më poshtë:

a) ose me anë të Sistemit të Gjurmueshmërisë dhe Kontrollit ALBTrace; ose

b) duke plotësuar formularin e lëshuar nga autoriteti për këtë qëllim dhe dorëzimit të këtij formulari tek autoriteti në mënyrë elektronike, ose me shkrim.

Secila porosi duhet të specifikojë sasinë e pullave fiskale të kërkuara, në përputhje me formatin, sasinë minimale dhe shtesat, të përcaktuara në shtojcën 2. Autoriteti miraton çdo porosi brenda 2 ditëve të punës nga marrja e një porosie me anë të Sistemit të Gjurmueshmërisë dhe Kontrollit ALBTrace. Furnitori njoftohet me anë të Sistemit të Gjurmueshmërisë dhe Kontrollit ALBTrace /ose me shkrim përmes *email*-it, ose faksit që kjo porosi është miratuar. Furnitori nuk duhet të kontrollojë ose të veprojë lidhur me një porosi derisa autoriteti të ketë miratuar këtë porosi.

B. Për porositë e miratuara nga autoriteti kompetent, furnitori i konfirmon prodhuesit miratimin dhe pranimin e tyre.

C. Furnitori përgatit dhe dorëzon te secili prodhues një faturë ku të specifikohen këto të dhëna:

a) shumën në euro dhe shumën e konvertuar në lekë, me kursin e ditës së lëshimit të faturës, publikuar nga Banka e Shqipërisë, që i detyrohet prodhuesi, furnitorit sipas porosive të pullave fiskale, të llogaritura në përputhje me vendimin e Këshillit të Ministrave nr. 182, datë 20.3.2025, "Për përcaktimin e elementeve të sigurisë dhe çmimit të pullave fiskale", i ndryshuar;

b) shumën e TVSH-së së llogaritur, në euro (dhe shumën e konvertuar në lekë); dhe

c) llogarinë bankare në një nga bankat të nivelit të dytë në Shqipëri të furnitorit në të cilën kryhet pagesa.

D. Çdo prodhues duhet të paguajë shumën e plotë të secilës faturë, në euro, në llogarinë e furnitorit të specifikuar në faturë brenda 8 (tetë) ditëve nga dërgesa e faturës. Asnjë pullë fiskale nuk do të aplikohet te produktet e prodhuesit nëse prodhuesi nuk i ka paguar furnitorit shumën e plotë të përcaktuar në faturën lidhur me këtë porosi.

E. Furnitori siguron që pullat fiskale të porositura nga prodhuesi të vendosen drejtpërdrejt mbi produktet e këtij të fundit në linjat plotësisht të automatizuara të mbushjes, pas marrjes së pagesës së plotë, për sa u përket këtyre kodeve të sigurisë sipas faturës në fjalë.

F. Furnitori krahason numrin e pullave fiskale të përdorura në produktet e prodhuesit me numrin e pullave fiskale të paguara nga ky i fundit. Në rast se konstatohet se numri i kodeve të printuara tejkalon numrin e kodeve të sigurisë të paguara, furnitori ka të drejtë ta ndalojë printimin e kodeve për prodhuesin në fjalë.

VI. Aplikimi i pullave fiskale nga prodhuesit në shkallë të madhe

Prodhuesit në shkallë të madhe i japin furnitorit të dhënat e produktit, sipas shtojcës 8, bashkëlidhur këtij udhëzimi.

6.1 Prodhuesit në shkallë të madhe, me përjashtim të prodhuesve në shkallë të madhe të birrës, ngjisin pullat e akcizës mbi produktet e prodhuara në linjat plotësisht automatike të mbushjes vetëm nga aplikuesit e etiketave, të vendosura para sistemit të instaluar nga furnitori.

Prodhuesit në shkallë të madhe të birrës sigurohen që vetëm produktet pa defekte të futen në sistemin e instaluar nga furnitori. Për këtë qëllim, prodhuesit në shkallë të madhe duhet të kenë sistem për verifikimin e cilësisë dhe për nxjerrjen jashtë të produkteve me defekt, automatik ose manual, të vendosur përpara sistemit të instaluar nga furnitori (nxjerrja e parë).

Prodhuesit në shkallë të madhe të alkoolit duhet të kenë sistemin për verifikimin e cilësisë (në mënyrë që të zbulojnë produktet me defekt) dhe të çaktivizojnë aplikimin e etiketave, ose të instalojnë një sistem nxjerrje automatik, ose manual përpara sistemit të instaluar nga furnitori.

6.2 Prodhuesit në shkallë të madhe duhet të sigurohen që asnjë produkt i parregullt (siç identifikohet nga sistemi i instaluar nga furnitori) të mos dalë nga fabrika për shitje. Për këtë qëllim, prodhuesit në shkallë të madhe duhet të instalojnë sisteme të posaçme të nxjerrjes, të vendosura pas sistemit të instaluar nga furnitori. Sistemi i nxjerrjes duhet të jetë në gjendje të pranojë dhe përpunojë sinjalet e nxjerrjes të dhëna nga sistemi i instaluar nga furnitori.

Paraqitja skematike e integrimit të sistemit në linjat plotësisht automatike të mbushjes përcaktohet në shtojcën 3, bashkëlidhur këtij udhëzimi.

6.3 Furnitori e instalon sistemin në të gjitha linjat plotësisht të automatizuara të mbushjes ekzistuese të prodhuesve në shkallë të madhe.

Linjat plotësisht të automatizuara të mbushjes duhet të jenë në gjendje të pranojnë dhe përpunojnë sinjalet e ndalimit të linjës së dhënë nga sistemi i instaluar nga furnitori.

6.4 Prodhuesit në shkallë të madhe të produkteve duhet të sigurojnë, instalojnë dhe mirëmbajnë ngjitësit e etiketave dhe sistemet e nxjerrjes sikurse dhe energjinë elektrike dhe kërkesa të tjera (siç është presioni i ajrit) të nevojshme për instalimin e sistemit në përputhje me dispozitat e këtij udhëzimi të dhëna në shtojcën 4.

Prodhuesit në shkallë të madhe të produkteve duhet t'i lejojnë hyrjen e personelit të autorizuar në ambientet e tyre për instalimin dhe mirëmbajtjen e sistemit në linjat plotësisht të automatizuara të mbushjes, sipas kërkesave të përcaktuara në shtojcën 5, bashkëlidhur këtij udhëzimi.

6.5 Furnitori duhet të përgatisë direktivat e zbatimit të sistemit për secilin prodhues në shkallë të madhe të produkteve. Këto direktiva do të mbulojnë, në mënyrë të veçantë:

i. specifikimin e llojit të pajisjes që do të instalohet dhe periudhën e përafërt gjatë së cilës sistemi do të instalohet (koha e saktë do të përcaktohet pasi të jenë kryer përshtatjet nga prodhuesit dhe të jenë konfirmuar nga furnitori);

ii. përshtatjet që duhet të bëhen nga prodhuesit në shkallë të madhe për secilën linjë plotësisht të automatizuar të mbushjes për instalimin e sistemit;

iii. kërkesat për aplikuesin (ngjitësin) e etiketës (nëse është e aplikueshme), për sistemin nxjerrës dhe për sinjalet;

iv. datën e disponueshmërisë nga prodhuesit në shkallë të madhe të pajisjeve të lartpërmendura dhe kushtet paraprake;

6.6 Këto direktiva të zbatimit do të përgatiten pas kryerjes së inspektimeve teknike nga ana e furnitorit të prodhuesve në shkallë të madhe, me mbështetjen e autoritetit.

6.7 Me hyrjen në fuqi të këtij udhëzimi, furnitori vë në dispozicion direktivat dhe dega doganore duhet t'ia komunikojë ato prodhuesve në shkallë të madhe.

6.8 Pas marrjes së direktivave të zbatimit, prodhuesit në shkallë të madhe të produkteve do të bëjnë përshtatjet teknike të kërkuara në linjat plotësisht të automatizuara të mbushjes, në përputhje me direktivat. Kjo përfshin sigurimin, instalimin dhe autorizimin e përshtatjeve të kërkuara teknike.

6.9 Furnitori më pas do të vijojë me instalimin e sistemit në linja dhe me mirëmbajtjen e tyre.

6.10 Përgjegjësia për zbatimin dhe realizimin e përshtatjeve të nevojshme që kërkohen për instalimin e sistemit në secilën linjë plotësisht të automatizuar të mbushjes, është e prodhuesve në shkallë të madhe.

6.11 Në kohën e instalimit të sistemit, prodhuesi në shkallë të madhe i jep të drejtë hyrjeje personelit të autorizuar në linjat e tij plotësisht të automatizuara të mbushjes, të cilat janë në kushte operimi dhe emëron një teknik të brendshëm përgjegjës. Ky i fundit caktohet si personi i kontaktit për furnitorin.

6.12 Pas përfundimit të instalimit në secilën linjë plotësisht të automatizuar të mbushjes, dega doganore mbikëqyrëse, me mbështetjen e furnitorit, përgatitë një listë me pajisjet që përbëjnë sistemin te prodhuesi në shkallë të madhe përkatës. Një kopje e

listës i dërgohet prodhuesit në shkallë të madhe dhe një tjetër furnitorit.

6.13 Furnitori ushtron kontroll të rreptë të sistemit për ta mbrojtur dhe për ta bërë atë të paprekshëm ndaj përpjekjeve të mundshme për modifikime ose rikonfigurime. Vetëm teknikët e furnitorit janë të autorizuar të kryejnë modifikime në sistem.

6.14 Furnitori siguron shërbimin e mirëmbajtjes parandaluese të sistemit në vendin e prodhimit. Ai siguron, gjithashtu, shërbimin e mirëmbajtjes korrigjuese gjatë kohës së prodhimit, me qëllim minimizimin e avarive të sistemit dhe ndikimit të tyre në procesin e prodhimit. Për këtë qëllim, prodhuesi në shkallë të madhe i jep furnitorit aksesin e nevojshëm për kryerjen e veprimeve të mirëmbajtjes në çdo kohë në vendet e caktuara. Prodhuesi në shkallë të madhe mund të marrë në çdo kohë mbështetje teknike përmes qendrës telefonike *(service desk)* të furnitorit.

6.15 Prodhuesi në shkallë të madhe, pas trajnimit përkatës dhe në përputhje me këtë udhëzim, përdorë sistemin dhe siguron një nivel bazë të mirëmbajtjes korrigjuese, si dhe mirëmbajtje parandaluese rutinë të nivelit të parë të sistemit. Kjo përfshin, gjithashtu, përshtatjen rutinë të sistemit, për të akomoduar përmasa të ndryshme të produktit (p.sh., lartësi të ndryshme të shishes).

6.16 Prodhuesit në shkallë të madhe riciklojnë produktet e nxjerra (në nxjerrjen e dytë). Për këtë qëllim, prodhuesit në shkallë të madhe heqin fillimisht pullat fiskale, në përputhje me udhëzimet përkatëse të dhëna nga furnitori. Më pas, prodhuesit në shkallë të madhe do të rifusin produktet e nxjerra në linjat plotësisht të automatizuara të mbushjes pak përpara aplikimit të pullës fiskale.

6.17 Prodhuesi në shkallë të madhe është përgjegjës për mbrojtjen, ruajtjen dhe sigurinë e pjesëve të pajisjes që përbëjnë sistemin.

6.18 Prodhuesi raporton për çdo keqfunksionim lidhur me sistemin e instaluar në linjat plotësisht të automatizuara të mbushjes. Njoftimi për keqfunksionim bëhet jo më vonë sesa 24 orë pas ndodhjes së incidentit, nëpërmjet qendrës telefonike të vënë në dispozicion nga furnitori. Në rast se keqfunksionimi kërkon ndërhyrjen e furnitorit, furnitori do të ndërhyjë në afatet e përcaktuara në shtojcën 9, bashkëlidhur këtij udhëzimi.

6.19 Prodhuesit janë të detyruar të përdorin sistemin dhe të zbatojnë procedurat e duhura për secilin produkt që nga data 1 prill 2025. Asnjë produkt nuk mund të dalë nga linjat plotësisht të automatizuara të mbushjes pa pullën fiskale. Nga e njëjta datë, inspektorët e autoritetit dhe të degëve doganore ushtrojnë kontrolle për zbatimin e këtyre kërkesave, në përputhje me legjislacionin në fuqi.

6.20 Një procedurë inspektimi do të kryhet rregullisht nga autoriteti apo dega doganore mbikëqyrëse dhe personeli i autorizuar derisa sistemi të funksionojë në të gjitha linjat plotësisht të automatizuara të mbushjes së prodhuesit. Qëllimi i kësaj procedure është verifikimi i performancës së duhur të implementimit të sistemit në të gjitha linjat plotësisht të automatizuara të mbushjes.

6.21 Prodhuesve në shkallë të madhe u ndalohet nënkontraktimi i prodhimit të produkteve te palë të treta që nuk janë vetë në kushtet e zbatimit të këtij udhëzimi. Prodhuesi në shkallë të madhe mban përgjegjësi të plotë për çdo shkelje të kësaj dispozite.

6.22 Të dhënat lidhur me numërimin e produkteve që sigurohen nga sistemi vendosen në dispozicion çdo prodhuesi në shkallë të madhe me një kërkesë të thjeshtë që i bëhet furnitorit, për qëllime kontrolli të sasisë së prodhuar. Prodhuesit në shkallë të madhe mund t'i përdorin këto të dhëna për të përmirësuar proceset e tyre të punës, nëse dëshirojnë.

6.23 Produktet e destinuara për eksport nuk do të pajisen me Kodin e Sigurisë.

6.24 Secili prodhues, në rast ndryshimesh, në mënyrë që furnitori t'u paraprijë ndryshimeve të nevojshme që duhen bërë në sistem, duhet të veprojë në këtë mënyrë:

a) Të informojë furnitorin, të paktën 60 ditë punë përpara fillimit të prodhimit të një marke, ose paketimi të ri.

b) Të informojë furnitorin të paktën 30 ditë punë përpara për rregullime apo eliminime të nevojshme të sistemit nga furnitori. Rastet e mëposhtme përfshihen:

i. riaktivizimi i linjave plotësisht të automatizuara të mbushjes jofunksionale, që janë të pajisura me sistemin;

ii. ndalesa e zgjatur ose mbyllja e linjave plotësisht të automatizuara të mbushjes për më shumë se 30 ditë-punë;

iii. mirëmbajtja dhe/ose rishpërndarja e linjave plotësisht të automatizuara të mbushjes;

iv. mbyllja e një fabrike.

c) Të njoftojë furnitorin të paktën 9 (nëntë) muaj para për ndryshime të mëdha, siç janë:

i. krijimi i fabrikave të reja, ose zgjerimi i fabrikave ekzistuese me linja të reja ose linja plotësisht të automatizuara të mbushjes të riaktivizuara;

ii. blerja ose shitja e makinerive dhe pajisjeve kryesore që ndryshojnë kapacitetin e prodhimit të fabrikës.

6.25 Prodhuesit në shkallë të madhe nuk duhet t'i mbulojnë pullat fiskale me çfarëdolloj materiali që pengon leximin dhe autentifikimin.

VII. Përdorimi i pullave të akcizës nga prodhuesit e vegjël

7.1 Prodhuesit e vegjël duhet të vendosin pulla akcize me adeziv mbi produktet e tyre.

7.2 Pullat e akcizës duhet të fiksohen në pjesën e sipërme të grykës së shisheve të verës, alkoolit të distiluar, rakisë, alkoolit të pastër dhe fuçive të birrës të përshkruara në shtojcën 1, bashkëlidhur këtij udhëzimi, ose çdo produkt tjetër që është subjekt i pullave të akcizës, por nuk renditet më lart, në atë mënyrë që pas hapjes së kontejnerit të produktit pulla e akcizës të shkatërrohet.

7.3 Për prodhuesit e vegjël të birrave, pullat e akcizës në formën e pullës me adeziv, duhet të vendosen nga prodhuesit e vegjël në majë të tapës së shisheve, ose në fund të kanaçeve të birrës, në përputhje me kërkesat e përcaktuara në shtojcën 1, të këtij udhëzimi.

7.4 Prodhuesit e vegjël nuk duhet t'i mbulojnë pullat e akcizës me çfarëdolloj materialesh që ndalojnë leximin dhe autentifikimin e saj.

VIII. Përdorimi i pullave fiskale nga importuesit

8.1 Importuesit e produkteve të akcizës, për të cilat kërkohet pulla fiskale, me përjashtim të depozituesve të miratuar që do të importojnë produkte akcizë pa pullë fiskale për shkak se do të bëjnë vendosjen e saj vetë në magazinat e tyre fiskale dhe importuesve që do të kryejnë vendosjen e pullave në magazinë doganore, do të kryejnë vendosjen e pullave pranë prodhuesve që prodhojnë produktet e importuara ose çdo të huaj tjetër që shet me shumicë ose stampues.

8.2 Pullat e akcizës duhet të fiksohen në pjesën e sipërme të grykës së shisheve të verës, alkoolit të distiluar, rakisë, alkoolit të pastër dhe fuçive të birrës të përshkruara në shtojcën 1, ose çdo produkt tjetër që është subjekt i pullave të akcizës, por nuk renditet më lart, në atë mënyrë që pas hapjes së kontejnerit të produktit pulla e akcizës të shkatërrohet.

8.3 Për birrën, pullat e akcizës në formën e pullës me adeziv, duhet të vendosen detyrimisht në majën e tapës së shisheve të birrës dhe për kanaçet në qendër të pjesës së poshtme (fundit) të kanaçes, në përputhje me kërkesat teknike të përcaktuara në shtojcën 1, bashkëlidhur këtij udhëzimi.

Për produktin cider, pullat e akcizës në formën e pullës me adeziv, duhet të vendosen në majën e tapës së shisheve (për shishe me tapë si ato të birrës) ose duhet të fiksohen në pjesën e sipërme të grykës së shisheve (për shishet me tapë në formë kërpudhe) ose për kanaçet në qendër të pjesës së poshtme (fundit) të kanaçes, ose në faqen anësore të kanaçeve të CIDER në përputhje me kërkesat e dhëna në shtojcën 1, bashkëlidhur këtij udhëzimi.

8.4 Importuesit nuk duhet t'i mbulojnë pullat e akcizës me çfarëdolloj materialesh që pengojnë leximin dhe autentifikimin e saj.

IX. Për shkeljet e dispozitave të këtij udhëzimi zbatohen sanksionet e parashikuara në legjislacionin në fuqi për akcizën

X. Hyrja në fuqi e këtij udhëzimi

10.1 Deri në datën e fillimit të zbatimit të sistemit të pullave fiskale, sipas parashikimeve të vendimit të Këshillit të Ministrave nr. 182, datë 20.3.2025, "Për përcaktimin e elementeve të sigurisë dhe çmimit të pullave fiskale", i ndryshuar, prodhuesit e produkteve subjekt të këtij udhëzimi kryejnë përshtatjet teknike të nevojshme në linjat e tyre të prodhimit, në përputhje me kërkesat teknike.

10.2 Deri në datën e fillimit të zbatimit të sistemit të pullave fiskale, furnitori kryen instalimin, konfigurimin, testimin dhe vënien në funksion të sistemit, si dhe siguron mirëmbajtjen dhe mbështetjen teknike të nevojshme për zbatimin e tij.

XI. Dispozita të fundit

11.1 Pullat fiskale, të prodhuara dhe të shpërndara përpara datës 1 korrik 2026, mund të përdoren deri në ezaurimin e tyre, por jo më vonë se data 1 korrik 2027, në përputhje me pikën 2/1, të vendimit të Këshillit të Ministrave nr. 182, datë 20.03.2025, të ndryshuar.

Pullat fiskale që rezultojnë të papërdorura pas këtij afati u nënshtrohen procedurave të kthimit dhe shkatërrimit, sipas përcaktimeve të këtij udhëzimi.

11.2 Udhëzimi i ministrit të Financave nr. 9 datë 27.3.2025, "Për modalitetet e aplikimit të pullave të

akcizës dhe pullave fiskale në produktet e duhanit, birrës dhe alkoolit", i ndryshuar, shfuqizohet.

Ky udhëzim hyn në fuqi pas publikimit në Fletoren Zyrtare.

MINISTËR I FINANCAVE
Petrit Malaj

SHTOJCA 1
POZICIONIMI I PULLAVE TË AKCIZËS MBI PRODUKTE

Pozicionimi i pullave të akcizës në produktet e duhanit

Për të gjitha llojet e produkteve të duhanit ka përmasë unike të pullës së akcizës (44 mm x 20 mm)

1.1 Pozicionimi i pullës së akcizës

Pullat e akcizës do të përdoren në çdo paketë në mënyrë të tillë që ato të grisen gjatë hapjes së kapakut të paketës. Të gjitha dimensionet e përmendura më poshtë janë në milimetra.

Nëse do të kërkohet, prodhuesi mund të bëjë një vulë ngjitëse, kur prodhuesi përdor markë.

1.1.1 Paketat dhe pullat e akcizës

Pullat e akcizës duhet të përdoren në anën e pasmë dhe në anën e majtë të paketës (shihni figurën 1). Pjesët e paketës dhe vija hapëse përcaktohen në figurën 1.

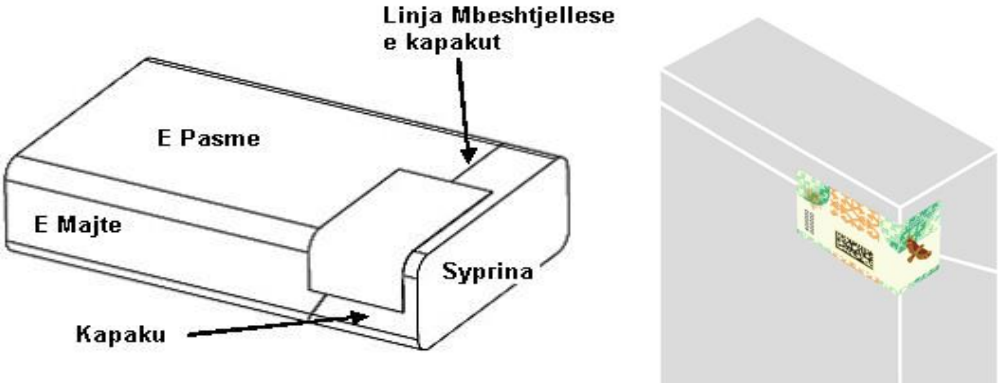

Figura 1: *Paketa me pullë akcize*

1.2 Pozicionimi horizontal

1.2.1 Përdorimi i pullës standarde të akcizës

Ky seksion përshkruan pozicionimin standard të kërkuar për pullën e akcizës në pjesën e majtë të paketës. Pozicioni i pullës së akcizës të përdorur në pjesën e majtë të paketës është përcaktuar në raport me distancën, D=14 mm, mes prerjes së shkurtër të pullës së akcizës dhe prerjes së paketës (shihni figurën 2).

Toleranca në përdorimin e pullës së akcizës mbi paketë duhet të jetë +/- 1 mm në raport me pozicionin në pjesën e majtë të paketës, përcaktuar me D=14 mm.

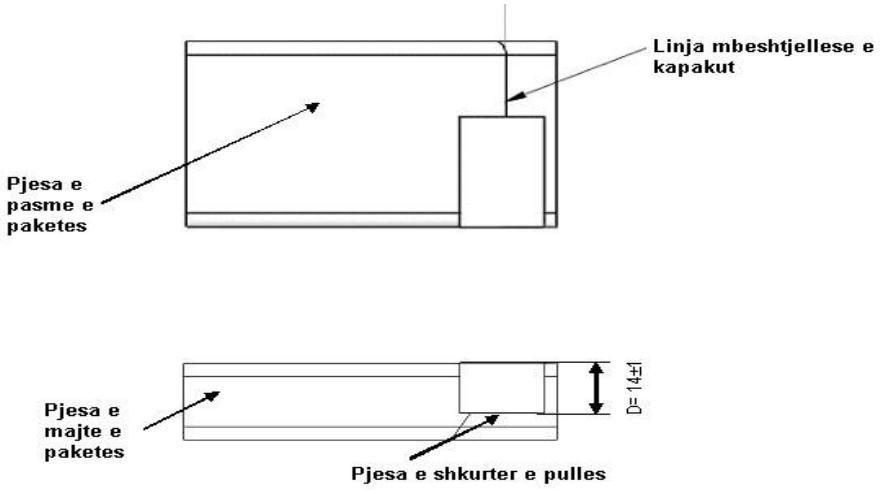

Figura 2: *Pozicionimi dhe toleranca e pullës së akcizës të përdorur në pjesën e majtë të paketës. D është distanca mes prerjes së shkurtër të pullës së akcizës dhe prerjes së paketës*

1.2.2 Pritshmëritë

Për paketat me trashësi të reduktuar (nën 22 mm), konfigurimi jostandard i paketës, ose ku pulla e akcizës nuk mund të përdoret në pozicionin dhe tolerancat standarde të përcaktuara më sipër në figurën 2, prodhuesit lejohen të spostojnë pullën e akcizës në pozicionin D < 14 mm (toleranca +/- 1mm), pas marrjes së autorizimit përkatës nga autoritetet.

1.3 Pozicionimi vertikal

- **Pulla e akcizës duhet të pozicionohet në mënyrë të tillë që të griset kur të hapet kapaku. Prodhuesit duhet t'i propozojnë autoritetit një pozicion përkatës Y në mm (shihni figurën 3), për autorizim. Pozicionimi vertikal duhet të ketë një tolerancë prej +/- 2 mm.**

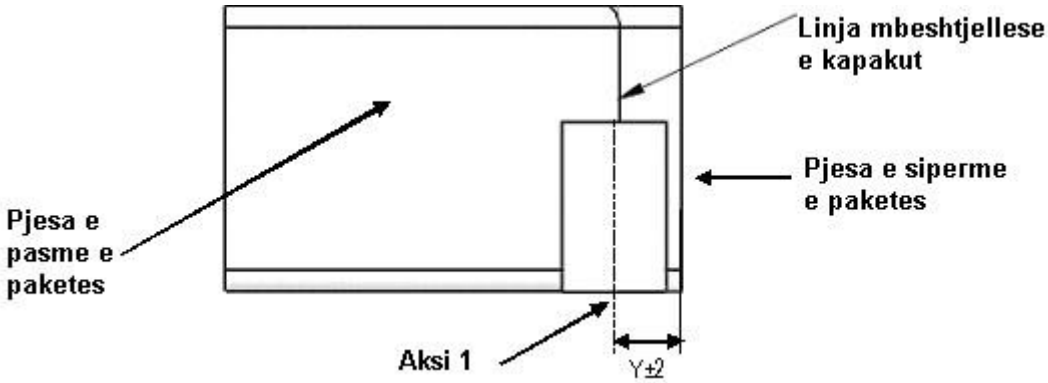

Figura 3: *Pozicionimi dhe toleranca e pullës së akcizës të përdorur në pjesën e pasme majtas të paketës.*

Y është distanca nga aksi 1 i referencës së pullës së akcizës deri në pjesën e sipërme të paketës. Y është një përcaktim i pozicionimit vertikal.

Toleranca vertikale në përdorimin e pullës së akcizës mbi paketë duhet të jetë +/- 2 mm në raport me pozicionimin vertikal të pullës së akcizës.

1.4 Produkte të tjera duhani

Për produktet e tjera të duhanit si paketat e purove dhe paketimet e duhanit të grire etj., pozicionimin e saktë të pullës së akcizës, prodhuesi do t'ia propozojë për autorizim Autoritetit. Zona e pullës së akcizës e paraqitur në figurën 4 duhet të përdoret gjithnjë në një sipërfaqe të sheshtë të produktit.

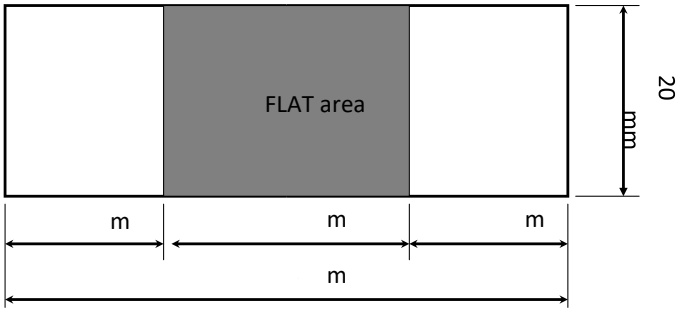

Figura 4: *Zona e pullës së akcizës që duhet të përdoret në një sipërfaqe të sheshtë të produktit*

Pozicionimi i pullës së akcizës te produktet e alkoolit, pijet alkoolike dhe vera.

2.1 Përshkrimi i shisheve

Më poshtë paraqitet një përshkrim i përgjithshëm i shishes, duke përfshirë një sistem reference. Meqë të gjitha grykat e shisheve janë cilindrike, sistemi i referencës është i përbërë vetëm nga një aks i rrumbullakët, një plan dhe një origjinë (pika).

α: Plani që shtrihet mbi qafën e shishes.

z: Aksi i rrumbullakët i qafës së shishes

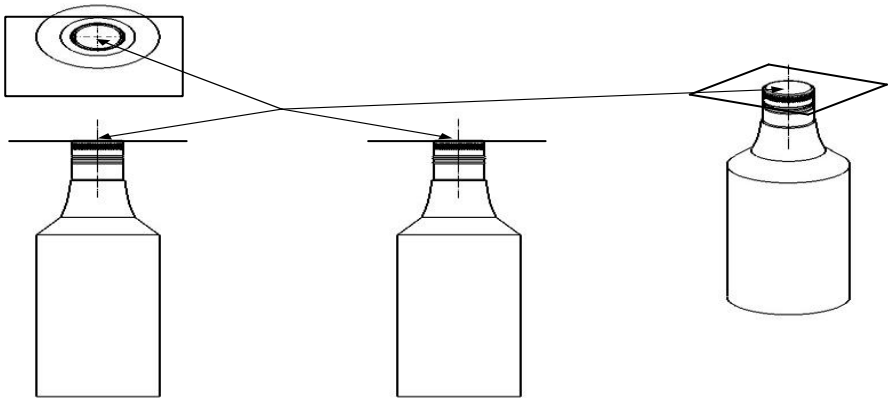

:

Ndërprerja mes α dhe z.

Figura 5: *Përshkrimi i shishes*

2.2 Përshkrimi i pullës së akcizës

Pulla e akcizës për produktet e alkoolit ka përmasat 146 mm x 100 mm.

2.3 Pozicionimi i pullës së akcizës në grykën e shishes

Pullat e akcizës do të përdoren në çdo shishe, në mënyrë të tillë që ato të grisen gjatë hapjes së tapës së shishes.

Sipërfaqja në të cilën do të vendosen pullat e akcizës duhet të jetë e thatë dhe pa asnjë kondensim, yndyrë ose substancë vajore.

Skica e mëposhtme na jep një përshkrim të pozicionimit të pullës së akcizës në pjesën e sipërme të grykës së shishes, përpara se anët të palosen. Është e rëndësishme t'i referohemi pozicionit të papalosur të pullës së akcizës për të matur cilësinë dhe saktësinë e aplikimit, si të jetë e vetmja gjë që siguron efikasitetin e gjithë procesit.

Pulla e akcizës duhet të shtrihet rrafsh në planin α për pjesën e cila mbetet në pjesën e sipërme të qafës. Dizajni i Kodit të Sigurisë (DMX) duhet të pozicionohet në pjesën e sipërme të qafës së shishes.

Ana "D" e pullës së akcizës duhet të jetë 25 mm +/-3 mm nga origjina "O". Si ana A ashtu edhe ana C duhet të jetë 7 mm +/-2 mm nga origjina O.

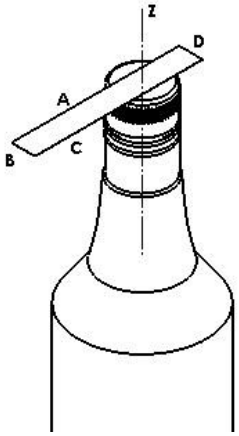

Figura 6: *Pozicionimi i papalosur i pullës së akcizës; pamja izometrike*

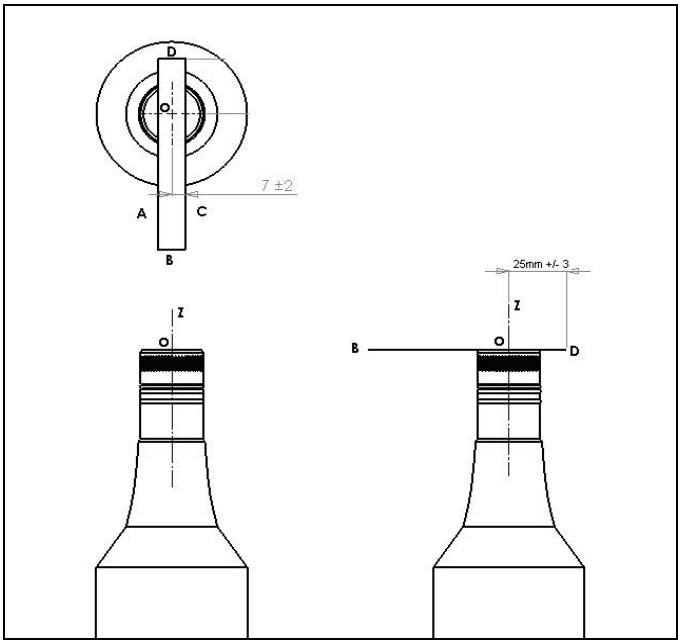

Figura 7: *Pozicionimi i papalosur i pullës së akcizës; pamje të projektuara*

Figura e mëposhtme (figura 8) na tregon pozicionimin përfundimtar të pullës së akcizës ku anët të palosen. Anët A dhe C nuk duhet të kenë kënd më të madh se +/-10° me aksin Z.

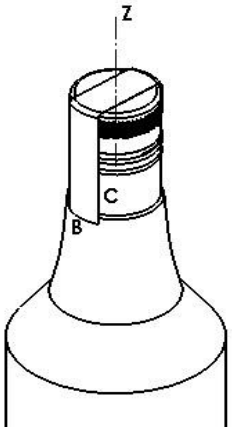

Figura 8: *Pozicionimi përfundimtar i pullës së akcizës; pamja izometrike.*

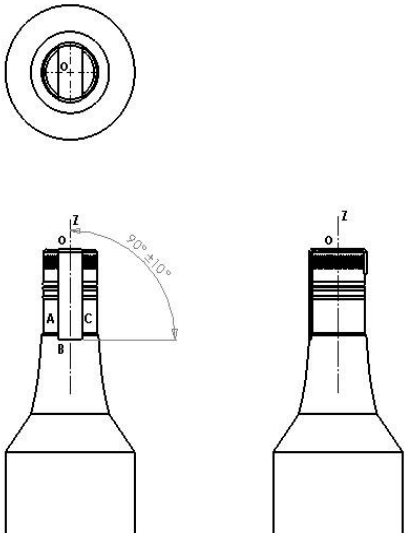

Figura 9: *Pozicionimi përfundimtar i pullës së akcizës; pamjet e projektuara*

Ja një shembull i pullës së akcizës së alkoolit të distiluar.

Kur pulla e akcizës përdoret në shishe, Kodi i sigurisë *(Data Matrix – DMX)* duhet të pozicionohet në qendër të grykës së shishes, midis elementeve grafike "Skano kodin" dhe "Shqipëria".

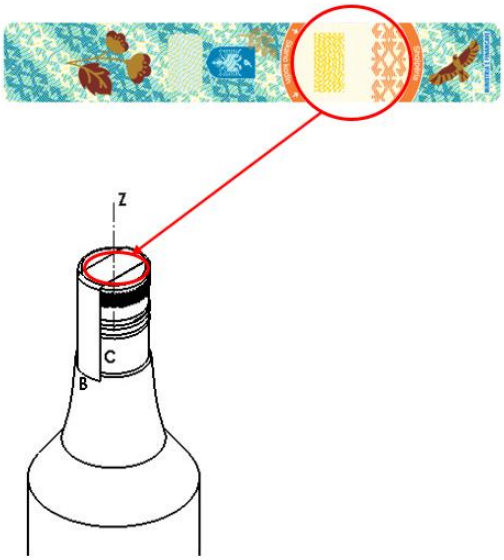

Pozicionimet e pranueshme dhe ato të papranueshme të pullës së akcizës.

Figurat e ndryshme të mëposhtme tregojnë se cili pozicionim i pullës së akcizës në grykën e shishes është i pranueshëm dhe cili nuk është i pranueshëm.

Figura 10: *Pozicionimi i mirë i pullës së akcizës*

Figura 11: *Pozicionimi i pranueshëm i pullës së akcizës*

Figura 12: *Pozicionimi i papranueshëm i pullës së akcizës*

Pullat jo të sheshta në tapa.

Figura 13: *I papranueshëm (pulla nuk është e sheshtë në pjesën e sipërme të tapës)*

Figura 14: *I papranueshëm (pullë akcize e pangjitur)*

Pozicionimi i pullave të akcizës në produktet e birrës

Pullat e akcizës për produktet e birrës vendosen në pjesën e sipërme të tapës për shishet dhe fuçitë e birrës, dhe poshtë ose faqen anësore (për kanaçet), në përputhje me figurën 15, bashkëlidhur këtij udhëzimi.

Sipërfaqja mbi të cilën do të vendosen pullat e akcizës duhet të jetë e thatë dhe pa prani kondensimi, yndyre ose substancash vajore.

Figura 15: *Aplikimi i pullës së akcizës te kanaçet*

Për shishet, pullat e akcizës duhet të përdoren në qendër të pjesës së sipërme (shihni figurën 16: Përdorimi i pullës së akcizës te shishet).

Figura 16: *Aplikimi i pullës së akcizës te shishet*

Për fuçitë, pullat e akcizës duhet të përdoren përgjatë tapës (shihni figurën 17).

Figura 17: *Aplikimi i pullës së akcizës për fuçitë*

"Pozicionimi i pullave të akcizës në produktet cider"

"Për produktin cider, me shishe si ato të birrës, pulla e akcizës është në formë rrumbullake.

Pulla e akcizës për shishet me tapë si ato të birrës duhet të vendoset në qendër të pjesës së sipërme njëlloj, si dhe për birrën e importit e paraqitur në figurën 16 të udhëzimit.

Sipërfaqja në të cilën do të vendosen pullat e akcizës duhet të jetë e thatë dhe pa asnjë kondensim, yndyrë ose substancë vajore.

Me qëllim përdorimin korrekt dhe mundësinë për kontroll efektiv të aplikimit të pullave të këtij produkti, për pullat e cider nga furnitori do të konfigurohen në sistemin elektronik kode të ndryshme përkatësisht për produktet e importuara dhe vendëse respektivisht: "cider i importuar" dhe "cider vendi".

Pulla e akcizës për shishet me tapë në formë kërpudhe duhet të vendosen sipas përcaktimeve në pikat 2.1 e 2.2 të shtojcës 1, si dhe figurat 6–9 të udhëzimit.

Me qëllim përdorimin korrekt dhe mundësinë për kontroll efektiv të aplikimit të pullave të këtij produkti, për pullat e cider nga furnitori do të konfigurohet në sistemin elektronik një kod i dedikuar: "CIDER". Pullë rrumbullake, sipas përshkrimit që do të përcaktohet nga autoriteti doganor në

bashkëpunim me Furnitorin dhe personalizimi do të jetë në nivel kodimi: "import" ose jo, dhe volumi përkatës.

Për kanaçet, pullat e akcizës duhet të përdoren në qendër të pjesës së fundit të kanaçes ose në faqen anësore, si dhe për birrën (shihni figurën 15 dhe figura 15/1).

Për fuçitë e cider, pullat e akcizës do të jenë dhe do të aplikohen njëlloj si për fuçitë e birrës sipas figurës 17.

Me qëllim përdorimin korrekt dhe mundësinë për kontroll efektiv të aplikimit të pullave të këtij produkti, për pullat e cider nga Furnitori do të konfigurohet në sistemin elektronik një kod i dedikuar: "CIDER fuçi" dhe personalizimi në pullë do të jetë "import" ose jo, dhe volumi përkatës.

Çmimi (pa përfshirë TVSH-në dhe çdo taksë tjetër apo detyrime pulle të aplikueshme, sipas ligjit shqiptar) për pullat e produktit "cider" është i njëjtë me çmimin e pullave të alkoolit sipas vendimit përkatës në fuqi të Këshillit të Ministrave për përcaktimin e elementeve të sigurisë dhe çmimit të pullave fiskale.

SHTOJCA 2
POROSITË E PULLAVE TË AKCIZËS DHE TË PULLAVE FISKALE

Më poshtë renditen kategoritë e të dhënave (së bashku me disa shembuj të dhënash), që prodhuesit/importuesit duhet të japin kur të porosisin pullat e akcizës/fiskale.

Tabela 1: *Kategoritë e të dhënave që prodhuesit/importuesit duhet të sigurojnë kur porosisin pullat e akcizës/fiskale*

Prodhuesi	**A**	**B**	**C**	**D**	**E**
Lloji i shiritit të akcizës	Raki	Alkol i distiluar	Cigare	Birrë e importuar	Kode sigurie Birre
Sasia e shiritave të akcizës	5,000	2,000	216'000	18,000	50,000
Vëllimi i produktit	1L	0.5L	-	0.33L	-
Furnitor i huaj (vetëm për importuesit)	-	GPD	ABC	GPD	-
Data e kërkuar e dërgesës (dd/mmm/vvvv)					

Tabela 2: *Sasitë minimale të porositjes së pullave të akcizës/fiskale dhe intervalet e rritjes mbi sasinë minimale*

Lloji i produktit	Sasia mimimale e porosisë	Intervalet e rritjes
Alkool i fermentuar	1000	1000
Alkool i distiluar	1000	1000
Alkool i pastër	1000	1000
Raki	1000	1000
Cider	1000	1000
Birrë importi	1000	1000
Birrë vendi	1000	1000
Birrë fuçi	1000	1000
Kod sigurie birrë	1000	Sipas Kërkesës
Duhan i grirë	1000	1000
Puro	1000	1000
Oral nikotinë	1000	1000
Nikotinë e lëngët	1000	1000
Hookah Shisha	1000	1000
Cigare paketë	108000	108000
Duhan me ngrohje	108000	108000

SHTOJCA 3
APLIKIMI I PULLAVE TË AKCIZËS DHE I KODEVE TË SIGURISË NGA PRODHUESIT NË SHKALLË TË MADHE

PROCESI I PRODHIMIT DHE I VENDOSJES SË KODIT TË SIGURISË PËR PRODHUESIN NË SHKALLË TË MADHE TË BIRRËS

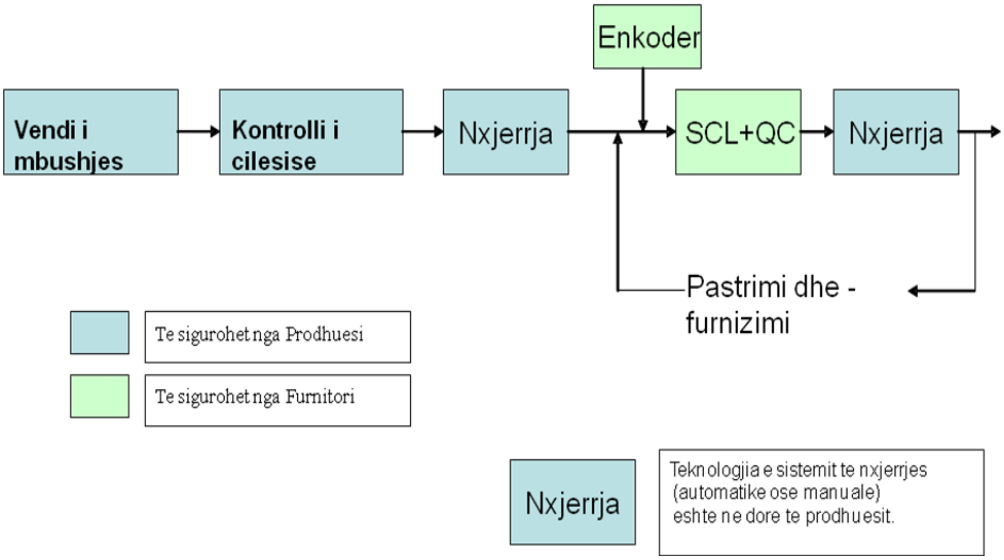

PROCESI I PRODHIMIT DHE VENDOSJES SË PULLAVE TË AKCIZËS PËR PRODHUESIN NË SHKALLË TË MADHE TË ALKOOLIT (VARIANTI 1)

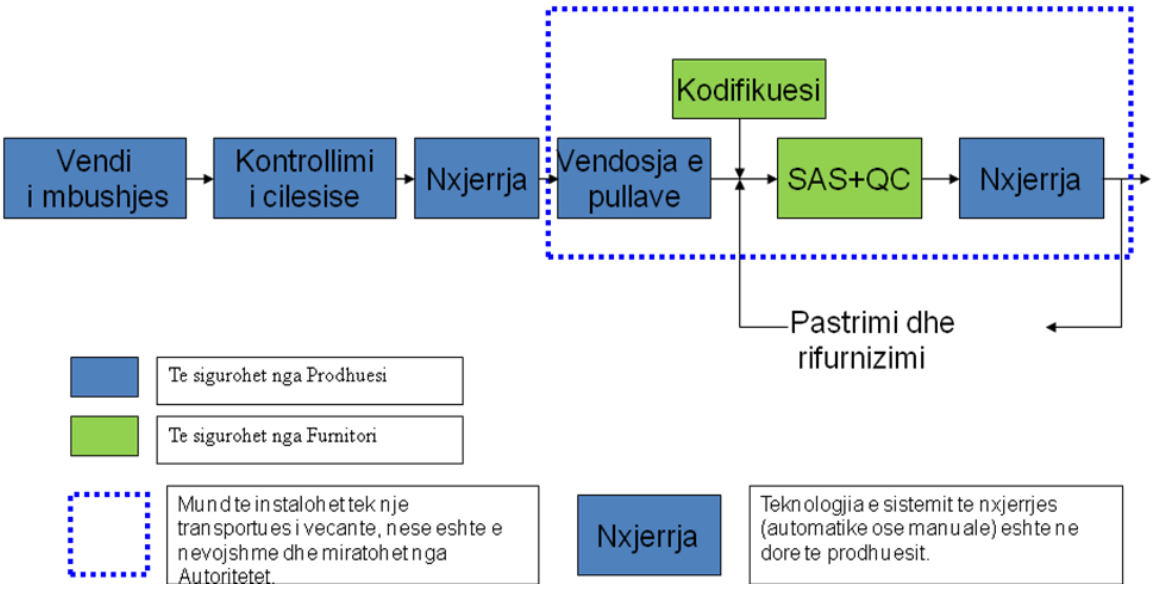

PROCESI I PRODHIMIT DHE VENDOSJES SË PULLAVE TË AKCIZËS PËR PRODHUESIN NË SHKALLË TË MADHE TË ALKOOLIT (VARIANTI 2)

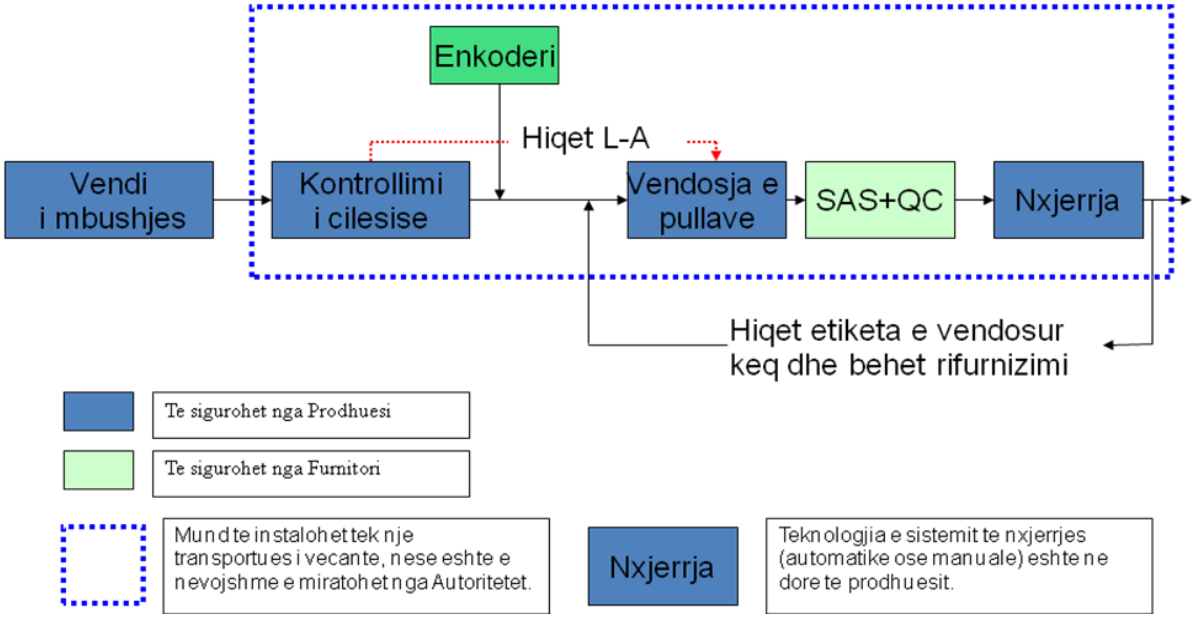

SHTOJCA 4
KËRKESAT TEKNIKE PËR PRODHUESIT NË SHKALLË TË MADHE

Kërkesat e konvejerit

Pjesa e konvejerit ku do të instalohet Sistemi i klientit, duhet të plotësojë kërkesat e mëposhtme:

Tapat e produktit duhet të jenë të pastra dhe të thata.

Produktet nuk duhet të prekin njëra-tjetrën.

Lëvizja anësore e produktit duhet të jetë e papërfillshme: maksimumi ± 1 mm Pa tronditje të ndjeshme në konvejer.

Shinat drejtuese duhet të përshtaten në mënyrë simetrike. Tapat e produktit duhet të vendosen sipas konvejerit për çdo lloj produkti.

Produkti duhet të mos rrotullohet

Të mos ketë ngjeshje apo rrëshqitje shishesh midis krahut të Sistemit të klientit dhe pikës së nxjerrjes.

Kërkesat e konvejerit të specifikuara më sipër duhet të kontrollohen dhe, nëse është e nevojshme, të përmirësohen për të shmangur çdo rrotullim apo tronditje të produkteve. Nëse shiriti i konvejerit nuk është i mjaftueshëm, mund të nevojitet edhe përshtatja e shinave drejtuese të shiritit.

Kërkesat elektrike

Për çdo linje të aplikueshme prodhuesi do të mundësojë energji elektrike sipas karakteristikave të mëposhtme: 230V (196 V to 280V) me tokëzim. Tokëzimi nuk duhet të kalojë 1.2 V 10A

Mbrojtje nga qarqet e shkurtra

Prodhuesi mban përgjegjësi për të shmangur hedhjen e produkteve të papërshtatshme në treg. Kabineti i sistemit të furnitorit siguron sinjalet e mëposhtme:

Sinjalin e nxjerrjes (0-24VDC) Aktive lart. Gjerësia: [0,5ms ; 10s]

Sinjal i aktivizuar i linjës (0-24VDC).

Prodhuesi duhet të ketë aparat marrës për këto sinjale.

Kërkesat për ajër të kompresuar (vetëm linjat e birrës)

Prodhuesi duhet të sigurojë ajër të kompresuar me karakteristikat e mëposhtme:

Minimumi 6 bare.
500 l/min
Kokë standarde NPT ¼” për tubin 6 mm pranë binarit të Sistemit të klientit.
Ajri të jetë i filtruar dhe i thatë.
Mbyllja e shishes
Prodhuesi duhet të ndalojë çdo mbyllje shisheje nën Sistemin e klientit dhe mbi pikën e nxjerrjes. Linja duhet të ndalojë përpara se ndonjë shishe të kthehet në Sistemin e klientit ose në pikën e nxjerrjes.
Dhomat e serverit lokal Serveri Master
Secila fabrikë menaxhohet në mënyrë të pavarur nga një server i referuar si master. Serveri ka qëllime të shumëfishta duke përfshirë *backup* dhe monitorim, megjithatë, funksioni i tij kryesor është që të koordinojë aktivitetin e prodhimit në secilën linjë prodhimi. Prodhuesi kërkohet të sigurojë akomodimet për implementimin e serverit. Serveri instalohet në një kasë njësie 24. Vendi ideal i këtij kabineti kase do të jetë një dhomë serveri.

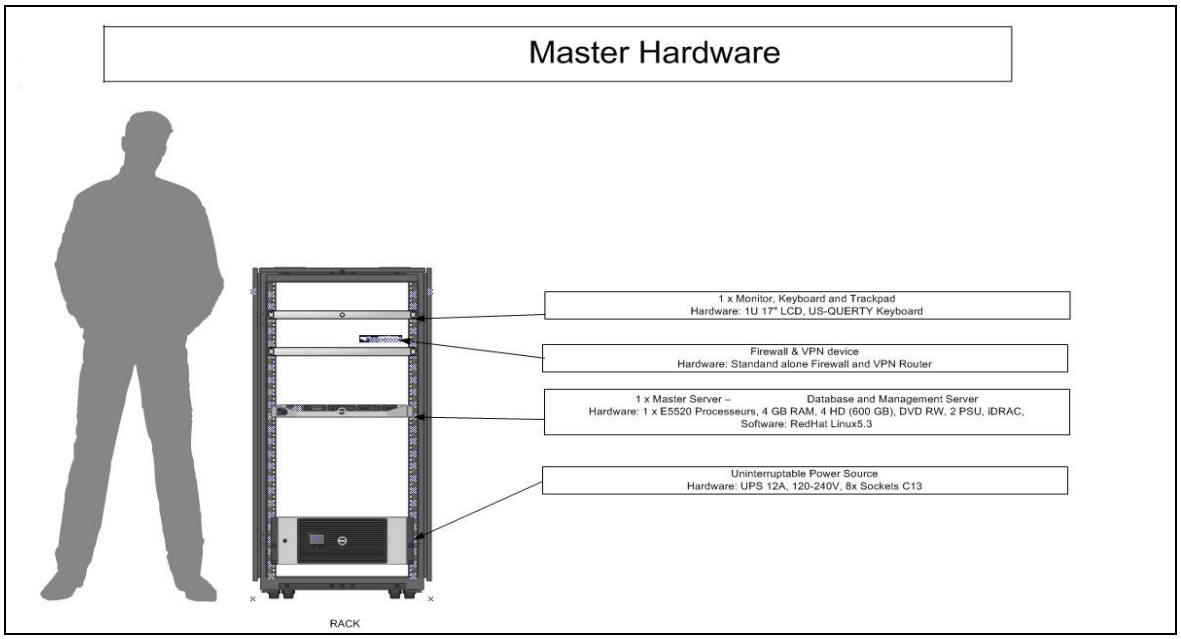

Kërkesat fizike

Serveri master fiksohet në një kasë 24 U ((H) 1202 mm x 605 mm x (D) 1071 mm). Kasa, së bashku me pajisjen peshon përafërsisht (200 kg (170.5 kg + kabllot+ të tjera). Kasa kërkon të paktën 1 metër hapësirë përpara dhe mbrapa për hyrjen dhe qarkullimin e ajrit. Masteri duhet të instalohet në një dhomë të ndarë fizikisht, me hyrje sigurie. Do të duhet të jepet një listë e njerëzve të cilët kanë të drejtë hyrjeje në këtë dhomë dhe të identifikohet personeli i Furnitorit që kërkon të drejtë të pakufizuar 24 orë në ditë 7 ditë në javë dhe 364 ditë në vit për çdo mirëmbajtje të kërkuar. Krahas kësaj, vendi duhet të ketë një dysheme jo-statike dhe duhet të ketë një temperaturë të qëndrueshme nën 35 gradë Celcius.

Kërkesa	Përkufizimi
Hapësira e kasës	(H)1202 mm x (Ê)605 mm x (D) 1071 mm
Mundësia e hyrjes së kasës	1 metër përpara dhe mbrapa kasës
Temperatura	0 – 35 gradë Celcius
Lagështia e ambientit (pa kondensim)	0-80%
Hyrja e sigurisë	Dhoma e ndarë fizikisht me pajisje të hyrjes së sigurisë
Dysheme antistatike	Dhomë me material ndërtimi antistatik
Peshë mbështetëse	Duhet të mbajë minimumi 200 kg

Kërkesat e energjisë

Vetë serveri master përmban një njësi UPS 12A, e cila mbron instalimin e serverit dhe komponentëve shtesë në kasë. Krahas kësaj, serveri duhet të lidhet në mënyrë të pavarur me një burim të veçantë energjie. Kjo lidhje kërkon përafërsisht 270Ë – po aq sa një kompjuter standard.

Rryma elektrike duhet të mbrohet nga tensioni i lartë dhe i ulët dhe të ketë tension neutral – tokëzimi nuk duhet të kalojë 1.2 V.

Kërkesa	Përkufizimi
Energji UPS	Rrymë elektrike për UPS 12 A prej 220 V
Energji për serverin	Furnizim i veçantë energjie për serverin master prej 220V
Tokëzim	Tokëzimi nuk duhet të kalojë 1,2 V

I mbrojtur nga ekspozimi ndaj dritës.

I mbrojtur nga ekspozimi ndaj lëngjeve.

I mbrojtur nga pluhuri i tepërt.

Rrjeti i brendshëm (LAN)

Një rrjet i brendshëm me kapacitet gigabits/s kërkohet për të lehtësuar komunikimin mes serverit qendror (master) dhe sistemit klient, nevojitet një rrjet i brendshëm me kapacitet gigabits/s. Ky rrjet duhet të jetë plotësisht i ndarë nga çdo rrjet tjetër që mund të jetë i instaluar. Sistemi i vendosur në linjën e prodhimit kërkon një lidhje Ethernet me kokë RJ45. Të gjitha lidhjet nga secila linjë do të mblidhen nëpërmjet një *switch*-i Ethernet të brendshëm, të vendosur brenda *Rack*-ut qendror (master). Ndërmjet pajisjeve duhet të vendosen lidhje me fibra shumëfijëshe (OM2 Standard) që do të lidhin çdo skaj të konverterave ethernet.

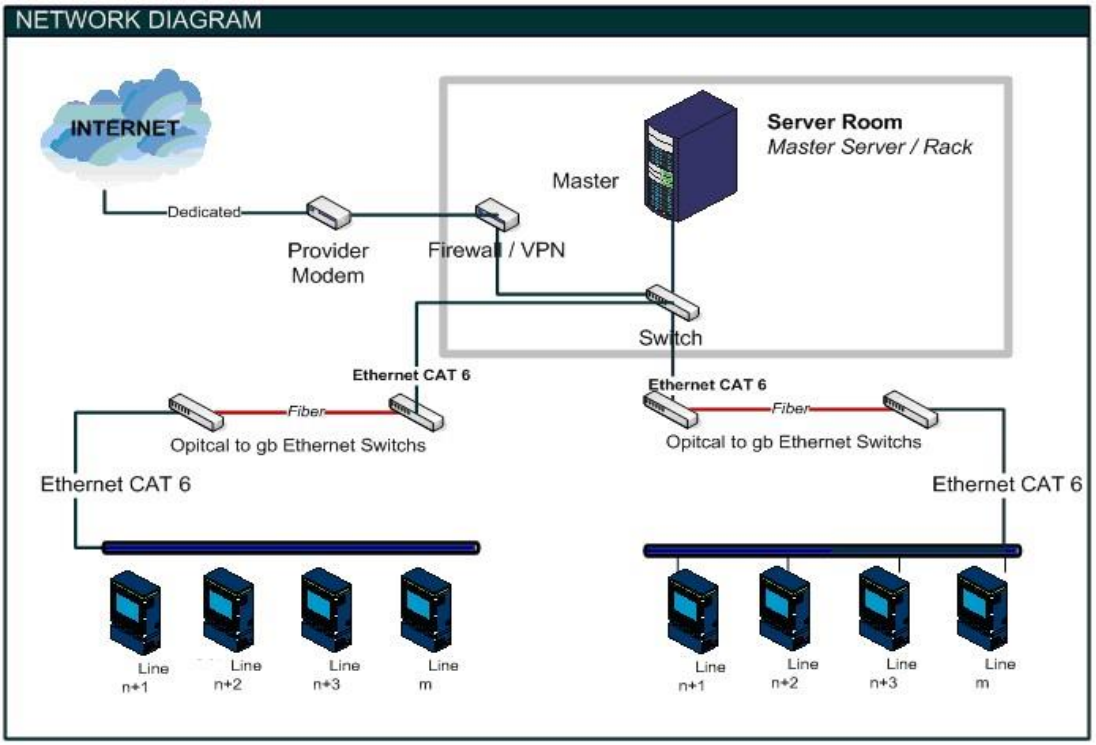

Kërkesat e kabllimit

Sistemi i Klientit kërkon një lidhje standarde Ethernet CAT 6 me një *switch* optik Ethernet 1 Gb/s. Nga ky *switch* optik Ethernet realizohet lidhja me fibër optike drejt *switch*-it optik Ethernet në dhomën e serverit. Më pas, nga *switch*-i optik Ethernet në dhomën e serverit realizohet një lidhje standarde Ethernet CAT 6 me kasën e serverit master. Kabllimi është i pavarur nga zgjidhja dhe mirëmbahet nga ekipi i infrastrukturës së fabrikës, si dhe çdo palë e tretë e deleguar prej tyre. Rekomandohet, gjithashtu, që kabllot të jenë të certifikuara nga pajisjet testuese të përdorura për kabllot. I gjithë rrjeti i kabllove duhet të jetë **i mbrojtur në mënyrë të përshtatshme**, përfshirë përdorimin e **kanaleve ose mbrojtjes PVC**, me qëllim **limitimin e ndikimit të tronditjeve mekanike dhe dëmtimeve fizike**.

Kërkesa	Përkufizimi
Lidhja e klientit	Lidhje përmes kabllove **Ethernet CAT 6** për secilin sistem të instaluar në linjat e prodhimit, e pajisur me **konektorë RJ45**.
Dy (2) *switch* optikë Ethernet	Dy (2) *switch* lidhjeje Etherneti GB, i pari instaluar pranë makinerisë së sistemit të klientit, i dyti në dhomën e serverit Master.
Kabllot fibër	Kabllot fibër nga *switch* optik Ethernet i sistemit te *switch* Ethernet në dhomën e serverit master. OM2 standard.
Rrjet Gb/s	Rrjeti LAN i fabrikës duhet të funksionojë me shpejtësi gigabit (1Gb/s)
Lidhja e serverit	Secila lidhje duhet të përfundojë në kasën e serverit master nëpërmjet kabllos standard Ethernet CAT 6 me kokë RJ45.
Mbrojtje e kabllove	Mbrojtja e kabllove përgjatë linjave të prodhimit për të shmangur hyrjen, prishjen, mbrojtjen për firo etj.
Kabllo të testuara	Kabllo testues me testues për të siguruar se nuk ka humbje në lidhje

Më poshtë jepet një listë me materialet e kërkuara për secilën linjë nga prodhuesi:

Dy (2) *switch* optik Ethernet GB

Dy (2) kabllo Ethernet CAT 6 me bashkues RJ45 – gjatësia e përcaktuar sa distanca nga *switch* i klientit te *swtch* i fibrës optike

Burim energjie për *switch*-et optik Ethernet (2)

Kabllo fibre-gjatësia e përcaktuar sa distanca mes secilës linjë prodhimi deri te dhoma e serverit – OM2 standard

Mbrojtës kablloje për të parandaluar dëmtimin

Lidhja e internetit

Sistemi është ndërtuar mbi një sinkronizim të të dhënave nga fabrika e prodhimit te vendet qendrore – nëpërmjet internetit. Komunikimi mes vendeve të prodhimit dhe atyre qendrore është siguruar nëpërmjet një rrjeti virtual privat të sigurt me trafik të koduar të rrjetit. Krijimi dhe mirëmbajtja e një VPN *(virtual private network)* bëhet nga furnitori, por kërkohet furnizimi me lidhje interneti. Bashkë me komunikimin e informacionit të prodhimit, furnitori përdor një sistem monitorimi për të lehtësuar mirëmbajtjen preventive në sistem.

Kërkesat e lidhjes

Kërkohet një lidhje e dedikuar interneti me një nivel shërbimi për biznes, me një shpërndarës serioz interneti. Lidhja duhet të përfundojë me një lidhje RJ45, më së shumti nga modemi, ose ruteri i shpërndarësit. Gjithashtu, do të kërkohet një adresë statike IP për të vlerësuar hyrjen e sigurisë. Kërkohet një lidhje minimale ngarkimi prej 512 K. Rekomandohet një lidhje shkarkimi me ADSL kontratë biznesi standarde dhe normale prej 16 MB. Nëse vendi i prodhimit përmban 5 linja prodhimi, ose më shumë, ky minimum duhet të rritet me 1024 kb dhe shtimi prej 512 për 5 linja.

Kërkesa	Përkufizimi
Niveli i lidhjes	Niveli minimal i lidhjes së ngarkimit duhet të jetë 512K (+512 k për 5 linja shtesë)
Ruteri/modemi i shpërndarësit e internetit	Një pajisje që zakonisht sigurohet nga shpërndarësi i shërbimit të internetit për të krijuar lidhjen në shërbimet e internetit. Kjo pajisje duhet të konfigurohet në metodën "*pass-though*" ose "*Bridge*"

Lidhja Ethernet	Komunikimi nëpërmjet kabllos RJ45 nga ruteri/modemi i furnitorit te kasa e masterit (Shënim. USB-ja nuk është zëvendësues i pranueshëm)
Adresë IP statike	Adresë IP statike ruteri për internetin

Ruajtja e sigurt

Prodhuesi është përgjegjës për një ruajtje të sigurt në vend. Një kabinet i sigurt për ruajtjen e bojës dhe pjesët e këmbimit do të sigurohet nga furnitori dhe ky kabinet do të ruhet në magazinën e prodhuesit. Prodhuesi do të sigurojë listën e punonjësve të lejuar që kanë të drejtë hyrjeje në atë dhomë, si dhe procedurën e vendosur në përdorim për të kontrolluar hyrjet.

Zona e ruajtjes për pajisjet

Prodhuesi duhet të ofrojë një zonë të sigurt ruajtjeje të pajisjeve që furnitori do të ofrojë për të instaluar dhe vënë në punë sistemin. Ambienti i ruajtjes kërkohet disa javë përpara implementimit dhe gjatë implementimit të sistemit.

Zona e ruajtjes duhet të jetë të paktën 12 m^2 dhe minimumi 3 m e gjerë. Kjo zonë ruajtjeje duhet të jetë e sigurt nga hajdutët, dëmtimet natyrale (si uji) dhe aksidentet. Furnitori rekomandon që prodhuesi të ofrojë një zonë brenda pjesëve të ruajtura nga prodhuesi ose ruajta e lëndëve të para. Kjo ruajtje duhet të jetë pranë zonës së prodhimit.

SHTOJCA 5
PËRGJEGJËSIA E PRODHUESVE NË SHKALLË TË MADHE GJATË ZBATIMIT

E drejta e hyrjes në fabrikë

Prodhuesi në shkallë të madhe duhet të sigurojë të drejtë hyrjeje për ekipin e ndihmës teknike të furnitorit gjatë orëve normale të punës dhe të mirëmbajtjes.

Për arsye sigurie, lista e punonjësve të autorizuar të furnitorit do t'i jepet prodhuesit në shkallë të madhe, të përcaktuar si përgjegjës nga furnitori.

Prodhuesi në shkallë të madhe duhet t'i pajisë punonjësit e aprovuar të furnitorit me një mjet identifikimi që do t'i lejojë ata të hyjnë dhe të dalin në ambientin e prodhimit me dëshirën e tyre, gjatë periudhës së implementimit dhe të vënies në punë.

Hyrje në linjat e prodhimit

Secili punonjës i furnitorit që është pajisur me një mjet identifikimi ka të drejtë të hyjë në çdo linjë prodhimi në fabrikën e prodhuesit në shkallë të madhe gjatë orëve normale të punës dhe të mirëmbajtjes.

Asistenca

Prodhuesi në shkallë të madhe do të ofrojë asistencë për ekipin teknik të furnitorit.

Secila linjë që është implementuar do të mbështetet nga:

Një kalendar mbi prodhimin normal. Menaxheri i instalimit të furnitorit do t'i ofrojë punonjësit teknik të caktuar nga prodhuesi, sa më shumë parashikime të jetë e mundur për impaktet mbi prodhimin;

Operatorët.

Teknikët e mirëmbajtjes mekanike dhe elektrike:

Të drejtë hyrjeje për mekanikët dhe inxhinierët;

Specialistë IT;

Çdo pjesë mekanike ose elektrike që do të nevojitet për të mbështetur implementimin.

Zona e ruajtjes për pajisjet

Zona e ruajtjes për pajisjet e furnitorit duhet të jetë e disponueshme për kohëzgjatjen e implementimit dhe anëtarët e ekipit teknik të furnitorit duhet të jenë në gjendje të marrin pajisje brenda një orari të arsyeshëm. Prodhuesi në shkallë të madhe dhe furnitori do të mbajnë një listë të pajisjeve dhe është përgjegjësia e prodhuesit në shkallë të madhe të regjistrojë pajisjet e marra e pajisjet e kërkuara dhe të dhëna për anëtarët e ekipit teknik të furnitorit (regjistrimi me përshkrim të pajisjes, datës së marrjes, datës së nxjerrjes nga furnitori dhe firmën).

Dhoma e punës/dhoma e takimit

Prodhuesi në shkallë të madhe do t'i mundësojë ekipit teknik të furnitorit dhomë pune, ose takimi për aq kohë sa ata do të qëndrojnë, mundësisht të pozicionuar pranë ambientit të prodhimit dhe të pajisur me prizë elektrike (220V, 10A), linjë telefoni (me zgjedhje), lidhje të hapur interneti gjatë fazës së instalimit.

AUTORIZIMI I ZGJIDHJES TE LINJAT

Përgjegjësia e prodhuesit në shkallë të madhe

Që furnitori të kryejë autorizimin e zbatimit të zgjidhjes (sistemit) të linjës, prodhuesi në shkallë të madhe është përgjegjës, për:

1. Planifikimin e prodhimit normal në linjën e përzgjedhur të prodhimit, që do të thotë:

a) material të nevojshëm për të vënë në punë linjën;

b) operatorë të trajnuar;

c) linja prodhimi në kushte pune dhe funksionimi në shkallë maksimale prodhimi;

2. Praninë e një punonjësi teknik të caktuar që do të ndjekë plan-veprimet testuese;

3. Praninë e operatorëve të trajnuar për sistemin paraprak;

4. Ofrimin e hapësirës së linjës në kushte të mira teknike për të lejuar sistemin T&T të funksionojë me efikasitet.

Prodhuesi në shkallë të madhe ka 24 orë kohë për të plotësuar pikat e mësipërme nga momenti që furnitori do t'i kërkojë kryerjen e autorizimit të linjës.

Plan-veprimet testuese të autorizimit

Plan-veprimet testuese që kërkohen për autorizimin e linjës dhe që janë në gjendje të lëshojnë një certifikatë të instalimit me sukses të linjës janë, si më poshtë:

1. Tri orë ose më pak funksionim normal prodhimi;

2. Të funksionojnë rastet kur të aktivizohen alarmet ose të ndalojnë linjat;

3. Ndezje e ftohtë;

4. Operatori i prodhuesit në shkallë të madhe të fillojë, të vijojë dhe të instalojë sistemin nën mbikëqyrjes së furnitorit.

Kriteret kaluese/ndaluese do të bëhen të ditura në mënyrë të qartë në raportin e testimit të autorizimit.

Certifikata e instalimit me sukses të linjës

Secila linjë do të marrë një certifikatë të instalimit me sukses të linjës pas kalimit të plan-veprimit të testimit të autorizimit. Certifikata e instalimit me sukses të linjës do të lejojë prodhuesin në shkallë të madhe të përdorë linjën përkatëse të prodhimit për përdorimin dhe kontrollimin e kodeve të sigurisë për produktet e tyre.

SHTOJCA 6
PARASHIKIMI I SASISË SË PULLAVE TË AKCIZËS DHE PULLAVE FISKALE

Në tabelën më poshtë jepet një shembull i parashikimit të numrit të pullave të akcizës që paraqitet nga prodhuesi/importuesi në muajin janar të çdo viti.

Prodhues/ IMPORTUES	Lloji i etiketës	Lloji i tregut	Parashikimi për shkurt	Parashikimi për mars	Parashikimi për prill	Parashikimi për 2026	Parashikimi për 2027
A	Produkte alkooli	Vendi	7,000	5,000	12,000	70,000	Duhen në parashikimin e korrikut
B	Produkte alkooli	Import	43,000	50,000	15,000	600,000	Duhen në parashikimin e korrikut
C	Produkte alkooli	Vendi	30,000	20,000	25,000	450,000	Duhen në parashikimin e korrikut
D	Cigare	Import	300,000	300,000	300,000	50,000,000	Duhen në parashikimin e korrikut

SHTOJCA 7
TË DHËNAT KRYESORE TË PRODHUESVE/IMPORTUESVE

Nr.	Pozita	Emri I kompanise	Rruga	Qyteti	Shteti	Emaili	Adresa per derguesin ne fature	Tel/Cel	Emri i personit te kontaktit	Nipti	*Lista E Personave te autorizuar	
											EMRI	ID
1	Prodhues			Tirana	Shqipëri						E Detyrueshme	E Detyrueshme
2	Importues			Tirana	Shqipëri						Opcionale	Opcionale
3	Prodhuesi i huaj/marresi										E Paaplikueshme	E Paaplikueshme

SHTOJCA 8
TË DHËNAT KRYESORE TË PRODUKTIT

Në tabelën më poshtë jepet një shembull i të dhënave për produktin që jepet nga prodhuesi/importuesi

ID	*Marka	*Varianti	Lloji i paketimit	Vëllimi	Njësia e Vëllimit	*Ikona e imazhi	Prodhuesit/importuesi
1	Raki Moskat	Premium	Shishe	0.75	litër		Distileria Aquila Liquouri
2	Birra Tirana		Shishe	0.25	litër		Birra Tirana
3	Marlboro	E kuqe/e bardhë	Paketë	20	copë		Importuesi

* Të dhënat për markën dhe variantin janë opsionale në dëshirën e subjektit, përveç prodhuesve në shkallë të madhe, për të cilët janë me detyrim.

SHTOJCA 9
NIVELET E SHËRBIMIT TË FURNITORIT

"Koha për t`u përgjigjur" përllogaritet nga momenti i kryerjes së telefonatës nga prodhuesit në shkallë të madhe vendës (Fabrikat e Birrës) ose nga Autoriteti deri në kohën kur inxhinieri/tekniku apo shërbimi i klientit të Furnitorit konfirmon marrjen e telefonatës.

"Koha e mbërritjes" përllogaritet nga momenti kur një telefonatë është kryer nga prodhuesit në shkallë të madhe vendës dhe është konfirmuar nga Furnitori deri në momentin kur inxhinieri arrin në fabrikën prodhuese.

"Koha e riparimit" është koha nga momenti kur inxhinieri ose specialisti i Furnitorit mbërrin në terren (fabrikë prodhuese) dhe është lejuar të hyjë në fabrikë deri në momentin që problemi është zgjidhur, pa përfshirë kohën jashtë orarit zyrtar të punës.

Nivelet e kriticitetit:

Të gjitha kërkesat për shërbime mirëmbajtjeje korrigjuese duhet të klasifikohen dhe prioritizohen në përputhje me nivelet e kriticitetit, siç përcaktohen më poshtë:

Kriticiteti shkalla 1 ("Kritik"): 50% e linjave të prodhimit në Shqipëri janë të bllokuara, për shkak të sistemit.

Kriticiteti shkalla 2 ("I lartë"): një linjë prodhimi në një fabrikë është e bllokuar për shkak të sistemit.

Kriticiteti shkalla 3 ("Mesatar"): është ende i mundur vazhdimi i punës dhe përdorimi i sistemit është pjesërisht i kufizuar. Prodhimi nuk ndikohet.

Furnitori rezervon të drejtën të rishikojë klasifikimin e niveleve të kriticitetit, dhe pas konsultimit me prodhuesin, ka të drejtë të ndryshojë dhe të riprioritizojë kërkesën për shërbim.

Nivelet e kriticitetit dhe kohët maksimale të aplikueshme në Tiranë dhe rrethina:

Serioziteti	Koha e përgjigjes	Koha e mbërritjes	Koha e riparimit
1	1 orë maksimumi gjatë orarit të punës	6 orë maksimumi	24 orë maksimumi
2	1 orë maksimumi gjatë orarit të punës	12 orë maksimumi	24 orë maksimumi
3	Në kohë normale pune	Në kohë normale pune	Në kohë normale pune

Nivelet e kriticitetit dhe kohët maksimale të aplikueshme jashtë Tiranës:

1,2	1 orë maksimumi gjatë orarit të punës	24 orë maksimumi	24 orë maksimumi
3	Në kohë normale pune	Në kohë normale pune	Në kohë normale pune

Orët normale të punës janë nga ora 9:00 deri në orën 17:00. Stafi i shërbimit dhe i asistencës për pajisjet e instaluara në linjat plotësisht automatike të mbushjes do të jetë operativ gjatë orëve efektive të prodhimit te prodhuesit. Prodhuesit do t'i komunikojnë furnitorit kohët e tyre normale të prodhimit dhe rast pas rasti, kohët e jashtëzakonshme të prodhimit, të paktën 1 muaj përpara.

SHTOJCA 10
FORMULARI I POROSISË SË PULLAVE TË AKCIZËS

Ju lutemi të lexoni shënimet e bashkëngitura përpara se të plotësoni këtë formular.
Data kur kërkohen pullat e akcizës: Nr protokolli: (Për përdorim zyrtar)

_____

1. Për prodhimin Shqiptar: A) Numri i akcizës se subjektit: _____
B) Emri i subjektit te akcizës: _____ NIPT_____
C) Magazina fiskale te cilës i referohet porosia: _____
Adresa: Rruga_____ Qyteti _____Nr _____ ZIP _____
Tel kontakt email:
II. Për prodhim te jashtëm dhe import:
A) Emri i imponuesit
NIPT_____
B) Emri i kompanisë se huaj_____
C) Adresa: Rruga
_____
Qyteti _____Nr _____ZIP_____
Shteti Tel kontakt email:
_____ _____ _____

III. Informacioni mbi pullat

Lloji i mallrave	1	2	3
Lloji i pullës qe kërkohet	4. Standard/i gjate*	5.Standard/ i gjate*	6.Standard/ i gjate
Përmasat e pakos /kontejnerit		8.	9.
Tatimi Për pulle	10.	11.	12.
Numri i pullave	13.		15.
Kostot e shtypjes	16.	17.	18.
Pagesa e duhet bere total		19.	

Unë deklaroj se jam një subjekt akcize i autorizuar* dhe pullat e kërkuara te akcizës janë për produkte që do të importohen* / Jam i autorizuar të prodhoj*.

Nënshkrimi dhe data operatorit: Nënshkrimi dhe data autoritetit miratues:
_____ _____

Shënime. Për formularin e porosisë së pullave të akcizës:

I. Në këtë seksion plotësohen të dhënat në rastin e prodhuesit shqiptar:

a) Numri i akcizës së subjektit është numri i autorizimit.

II. Në këtë seksion plotësohen të dhënat në rastin e prodhimit të jashtëm dhe të importit:

a) Emri dhe NIPT-i i subjektit importues.

b) Emri i kompanisë së huaj.

c) Adresa e kompanisë së huaj.

III. Në këtë seksion plotësohet informacioni i pullave për të dyja rastet e mësipërme:

a) Te lloji i mallrave shënohet lloji i mallrave, p.sh.: verë/pije alkoolike/produkte duhani etj.

b) Te lloji i pullës shënohet nëse është standard apo e gjatë, një pullë e gjatë porositet për ato raste, p.sh. kur gryka e shishes është më e gjerë sesa përmasat standarde.

c) Te përmasat e pakos apo kontejnerit, p.sh. 0,75 l për verën dhe pijet alkoolike.

d) Te tatimi për pullë shënohet vlera e akcizës për pullë.

e) Te numrit i pullave shënohet numri i pullave që do të porositen.

f) Te kostot e shtypjes shënohet kostoja e shtypjes për pullat që janë porositur, duke shumëzuar numrin gjithsej të pullave të akcizës me koston e shtypjes për pullë.

g) Te pagesa e cila duhet bërë në total, shënohet totali për t'u paguar.

SHTOJCA 11

REGJISTRI I KONTROLLIT TË PULLAVE FISKALE

REGJISTRI 1 KONTROLLIT TË PULLAVE TË AKCIZËS			**Muaji viti: _____**		
Emri i subjektit të akcizës/Numri i akcizës:			**Numri i magazinës:**		**Numri i faqes:**
Lloji i pullës së akcizës:					
Shënim. Lëshoni pullat e akcizës duke përdorur numrin e serisë.					
Data	**Formulari i porosisë se pullave Nr. dhe sasia 2**	**Sasia e lëshuar dhe numri i prodhimit; ose i tërhequr**	**Sasia gjendje**	**Fletët dhe numrat e serisë**	**Nënshkrimi i administratorit të magazinës**
1/7/03	Stoku në gjendje 1000		1000		Firmosur
1/7/03		500 13/2003	500		Firmosur
5/7/03	1/03 2000		2500		Firmosur
10/7/03		1000 14/2003	1500	25 121011121035	Firmosur
10/7/03		25	1475		Firmosur
30/7/03		1475		1475 120526-	Firmosur
	Stoku në mbyllje				Firmosur

Shënoni llojin e pullës, p.sh. 75cl; ose cigare 20 për paketë. Përdorni një faqe të veçantë për çdo lloj pulle akcize. Shënoni numrin nga formulari i porosisë se pullave dhe shënoni numrat e pullave siç janë marrë pastaj përdorni pullat sipas radhës, duke lëshuar fillimisht numrin më të vogël.

Shënoni këto të dhëna në kërkesën e rimbursimit të pullave të akcizës.

Për shembull, pullat e dëmtuara në procesin e ngjitjes, për shembull, ku ndryshon niveli i akcizës dhe pullat e akcizës nuk janë më të vlefshme.

SHTOJCA 12
RAPORTI I PËRDORIMIT TË PULLAVE FISKALE

DEKLARATA E PËRDORIMIT TË PULLAVE FISKALE		**Muaji Viti:**		
Emri i tatimpaguesit të akcizës:		**Numri i magazinës:**		
Lloji i pullës së akcizës: Shih shënimin I				
Sasia e marrë Shih	Sasia e nxjerrë nga prodhimi	Sasia e dëmtuar ose e papërdorur	Sasia stok në fund të	Nënshkrimi i magazinierëve
Lloji i pullës se akcizës: Shih shënimin I				
Sasia e marrë	Sasia e përdorur në prodhim	Sasia e dëmtuar ose e papërdorur	Sasia stok në fund të	Nënshkrimi i magazinierit
Lloji i pullës se akcizës: Shih shënimin I				
Sasia e marre	Sasia e përdorur në prodhim	Sasia e dëmtuar ose e papërdorur	Sasia stok në fund të	Nënshkrimi i magazinierit
Lloji i pullave të akcizës: Shih shënimin I				
Sasia e marre	Sasia e përdorur në prodhim	Sasia e dëmtuar ose e papërdorur	Sasia stok në fund të	Nënshkrimi i magazinierit
Lloji i pullës së akcizës- Shih shënimin I				
Sasia e marrë	Sasia e përdorur në prodhim	Sasia e prishur ose e papërdorur	Sasia stok në fund të periudhës	Nënshkrimi i magazinierit

Unë deklaroj se deklarata e mësipërme për pulla të marra, të përdorura apo të prishura në një muaj, është e vërtetë.

Nënshkrimi dhe data: Nënshkrimi: Data:
Emri dhe statusi: Emri: Statusi:

Për përdorim zyrtar	Data	Emri dhe statusi
Data e marrjes së raportit		

Shënim 1. Shënoni llojin e pullës se akcizës p.sh. alkool, 75 cl; paketë me 20 cigare. Përdorni një rresht të veçantë për çdo lloj dhe nëse nuk ka hapësirë të mjaftueshme, vazhdoni në një formular tjetër.

Shënim 2. Shënoni sasitë e mbërritura gjithsej, të përdorura dhe të prishura në një muaj për çdo lloj pulle dhe sasinë e mbetur të stokut në fund të muajit.

SHTOJCA 13
PROCEDURA E SHKATËRRIMIT TË PULLAVE TË PAPËRDORURA/TË DËMTUARA/ME DEFEKTE

Për sasinë e pullave për të cilat kërkohet shkatërrimi/asgjësimi fizik, subjekti me anë të kërkesës tip që i bashkëlidhet udhëzimit, njofton Departamentin e Akcizës në Drejtorinë e Përgjithshme të Doganave, Degën Doganore Mbikëqyrëse dhe Drejtorinë Rajonale Tatimore ku është regjistruar subjekti. Pas dakordësimit dhe rakordimit midis autoriteteve doganore dhe tatimore, caktohet data dhe ambienti ku do të kryhet shkatërrimi/asgjësimi fizik i pullave fiskale.

Shkatërrimi kryhet zakonisht dy herë në vit, në muajt qershor dhe dhjetor.

Për kryerjen e shkatërrimit ngrihet një komision i posaçëm me përbërjen e mëposhtme:

a) një përfaqësues nga Departamenti i Akcizës në Drejtorinë e Përgjithshme të Doganave;

b) një përfaqësues nga dega doganore mbikëqyrëse;

c) një përfaqësues nga drejtoria rajonale tatimore përkatëse;

d) një përfaqësues i subjektit.

Komisioni paraprakisht kryen numërimin e pullave të akcizës që do të shkatërrohen, bën skanimin e tyre me anë të aparatit skanues për të vërtetuar që këto pulla i përkasin subjektit kërkues dhe me pas kryhet procesi i shkatërrimit të pullave (me grirje ose me djegie) në ambientet e përcaktuara për shkatërrim.

Për gjithë procesin e procedurës së shkatërrimit mbahet procesverbali përkatës në të cilin pasqyrohen të dhëna mbi sasinë e pullave të numëruara, të shkatërruara për secilin format, sasinë e pullave të shkatërruara në total. Procesverbali pasqyron edhe faktin e skanimit të pullave me aparatin skanues dhe rezultatet e skanimit. Ky procesverbal, mbahet në katër kopje dhe nënshkruhet nga të gjithë anëtaret e komisionit që kanë qenë prezentë gjatë procesit të shkatërrimit.

Një kopje e këtij procesverbali i dërgohet përfaqësuesit të subjektit, një kopje i dërgohet autoritetit tatimor dhe dy kopjet e tjera administrohen nga autoriteti doganor.

KËRKESË

Drejtuar: Departamentit të Akcizës, në Drejtorinë e Përgjithshme të Doganave
Degës Doganore Mbikëqyrëse
Drejtorisë Rajonale Tatimore, Drejtoria e Përgjithshme e Tatimeve

Lënda: Për shkatërrimin e pullave të dëmtuara apo të papërdorura

I	**Të dhëna mbi subjektin**		
	Subjekti:		
	NIPT:		
	Adresa:		
II	**Të dhëna mbi pronësinë e pullave që do të shkatërrohen**		
	ID-ja e porosisë:		
	Data e porosisë:		
	Nr. R DAV eksporti:		
	Data e DAV-së eksporti:		
	Nr. faturë tatimore shitjeje:		
	Data e faturës tatimore të shitjes:		
III	**Të dhëna mbi formatin e pullave**	**Lloji i produktit të akcizës**	**Sasia e pullave në copë**
	Total, pulla për t'u shkatërruar/asgjësuar (sasia totale në copë)		
IV	**Arsyet e shkatërrimit/asgjësimit fizik**		

SHTOJCA 14
PROCEDURA E POROSITJES DHE TË AKTIVIZIMIT TË PULLAVE FISKALE NË SISTEMIN ALBTRACE

Procesi i porositjes dhe aktivizimit të pullave fiskale digjitale në sistemin ALBTrace Digital Excise Stamps realizohet nëpërmjet përfshirjes së katër palëve përkatëse: ALBTrace, Doganat, Operatorët Ekonomikë dhe Konsumatori.

Në fazën fillestare, Drejtoria e Përgjithshme e Doganave krijon dhe administron subjektet e regjistruara të akcizës përfshirë prodhuesit, importuesit, përdoruesit, si dhe llojet përkatëse të produkteve në sistem. Paralelisht, ALBTrace krijon referencat e kodit të sigurisë (DMX), gjeneron njësitë e paketimit (PU), i regjistron ato në stok dhe kur është e nevojshme, i ndan në njësi më të vogla sipas strukturës operative.

Operatorët ekonomikë krijojnë strukturën e tyre operative në sistem, duke regjistruar vendin e prodhimit, linjat, markat dhe produktet (SKU), si dhe duke i lidhur produktet me linjat dhe vendet përkatëse të prodhimit. Pas përfundimit të këtyre regjistrimeve, operatori krijon porosinë për pullat fiskale në sistem.

Porosia i nënshtrohet miratimit nga Drejtoria e Përgjithshme e Doganave dhe pas miratimit dhe shlyerjes së pagesës, ALBTrace e shënon porosinë si të paguar dhe dorëzon njësitë e prodhimit (PU) të lidhura me porosinë përkatëse.

Në fazën përfundimtare, aktivizimi i pullave fiskale kryhet në momentit e pagesës së akcizës, në përputhje me deklarimin përkatës (DSHA-tip lëvizje 4, DAV Import 4. Të dhënat e aktivizimit dhe gjurmueshmërisë janë të aksesueshme në kohë reale nga autoritetet kompetente përmes platformës Horizon. Sistemi përfshin, gjithashtu, një aplikacion verifikimi për konsumatorët, të aksesueshëm publikisht dhe pa pagesë, i cili mundëson verifikimin e vlefshmërisë së pullës fiskale dhe konsultimin e të dhënave të aktivizimit të saj.

Konsumatori final ka mundësinë të verifikojë autenticitetin e produktit përmes aplikacionit "Connect", duke skanuar kodin digjital QR të vendosur në produkt.

Procesi vendosjes së Kodit të Sigurisë mbetet i pandryshuar dhe nuk ndikohet nga ky proces.

Kërkesa Funksionale dhe Operacionale të Sistemit

Sistemi përfshin një aplikacion *web* administrativ, i cili mundëson menaxhimin e të dhënave bazë për njësitë e identifikimit të produkteve (SKU).Të dhënat bazë për çdo SKU përfshijnë, të paktën, këto fusha:

a) markën tregtare;
b) produktin;
c) përshkrimin e produktit;
d) kodin GTIN ose barkodin;
e) skemën tatimore;
f) llojin e paketimit;
g) sasinë ose vëllimin;
h) tregun e destinacionit;
i) imazhin e produktit.

Krijimi ose përditësimi i SKU-ve në Sistemin e Gjurmueshmërisë dhe Kontrollit ALBTrace kryhet nga autoriteti mbi bazën e të dhënave të deklaruara nga operatori. Pas regjistrimit të të dhënave në sistem, SKU-të përkatëse bëhen të disponueshme për përdorim.

Aktivizimi digjital

Gjatë fazës fillestare të implementimit të Sistemit të Gjurmueshmërisë dhe Kontrollit ALBTrace, aktivizimi digjital i pullave fiskale realizohet nga furnitori mbi bazën e të dhënave dhe dokumentacionit përkatës të deklaruar nga operatorët ekonomikë.

Pas fazës fillestare të implementimit dhe të përditësimit të Sistemit të Gjurmueshmërisë dhe Kontrollit ALBTrace me të gjitha të dhënat përkatëse të produkteve, aktivizimi digjital i pullave fiskale kryhet nga operatorët ekonomikë.

Ky aktivizim kryhet përmes lidhjes në sistem të identifikuesve unikë të pullave fiskale me produktin përkatës (SKU) dhe me lotin *batch*-in) e deklaruar. Procesi i aktivizimit realizohet nëpërmjet modulit të aktivizimit digjital në aplikacionin *web* të sistemit.

Në rastin e pullave të akcizës në format rruli *(reel),* procesi i aktivizimit kryhet:

a) duke skanuar pullat fiskale një e nga një; ose

b) duke deklaruar ose skanuar identifikuesin e pullës së parë dhe të fundit të përdorur në një interval të vazhdueshëm.

Në rastin e pullave fiskale të furnizuara në format pako për produktet e duhanit, aktivizimi kryhet në nivel njësie paketimi (PU), nëpërmjet skanimit ose deklarimit të numrit identifikues të njësisë së paketimit *(Packaging* Unit ID – PU ID), pa qenë i nevojshëm deklarimi individual i identifikuesve të përfshirë në të.

Aktivizimi digjital përbën një modul të veçantë brenda aplikacionit *web* të sistemit dhe realizohet, gjithashtu, përmes një aplikacioni mobil të dedikuar të integruar me sistemin qendror.

Sistemi mundëson, gjithashtu, deklarimin nga operatorët ekonomikë të pullave fiskale në format letre që rezultojnë të dëmtuara, të humbura ose të përvetësuara në mënyrë të paligjshme.

Furnitori siguron për të gjithë përdoruesit e sistemit manualin e përdorimit dhe udhëzimet përkatëse operacionale, të nevojshme për përdorimin e funksionaliteteve të Sistemit të Gjurmueshmërisë dhe Kontrollit ALBTrace, përfshirë proceset e porositjes dhe aktivizimit të pullave fiskale.

SHTOJCA 15
ILUSTRIME TË PULLAVE TË AKCIZËS

Pullë akcize duhani në format fletë

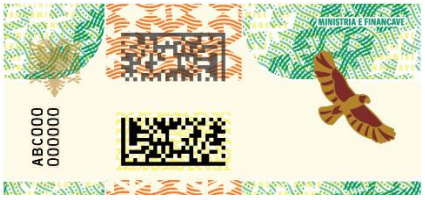

Pullë akcize duhani në format ruli

Pullë akcize për produkte alkooli

Pullë akcize për birrë në fuçi (keg)

Pullë akcize birrë/cider

	Formati 61x86/8

Shtypshkronja e Qendrës së Botimeve Zyrtare
Tiranë, 2026

Adresa: Rr. "Nikolla Jorga", Tiranë
Tel./fax: +355 4 24 27 004 Tel.: +355 4 24 27 006

Çmimi 432 lekë

||FLETORJA ZYRTARE E REPUBLIKËS SË SHQIPËRISË|Vulosur elektronikisht nga Qendra e Botimeve Zyrtare|Viti: 2026 - Numri: 138|Datë: 01.07.2026 14:42:15 +02:00|b602218d-d0db-4173-9eec-6029b6a9c2f1

Shënim: Ky dokument është gjeneruar dhe vulosur me anë|të një procedure automatike nga një sistem elektronik|(Qendra e Botimeve Zyrtare)